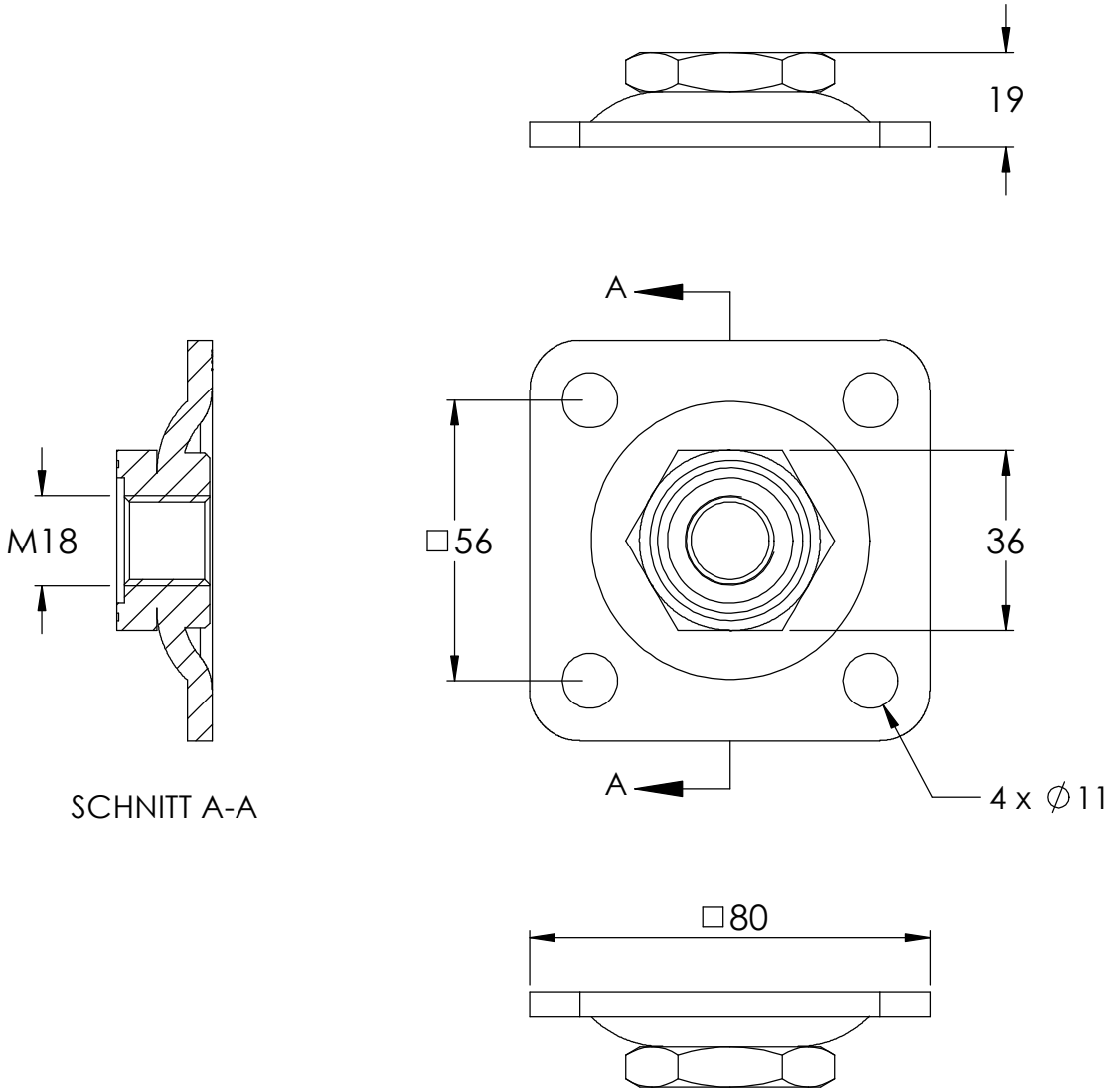
19
A
A
M18
□56
36
4 x ∅11
SCHNITT A-A
□80

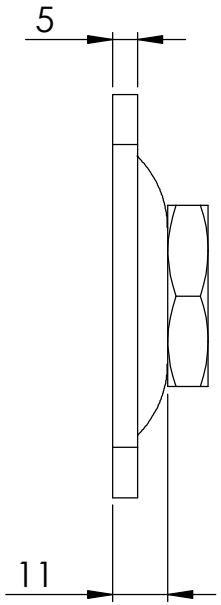
5
11

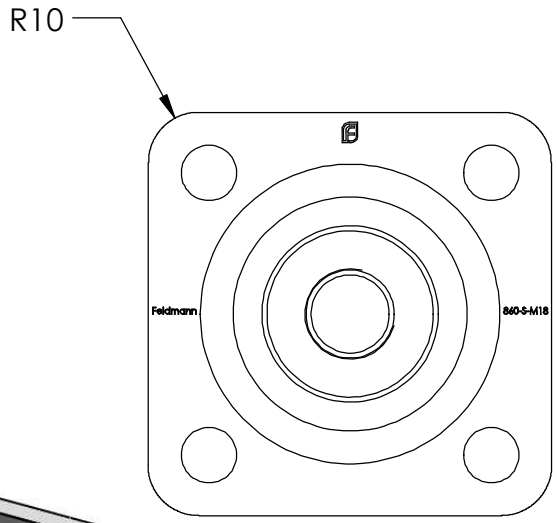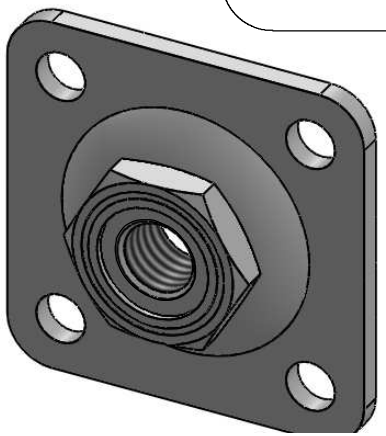
R10
Feldmann
860-S-M18