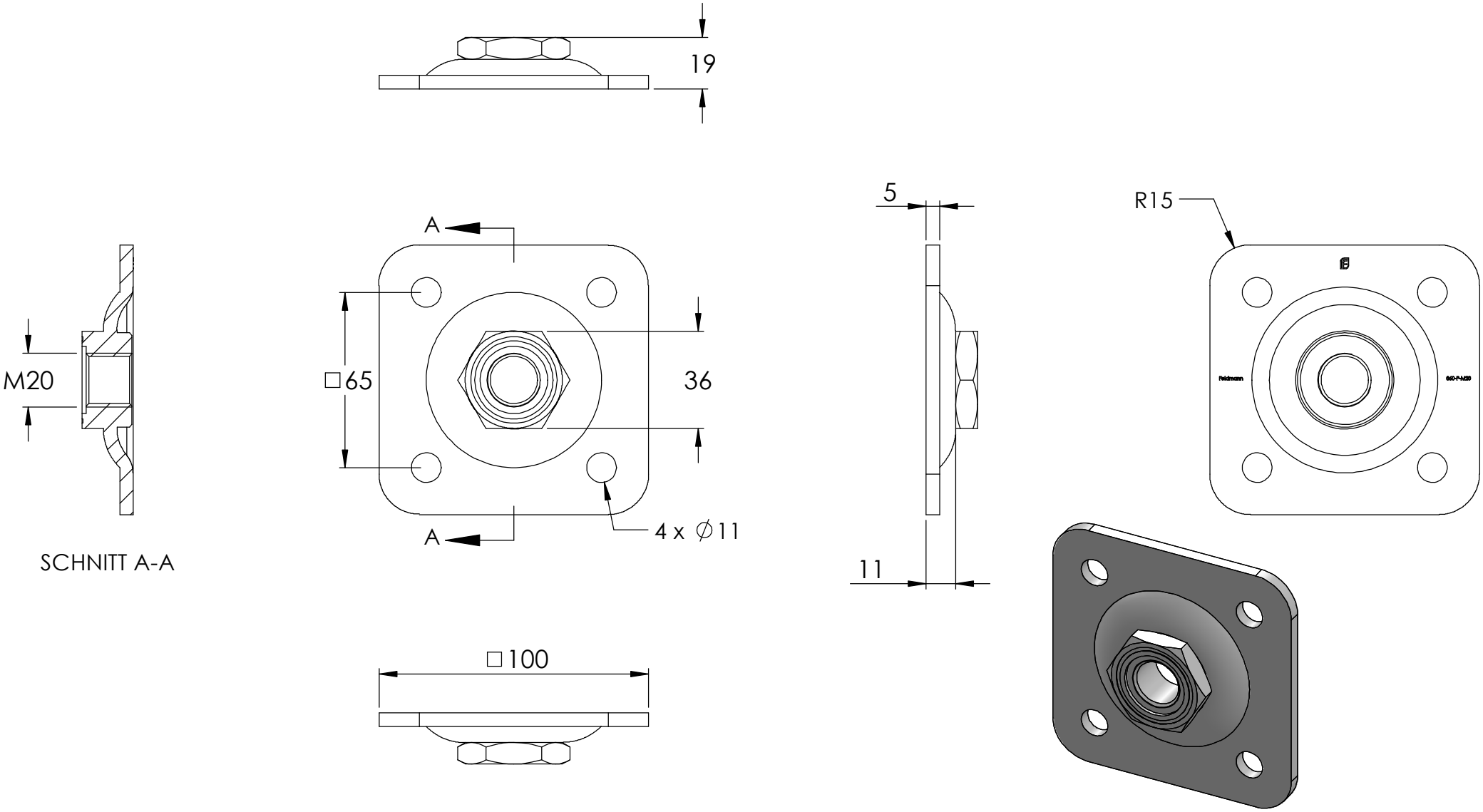
19
5
R15
A
M20
□65
36
A
4 x ∅11
11
SCHNITT A-A
□100