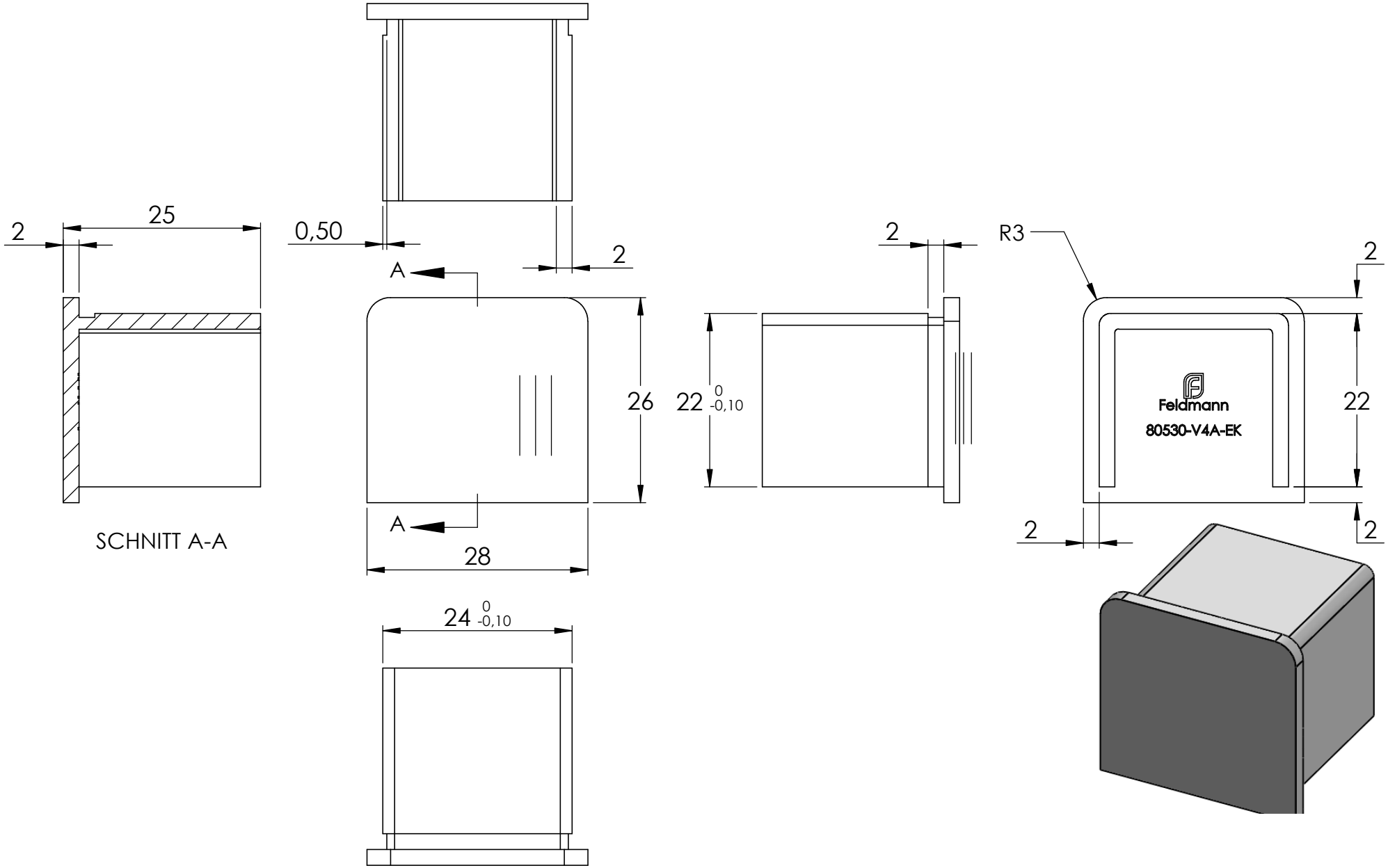
2
25
0,50
2
A
A
26
28
SCHNITT A-A
24 0 -0,10
2
22 0 -0,10
R3
2
Feldmann
80530-V4A-EK
22
2
2
2