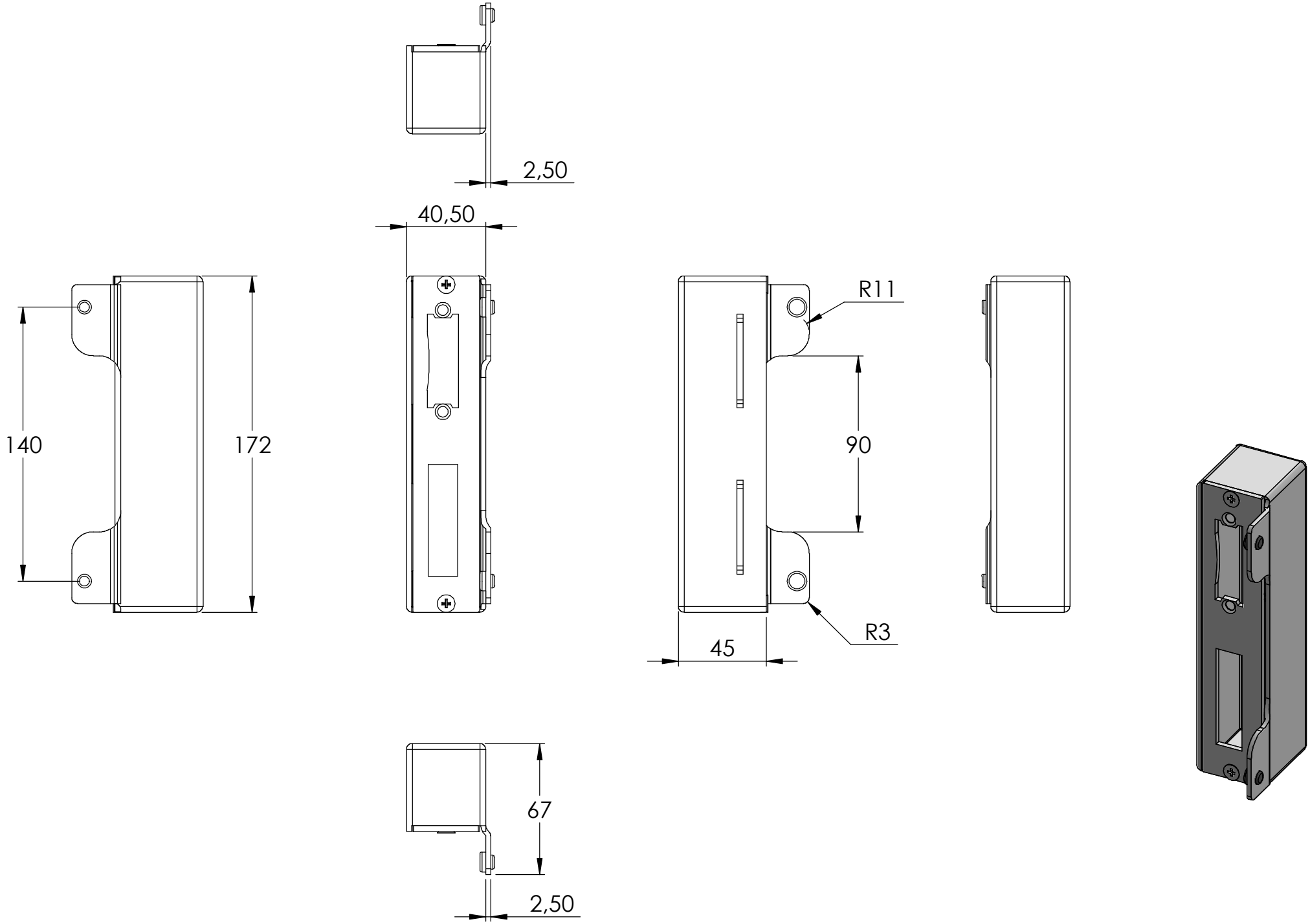
2,50
40,50
140
172
R11
90
R3
45
67
2,50

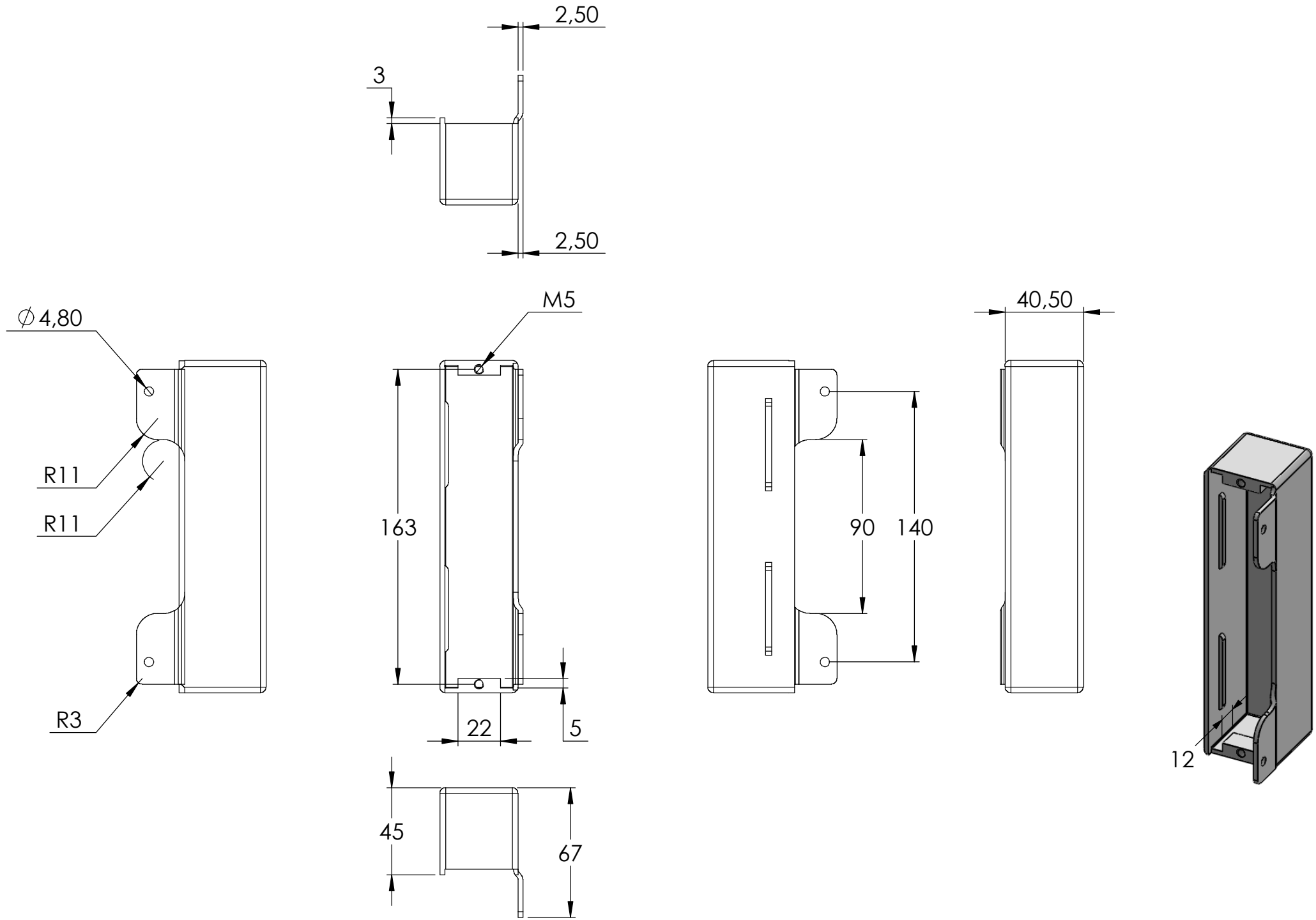
2,50
3
2,50
∅4,80
M5
40,50
R11
R11
163
90
140
R3
22
5
12
45
67

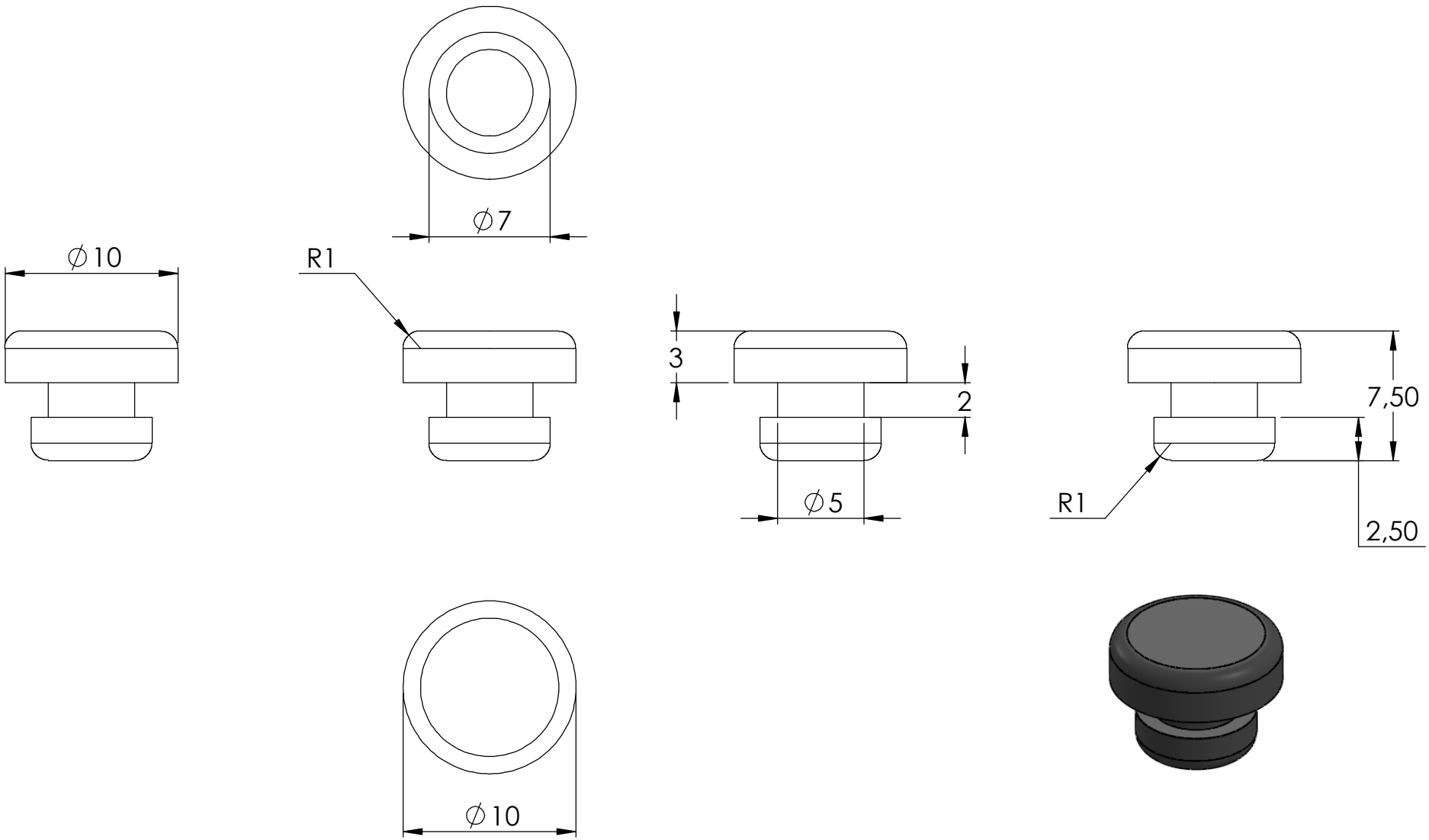
∅7
∅10
R1
3
2
∅5
7,50
R1
2,50
∅10

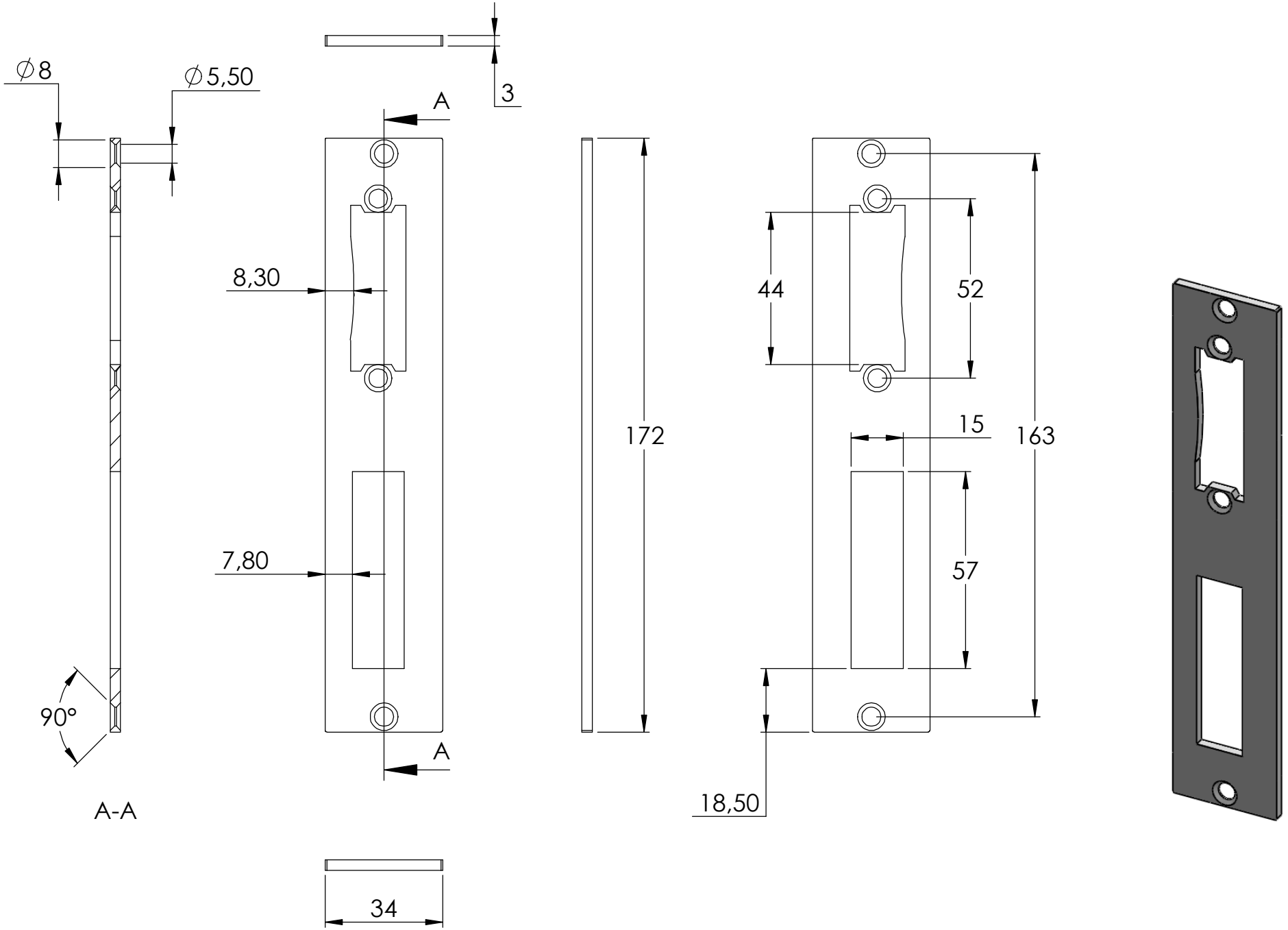
∅8
∅5,50
3
A
8,30
7,80
90°
A-A
A
172
44
52
15
163
57
18,50
34
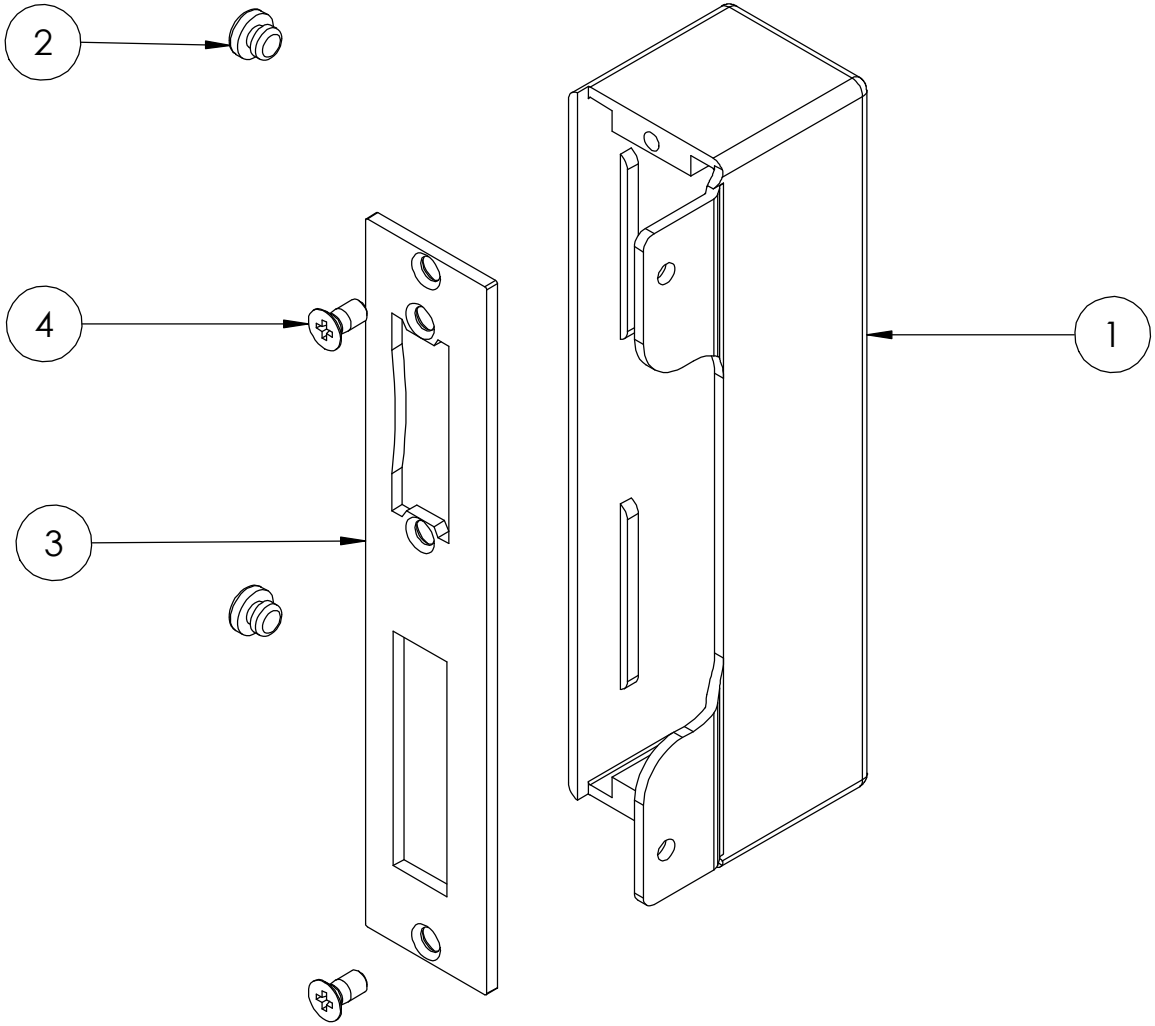
| | | |
|---|---|---|
| 4 | DIN 965 M5x10 | 2 |