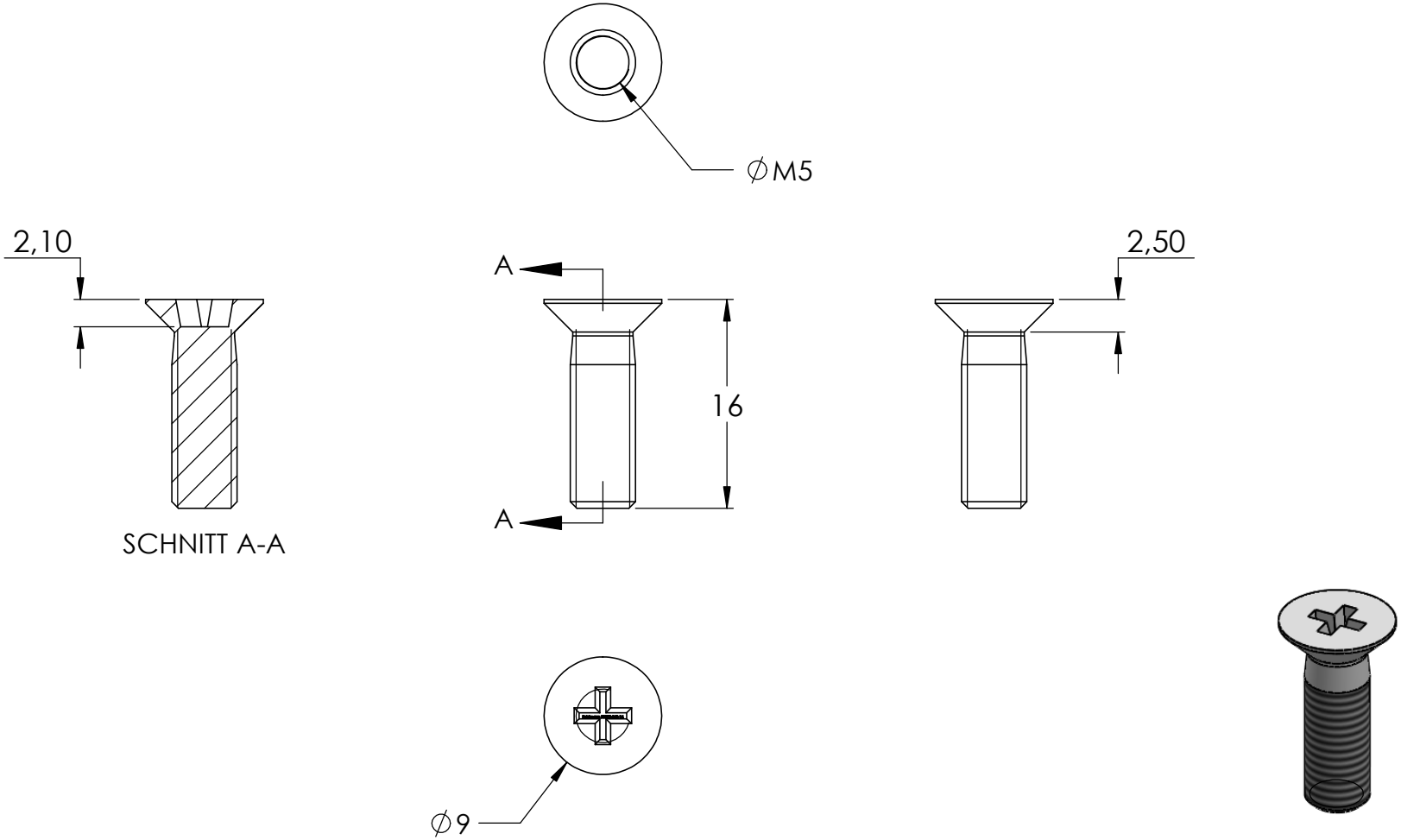
∅M5
2,10
A
16
A
2,50
SCHNITT A-A
∅9