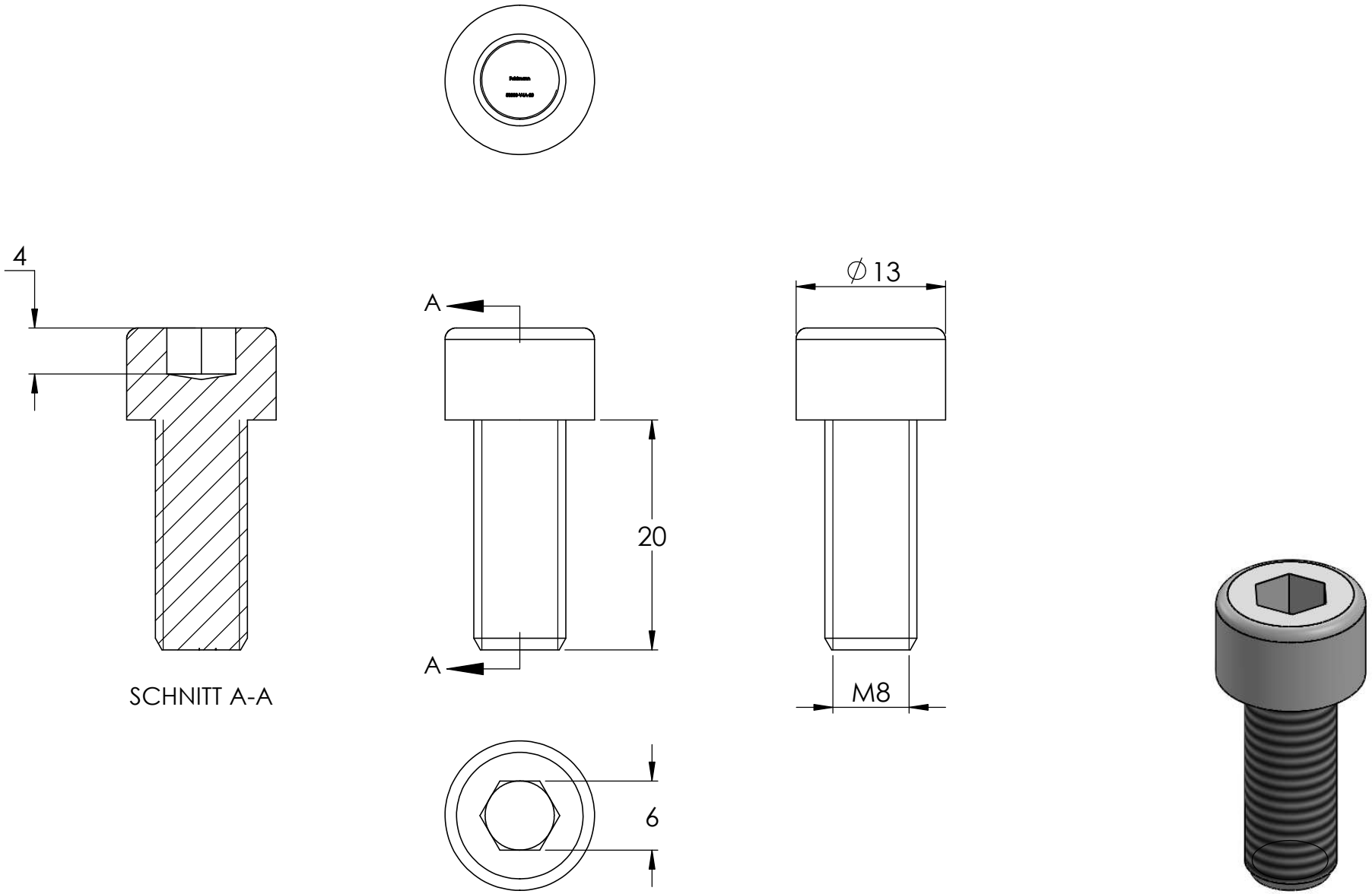
4
SCHNITT A-A
A
A
20
∅13
M8
6