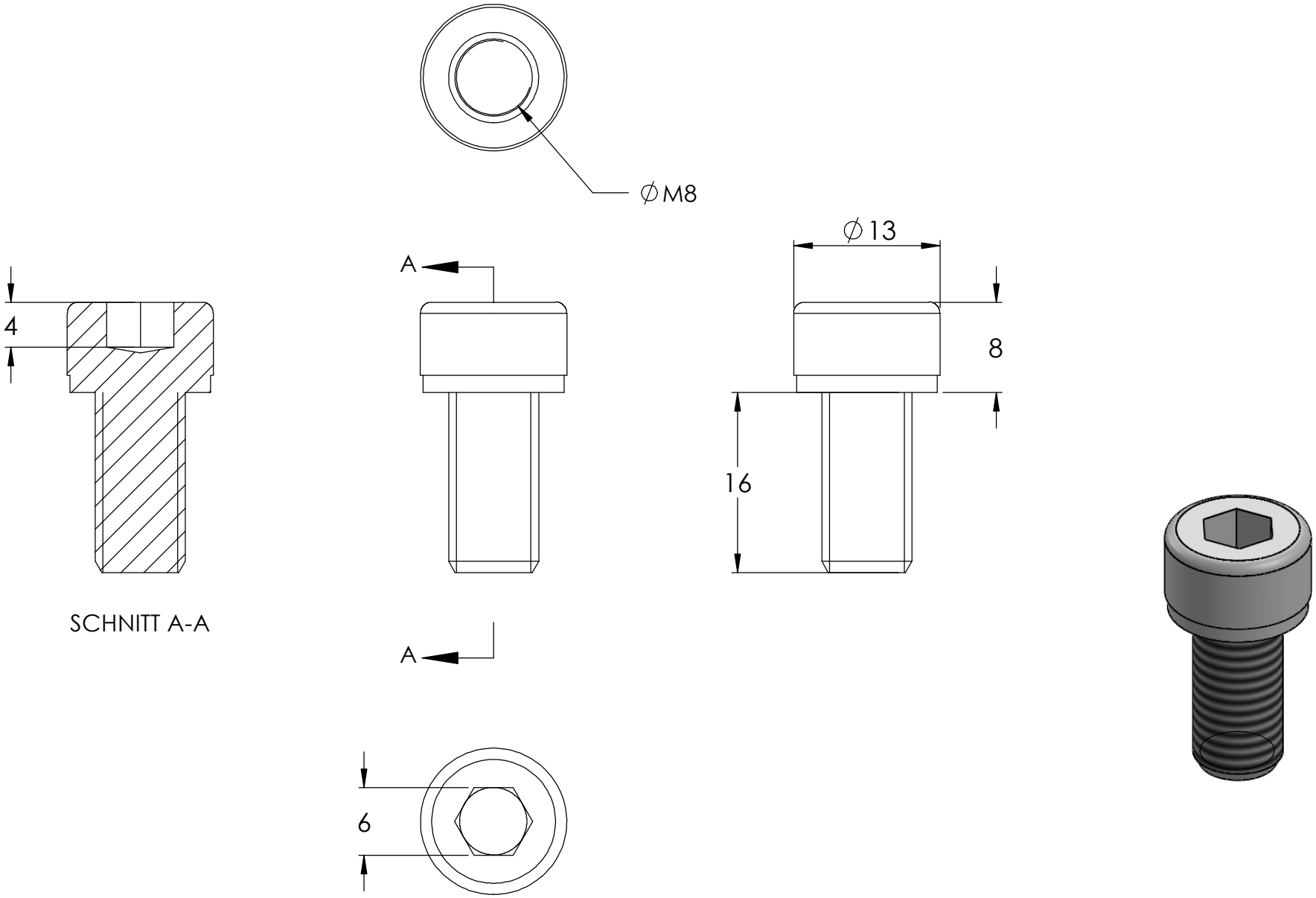
∅M8
∅13
A
4
8
16
SCHNITT A-A
A
6