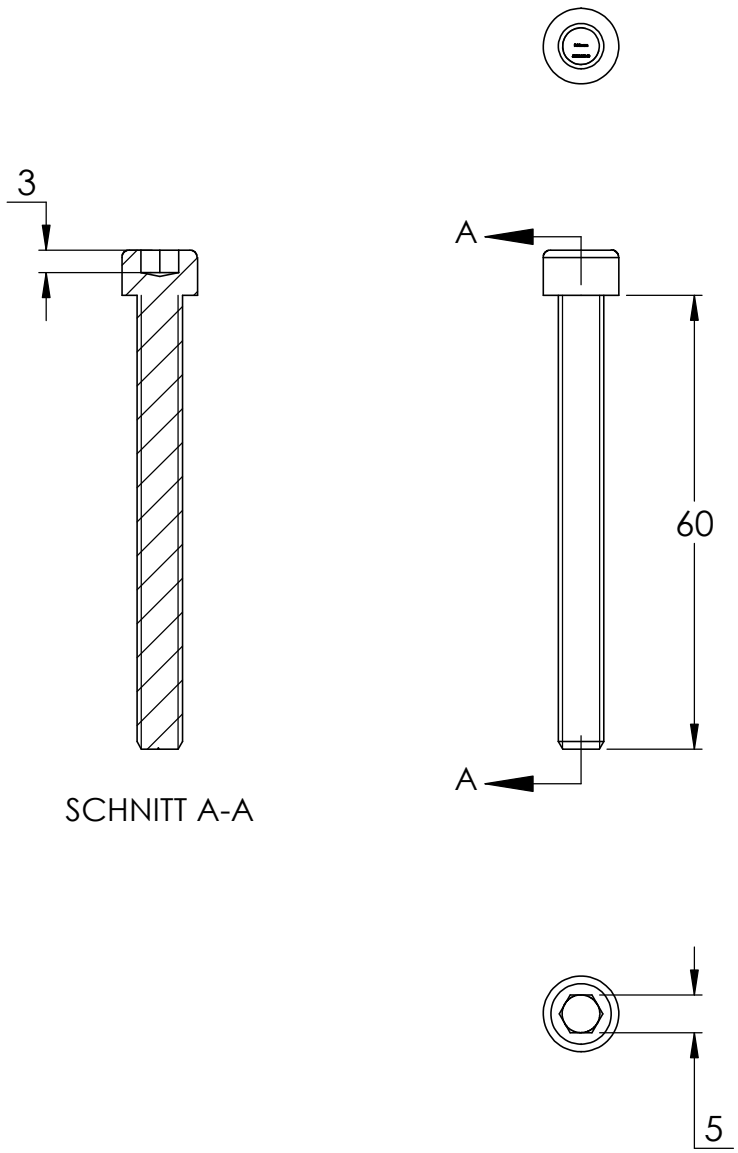
3
A
A
60
∅10
M6
5
SCHNITT A-A