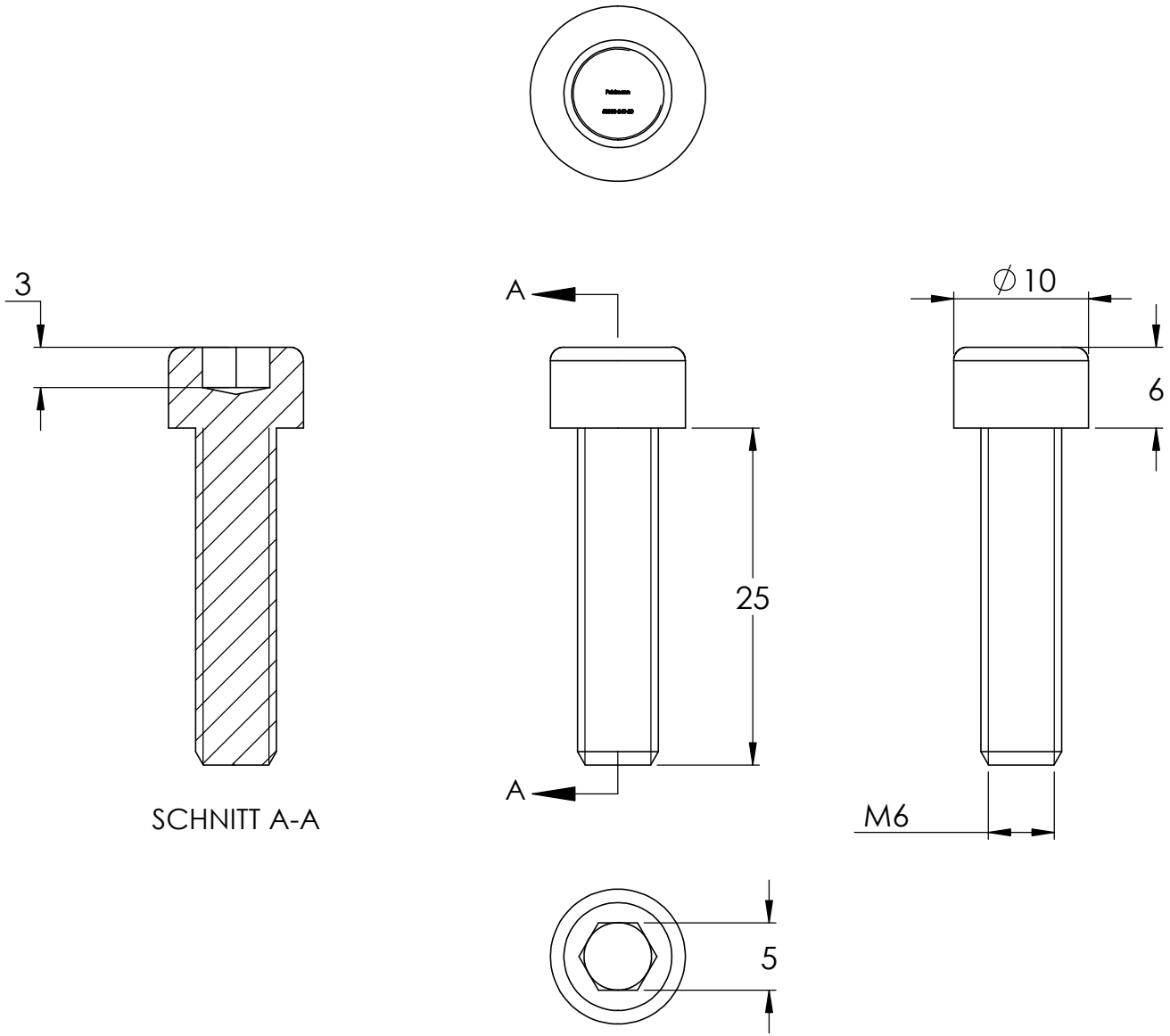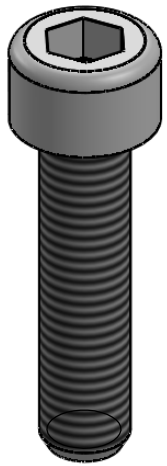
3
A
A
∅10
6
25
M6
5
SCHNITT A-A