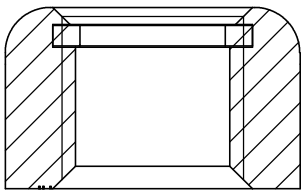
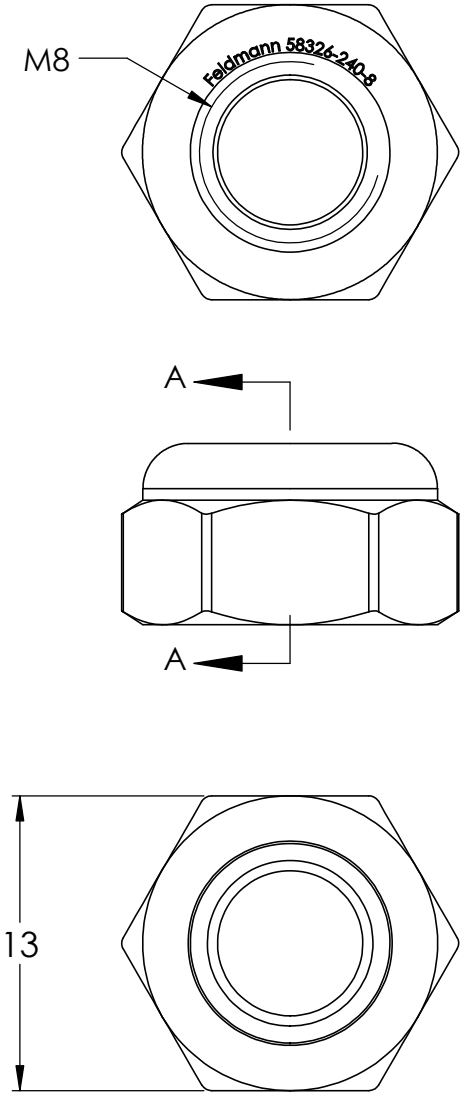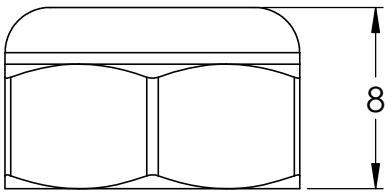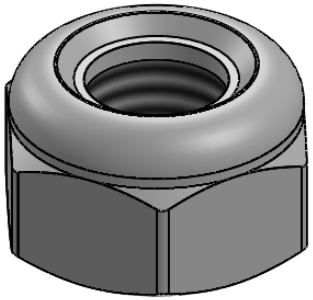
SCHNITT A-A