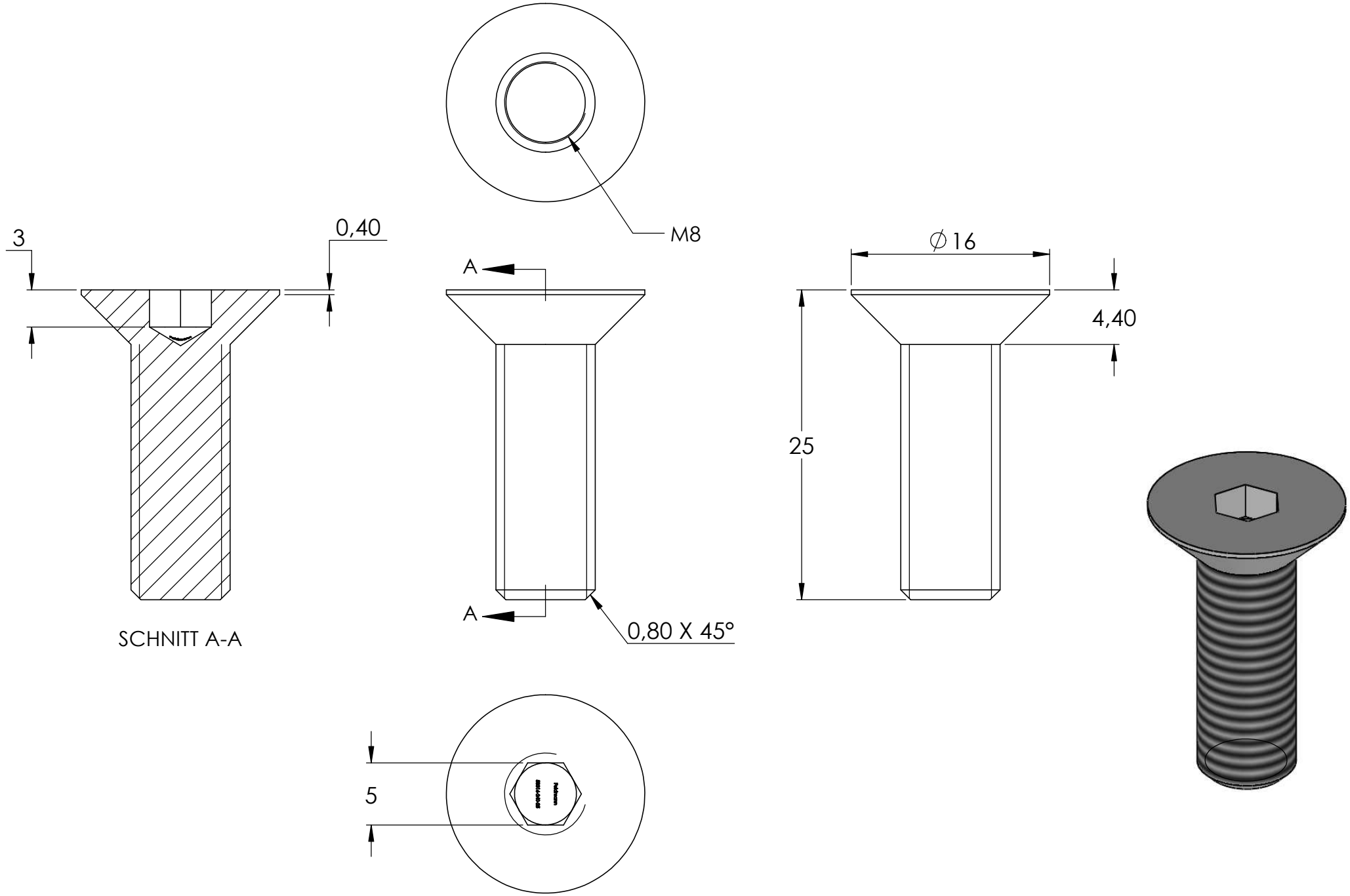
M8
3
0,40
A
A
SCHNITT A-A
0,80 X 45°
∅16
4,40
25
5