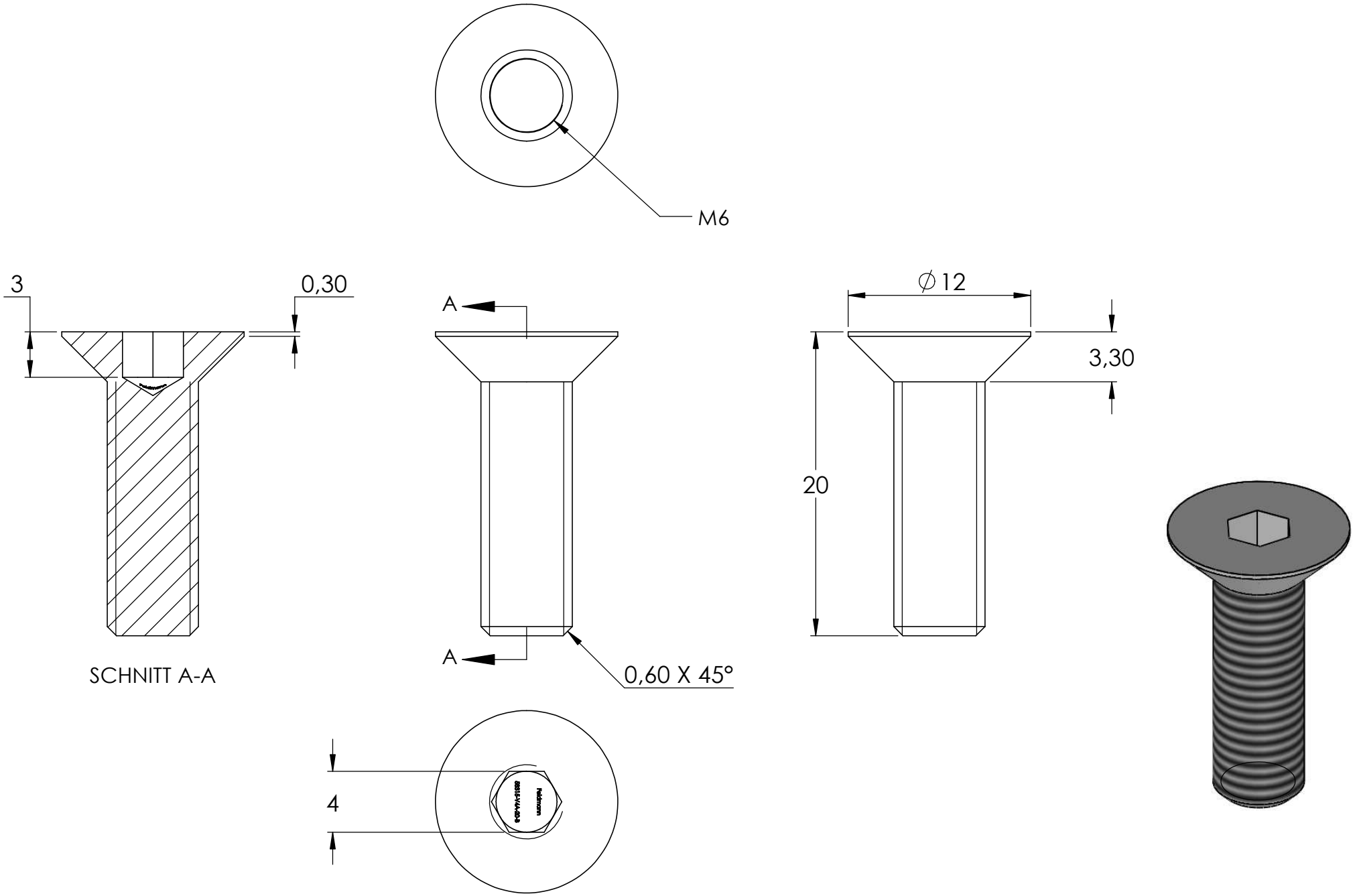
M6
3
0,30
A
A
SCHNITT A-A
0,60 X 45°
4
Feldmann
DIN 912-A4-A2-70
∅12
3,30
20