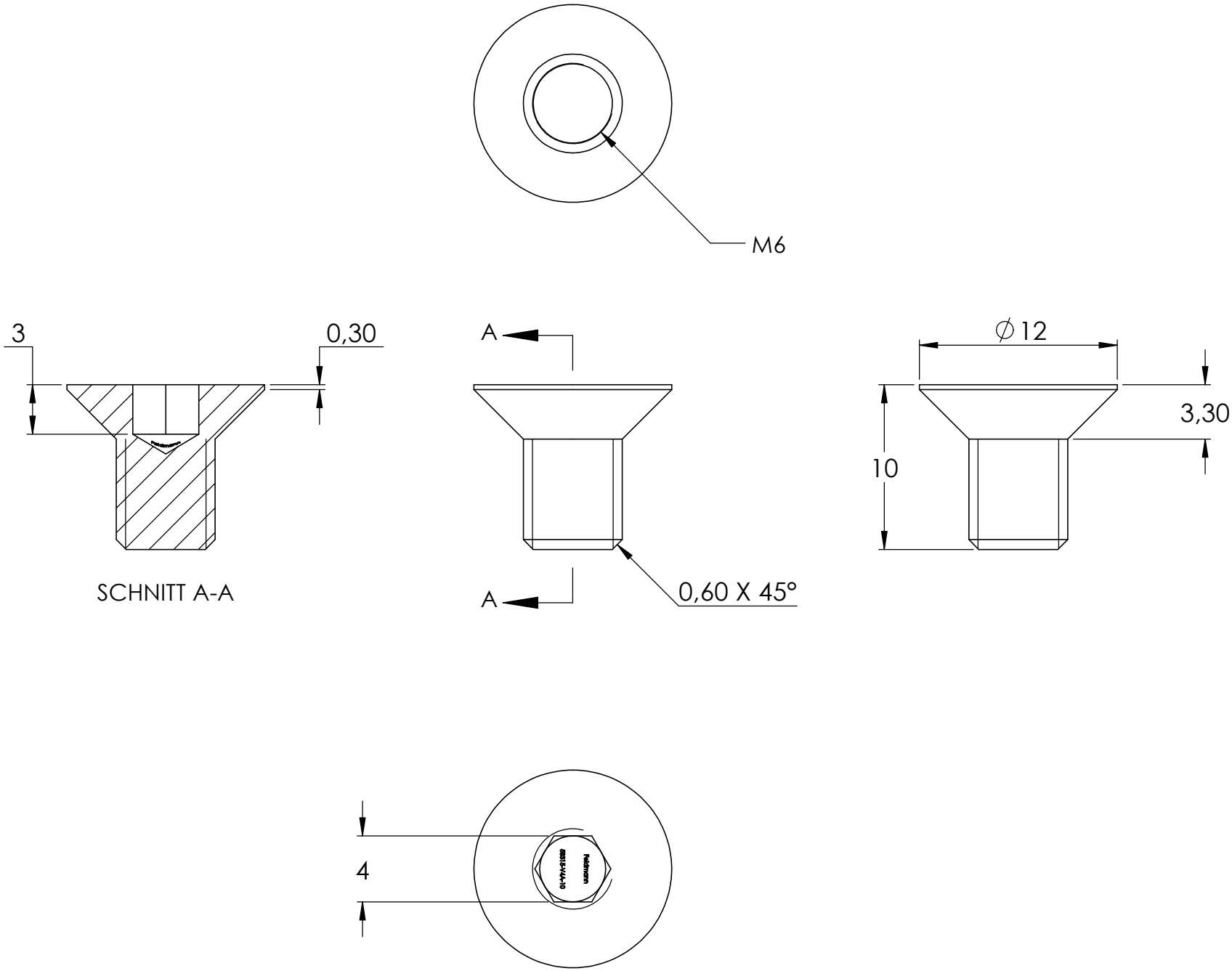
M6
3
0,30
SCHNITT A-A
A
A
0,60 X 45°
∅12
3,30
10
4