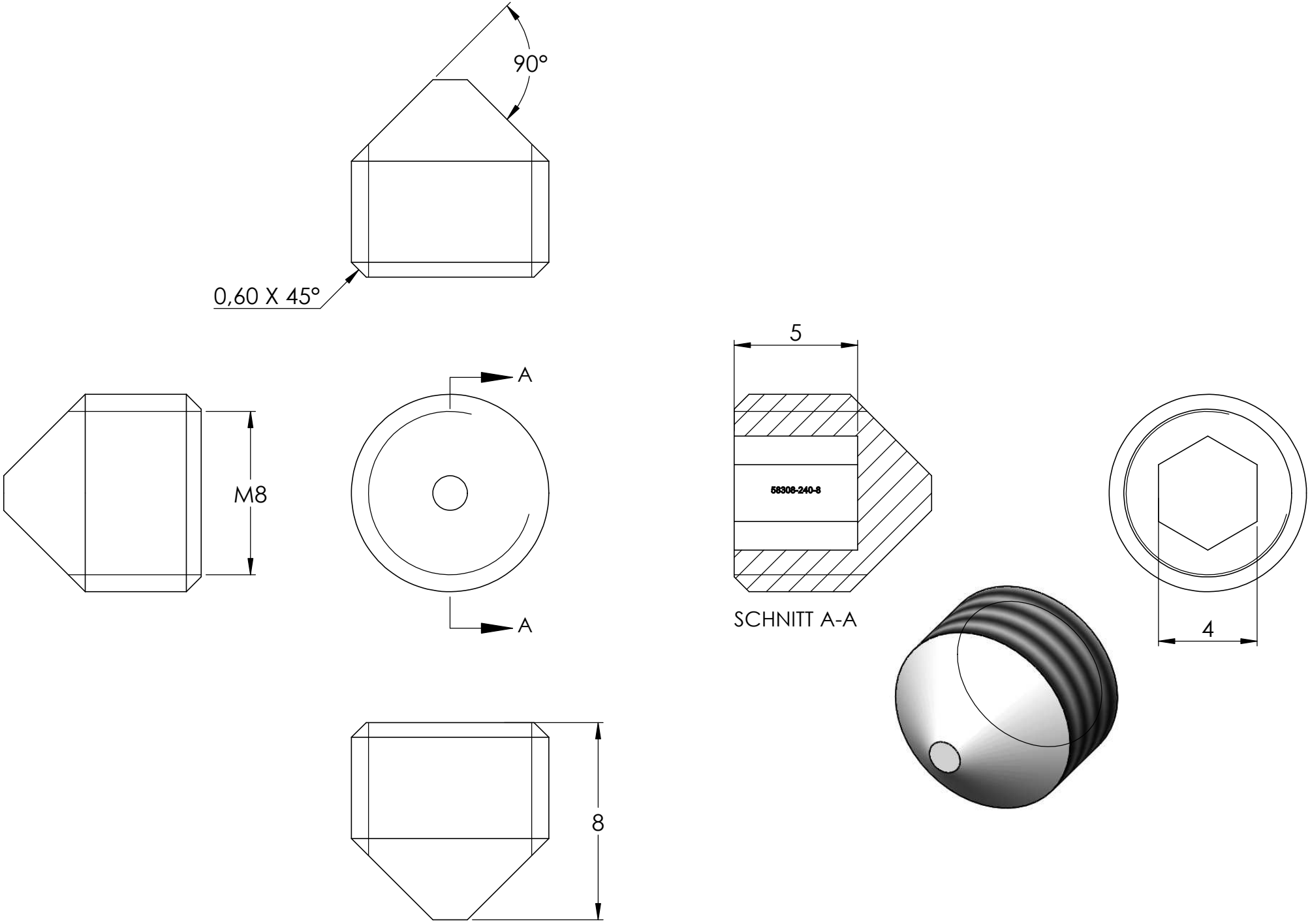
90°
0,60 X 45°
M8
A
A
5
58308-240-8
SCHNITT A-A
4
8