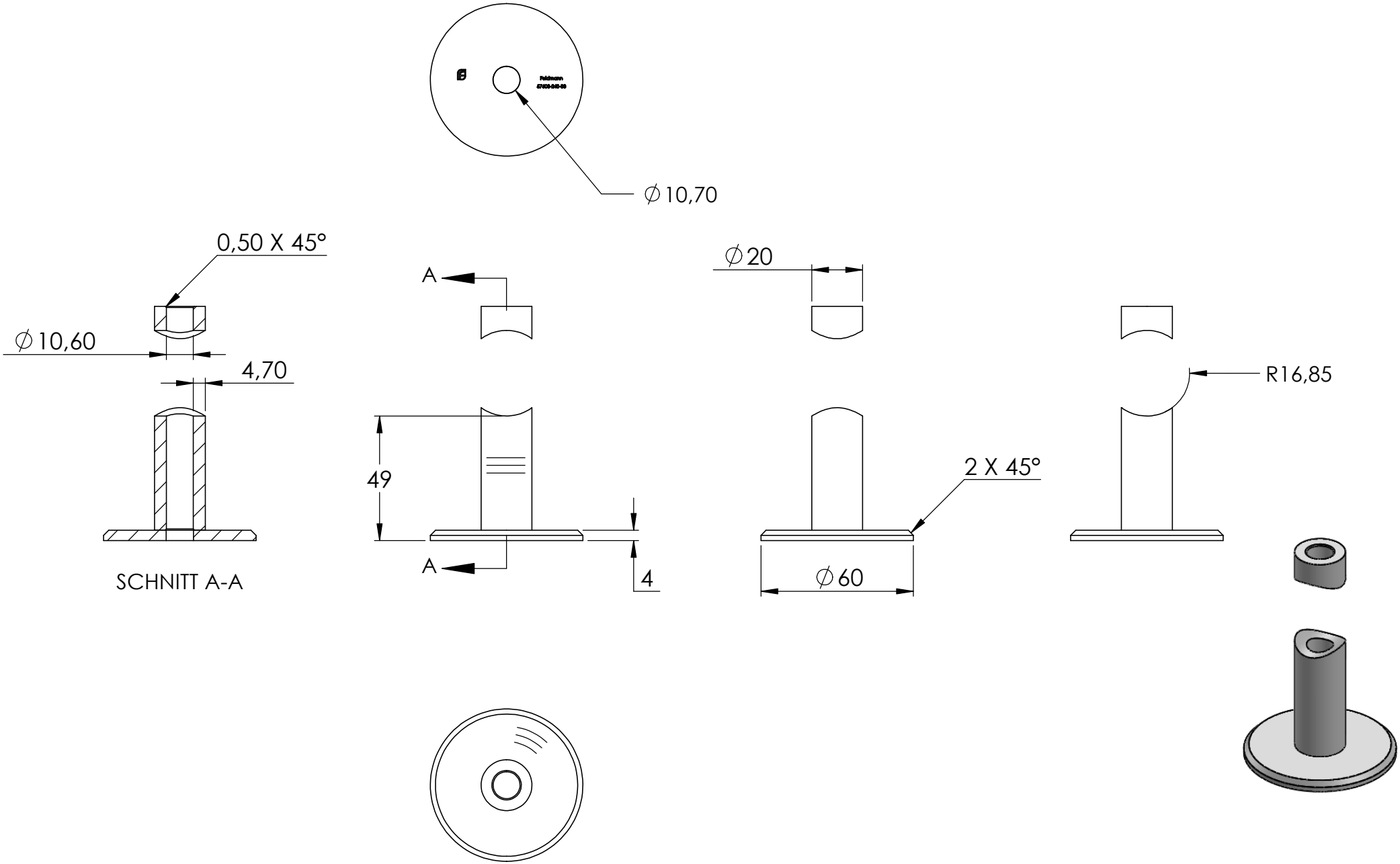
Feldmann
57608-040-99
∅10,70
0,50 X 45°
∅10,60
4,70
SCHNITT A-A
A
A
49
4
∅20
2 X 45°
∅60
R16,85

Feldmann
57608-240-33

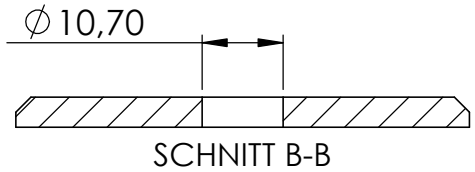
∅10,70
SCHNITT B-B

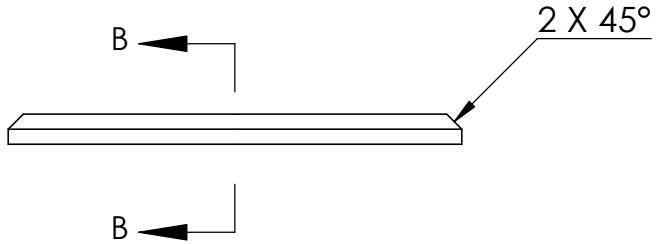
B
2 X 45°
B

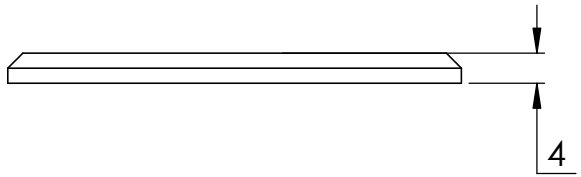
4

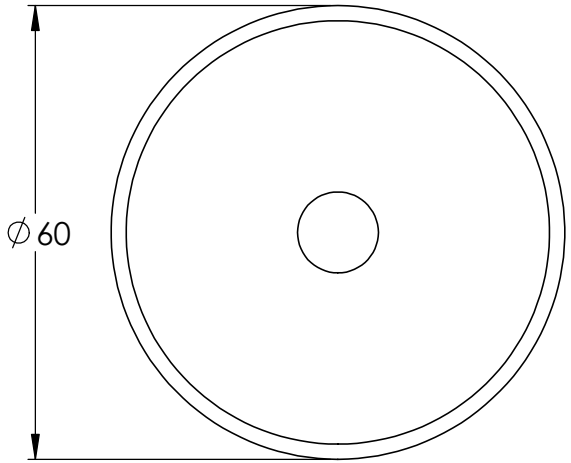
∅60

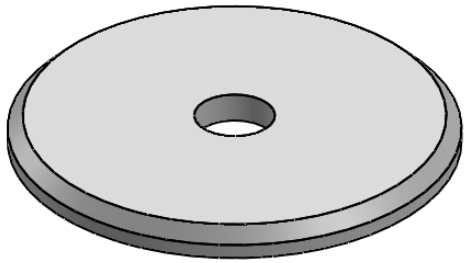

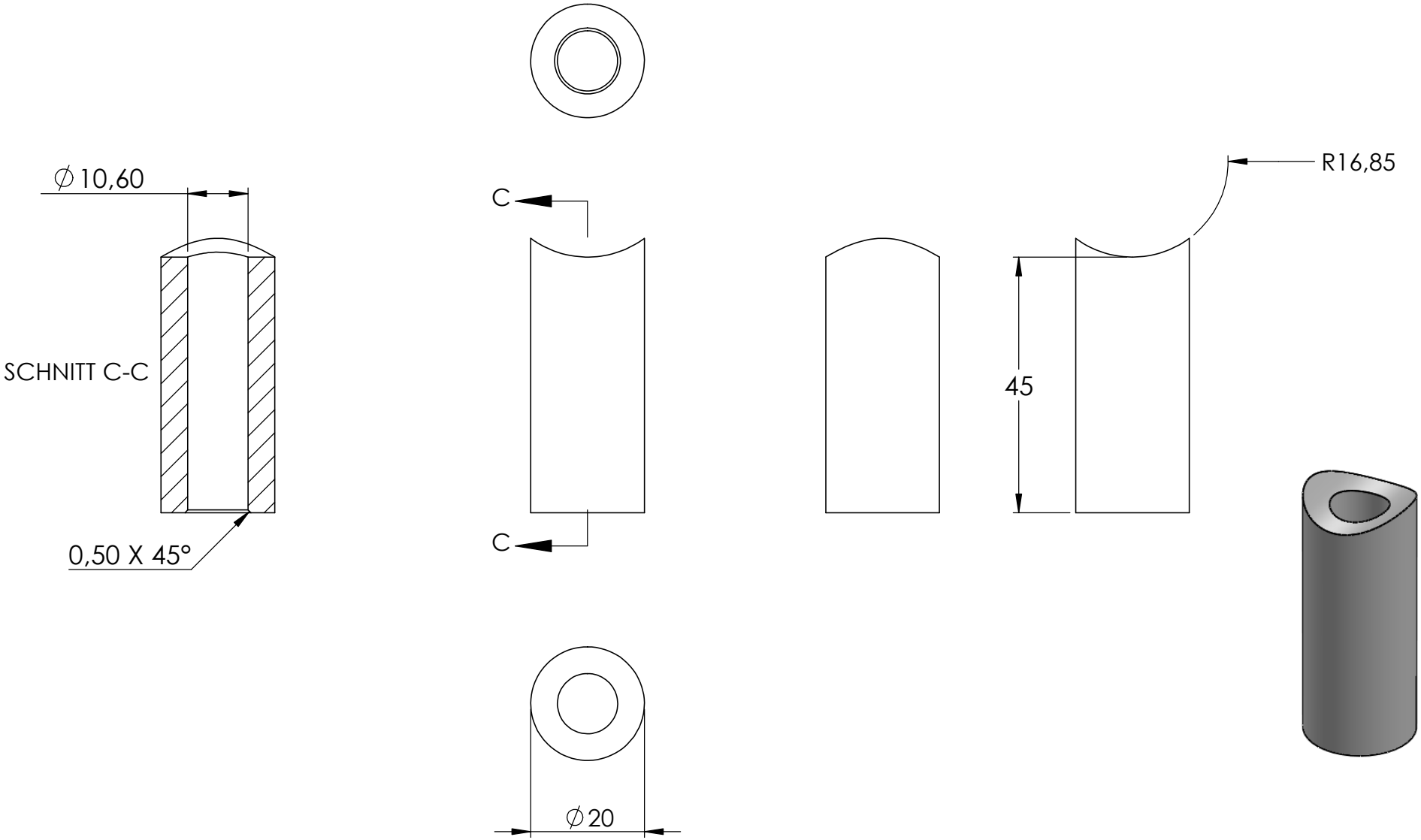
∅10,60
SCHNITT C-C
0,50 X 45°
C
C
∅20
R16,85
45

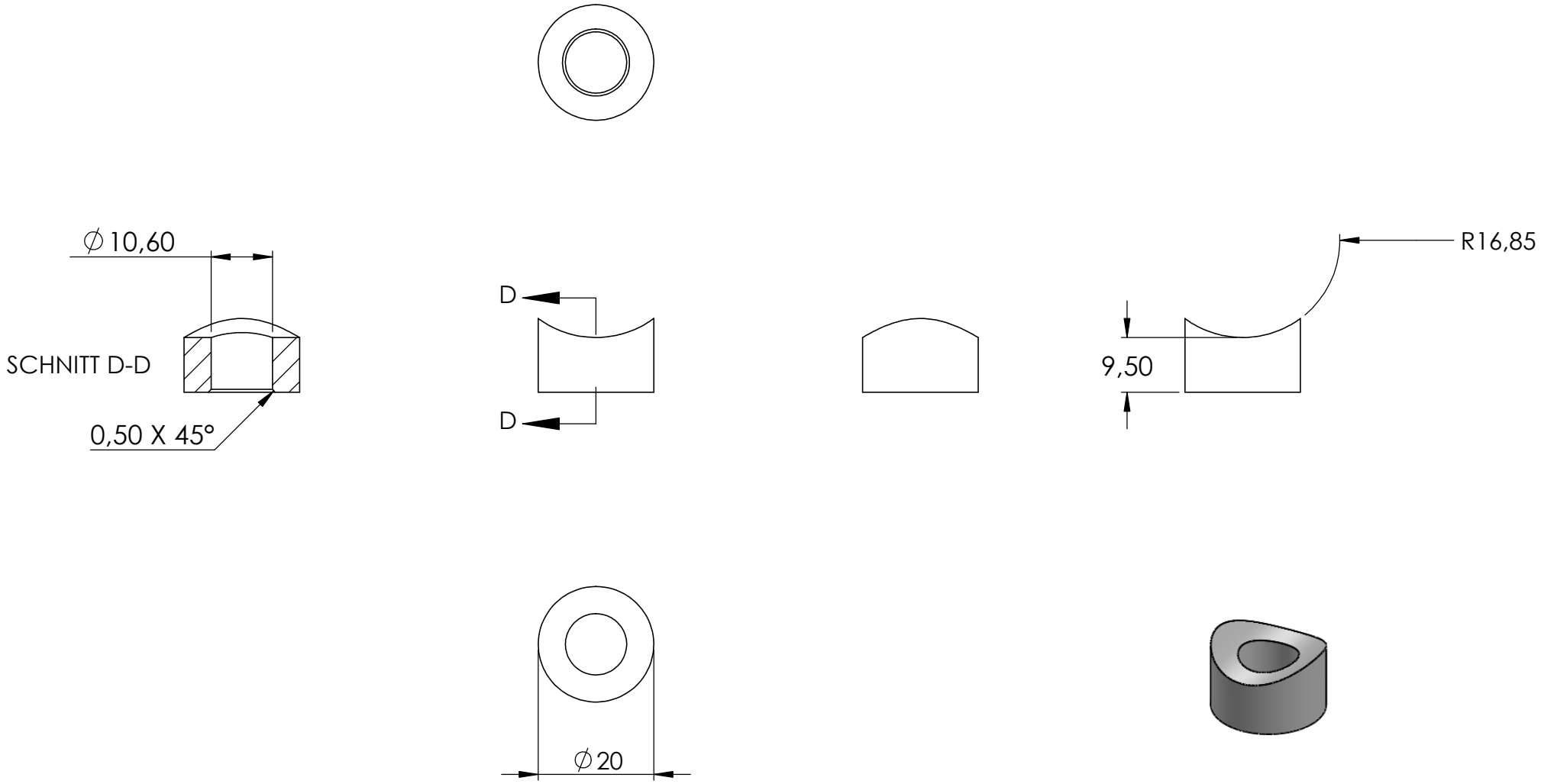
∅10,60
SCHNITT D-D
0,50 X 45°
D
D
R16,85
9,50
∅20

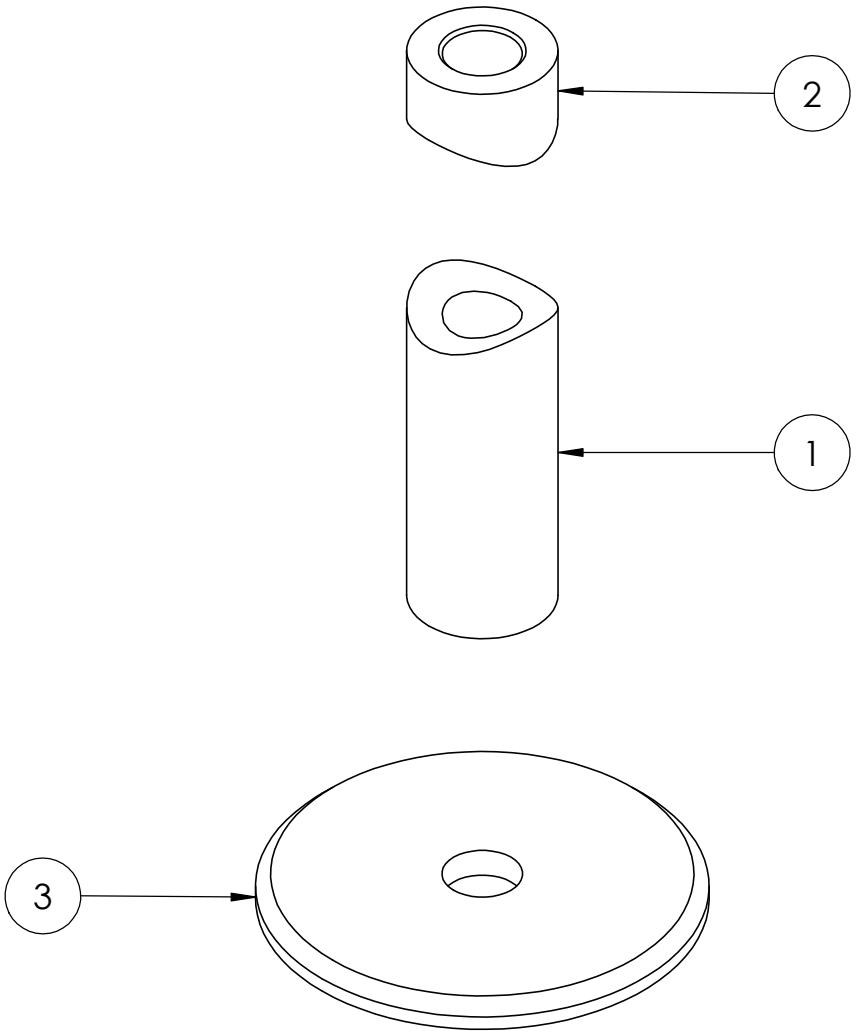
2
1
3