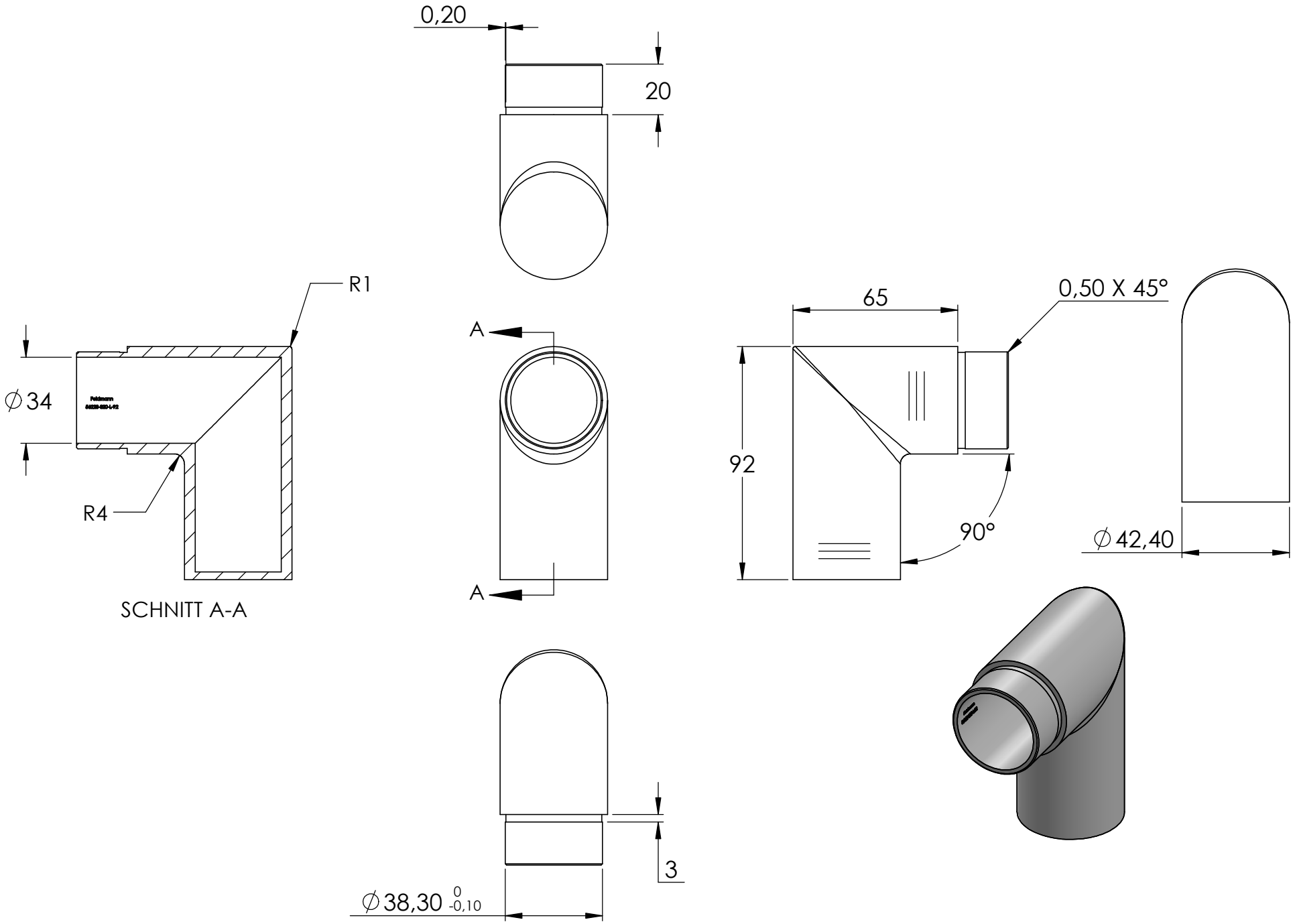
0,20
20
R1
∅34
R4
SCHNITT A-A
A
A
65
0,50 X 45°
92
90°
∅42,40
3
∅38,30 0 -0,10