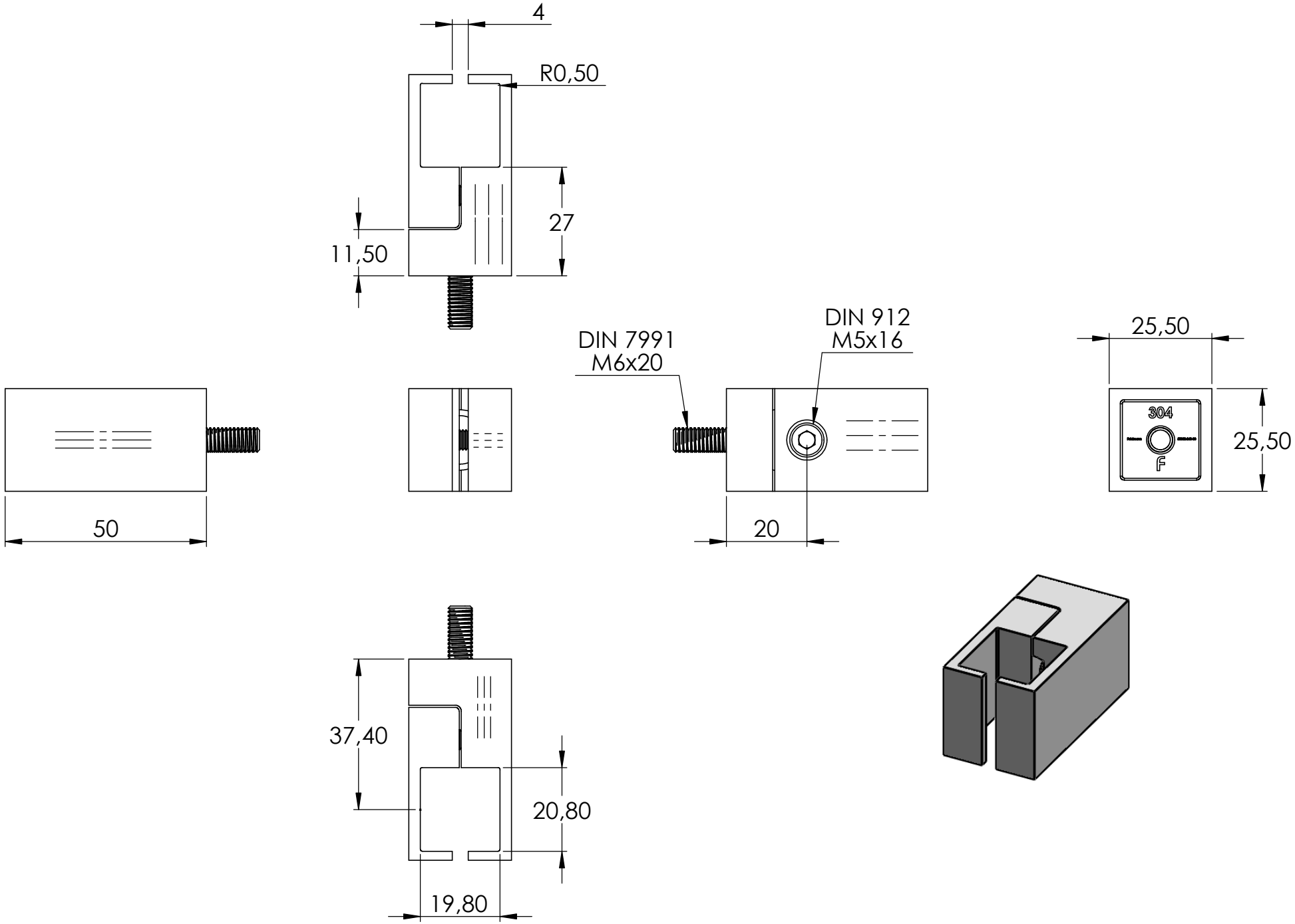
4
R0,50
27
11,50
DIN 7991
M6x20
DIN 912
M5x16
25,50
304
F
25,50
50
20
37,40
20,80
19,80

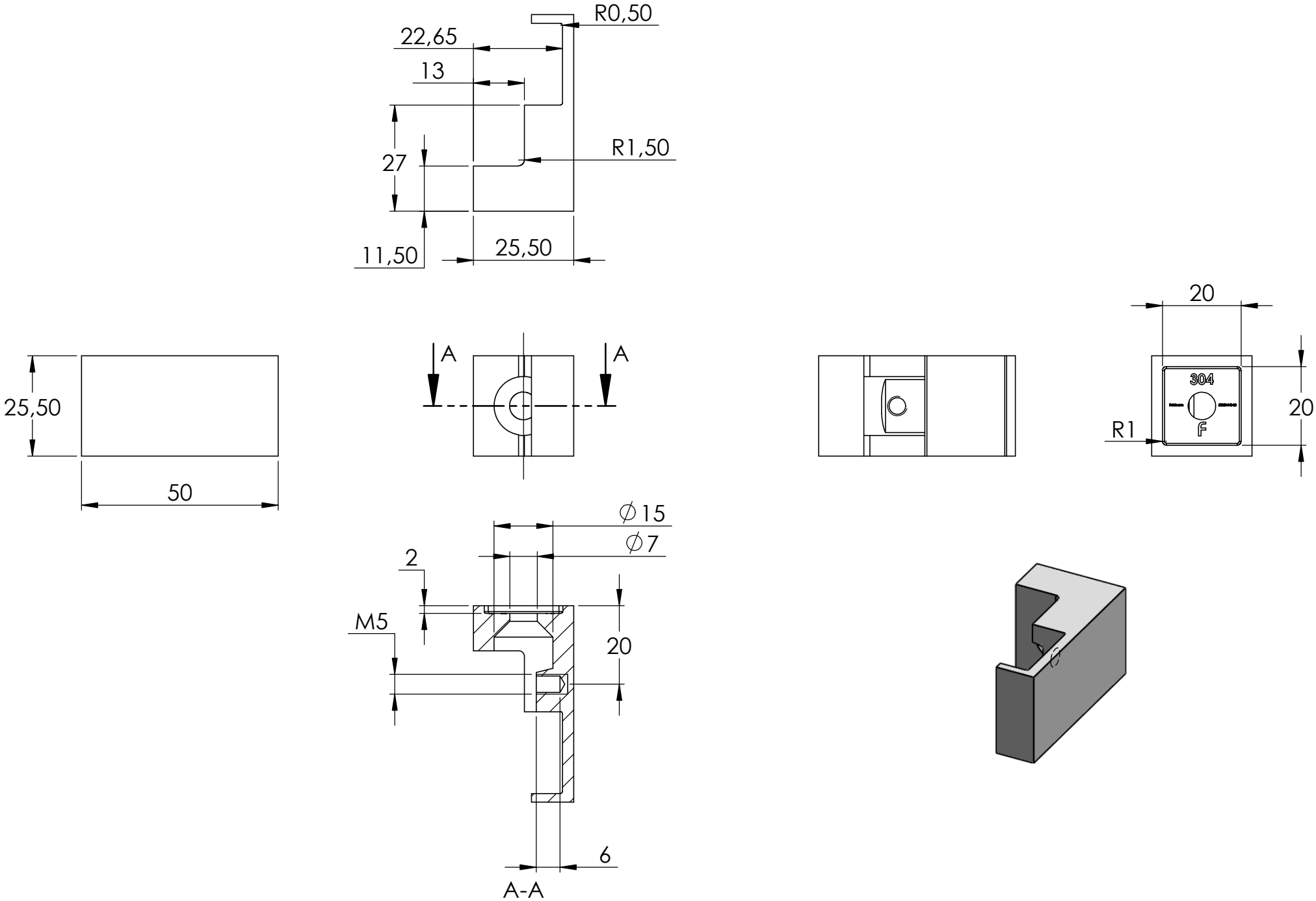
R0,50
22,65
13
27
R1,50
11,50
25,50
20
A
A
25,50
304
20
R1
F
50
∅15
∅7
2
M5
20
6
A-A

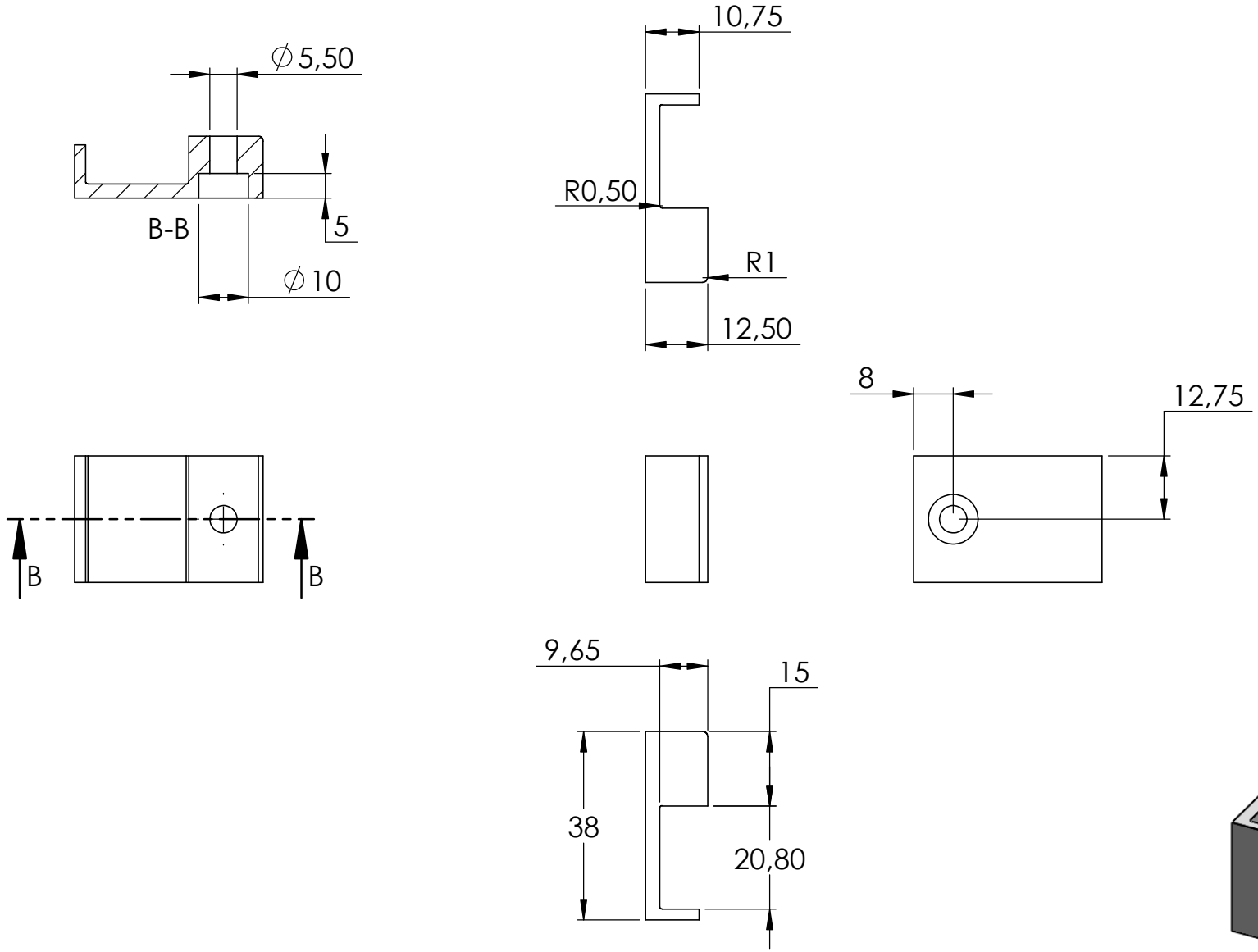
∅5,50
B-B
5
∅10
10,75
R0,50
R1
12,50
8
12,75
B
B
9,65
15
38
20,80
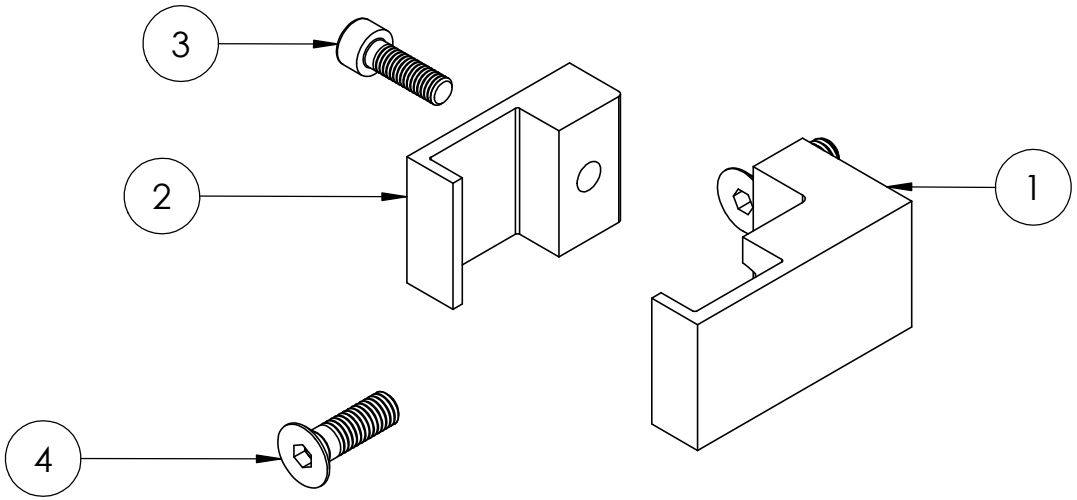
4	DIN 7991 - M6 x 20 --- 13.7S	1
5	DIN7991 M6x20	1