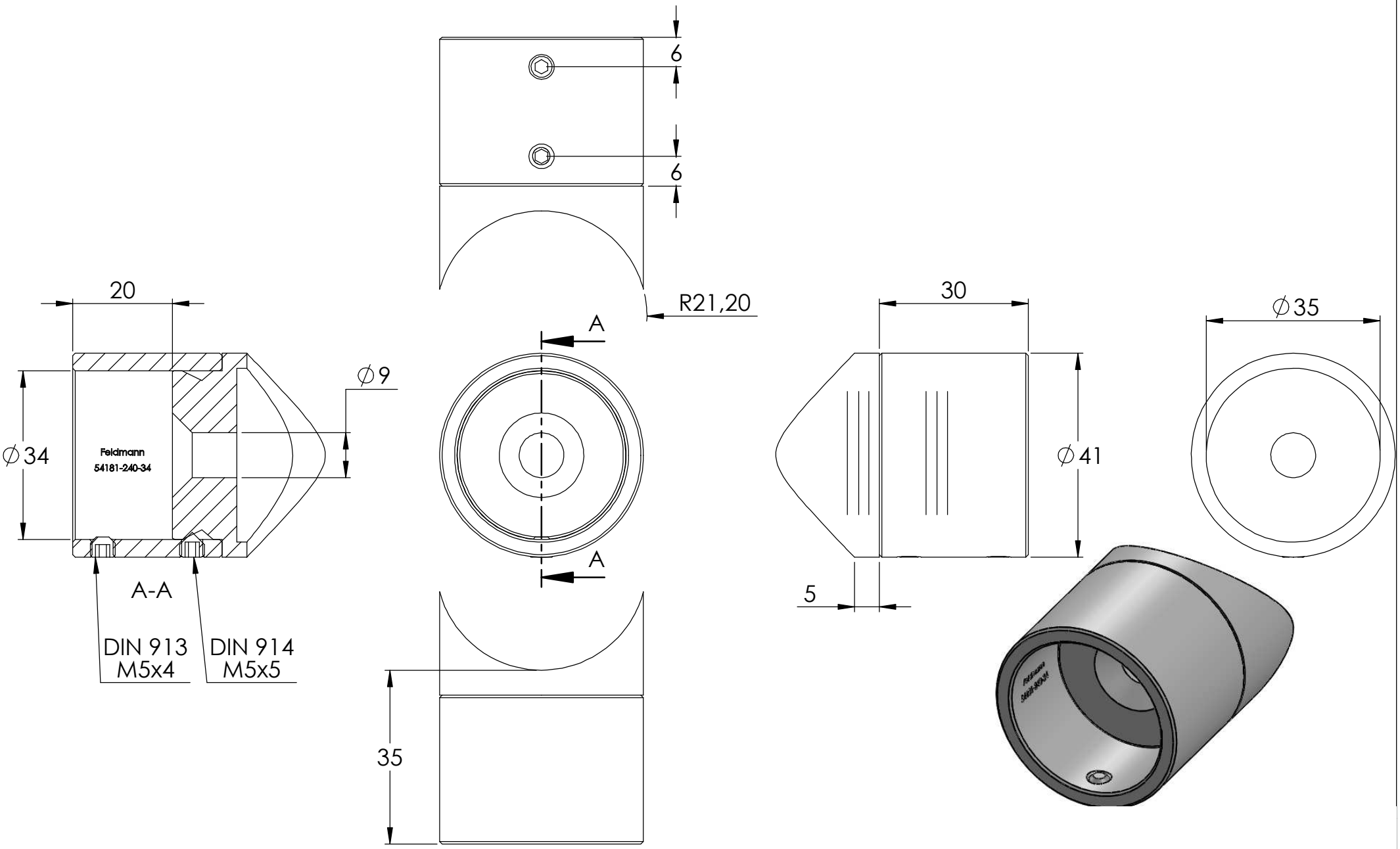
6
6
R21,20
20
A
30
∅35
∅9
∅34
Feldmann
54181-240-34
∅41
A
5
A-A
DIN 913
M5x4
DIN 914
M5x5
35

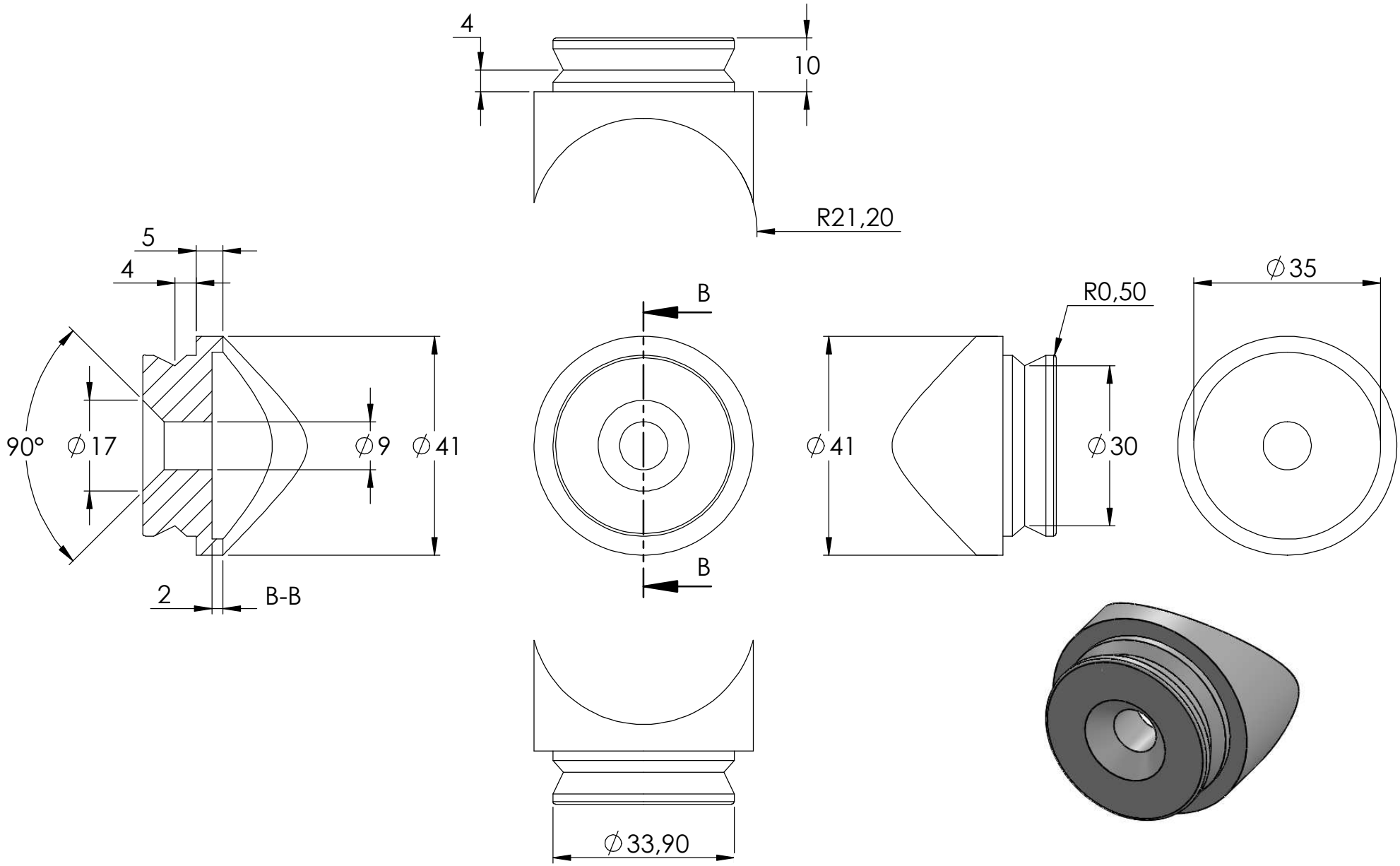
4
10
R21,20
5
4
90°
∅17
∅9
∅41
2
B-B
B
B
∅41
R0,50
∅30
∅35
∅33,90

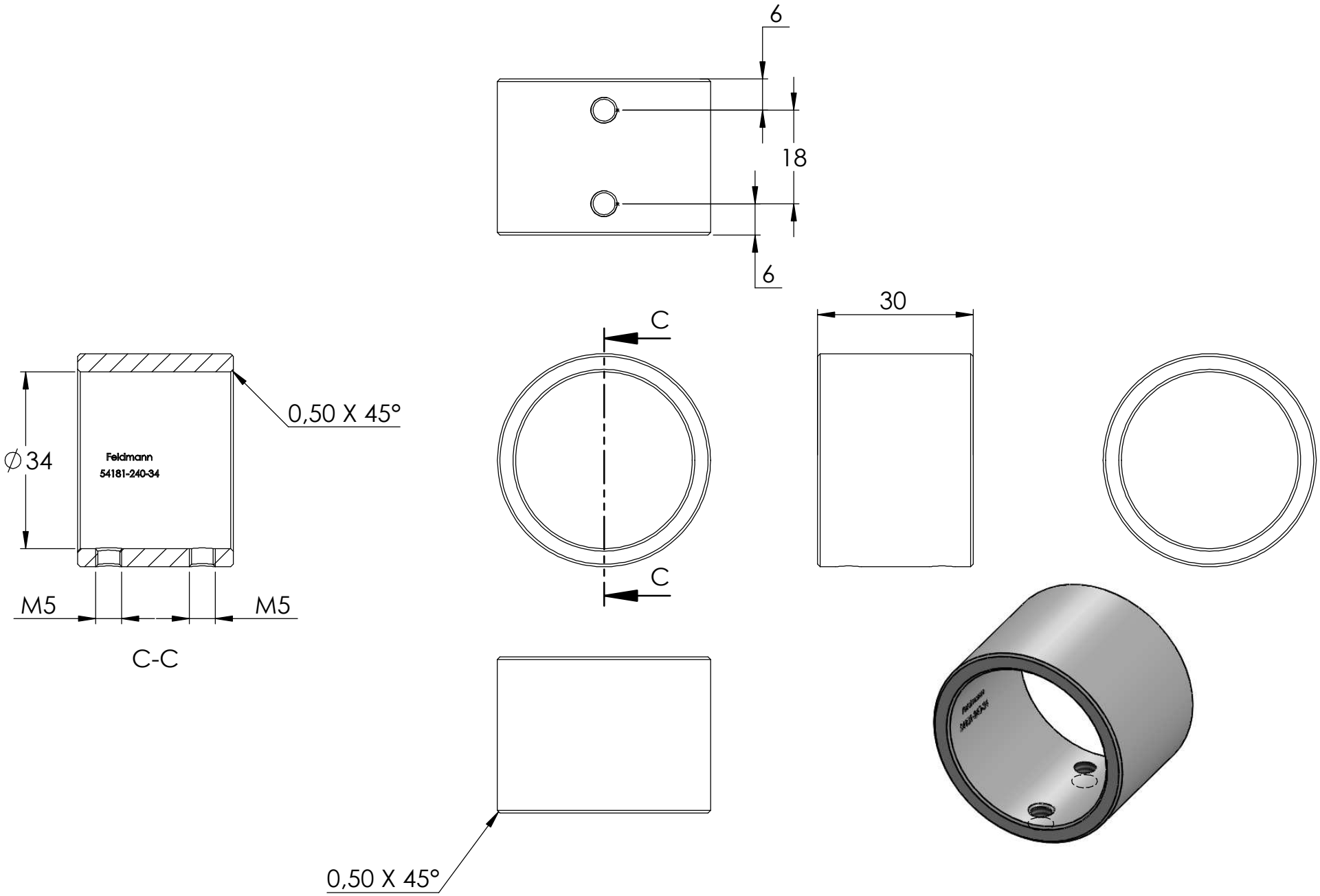
6
18
6
30
C
C
0,50 X 45°
∅34
Feldmann
54181-240-34
M5
M5
C-C
0,50 X 45°
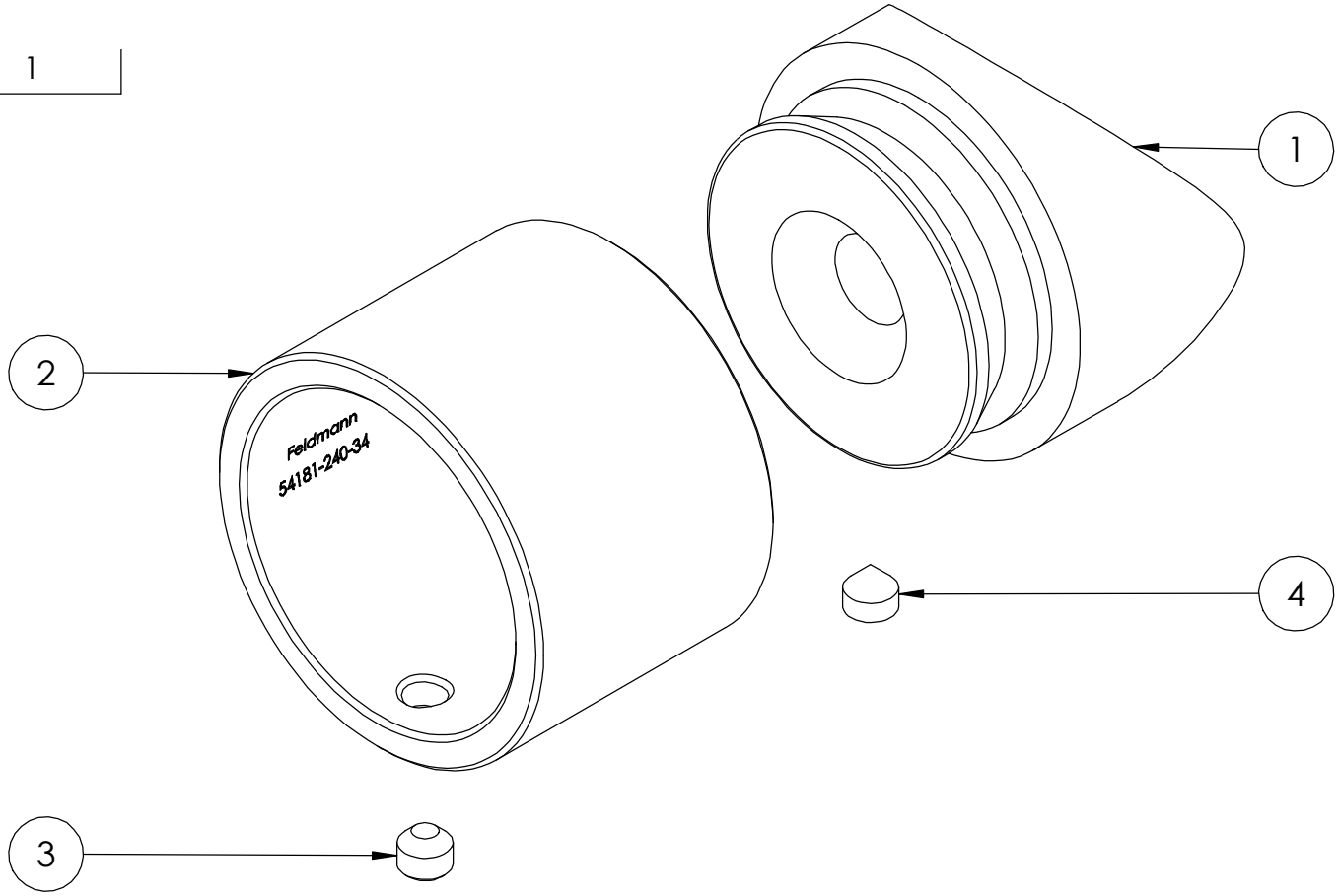
4	DIN914 M5x5	1