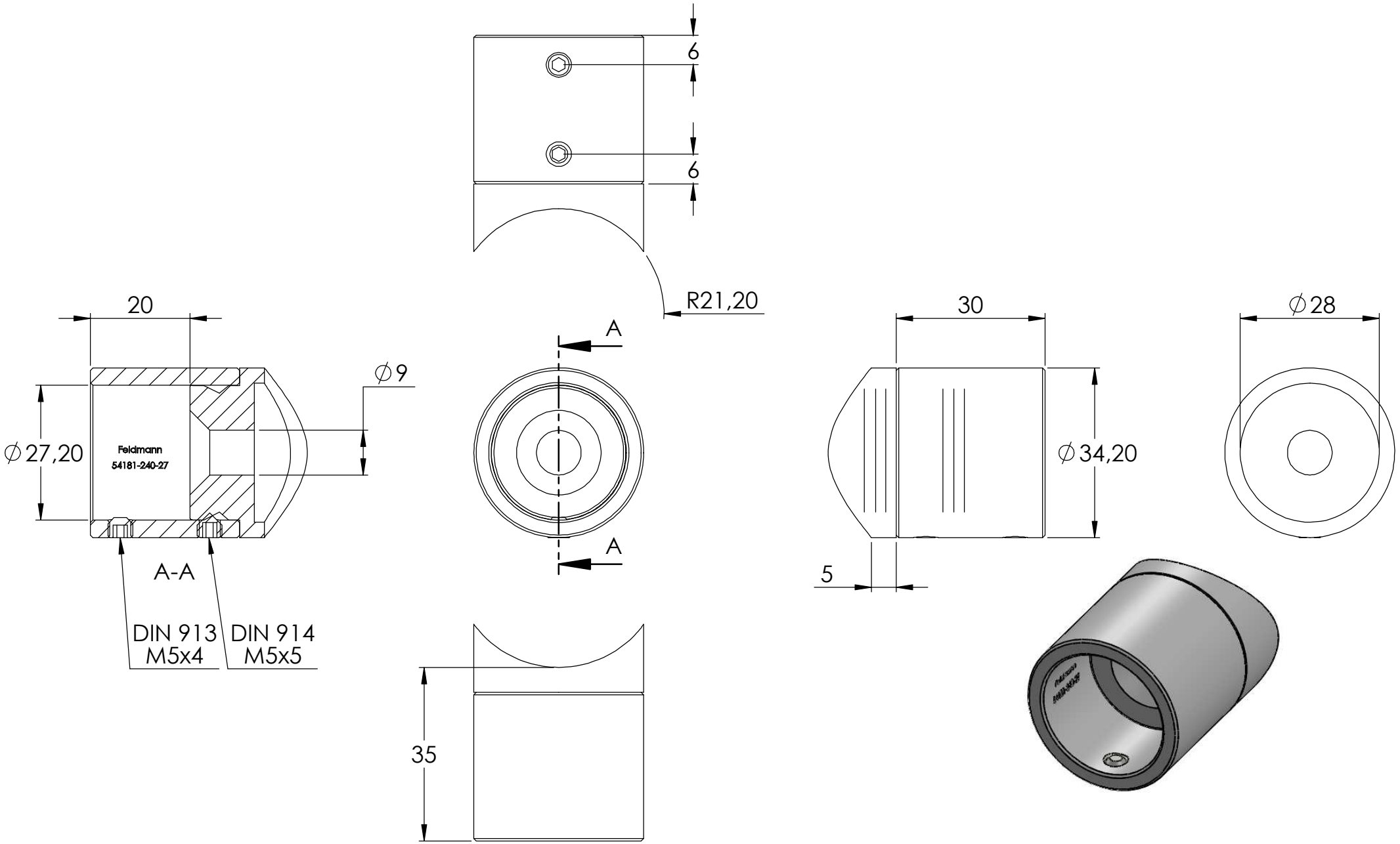
6
6
R21,20
20
A
30
⌀28
⌀9
⌀27,20
Feldmann
54181-240-27
⌀34,20
A
5
A-A
DIN 913
M5x4
DIN 914
M5x5
35

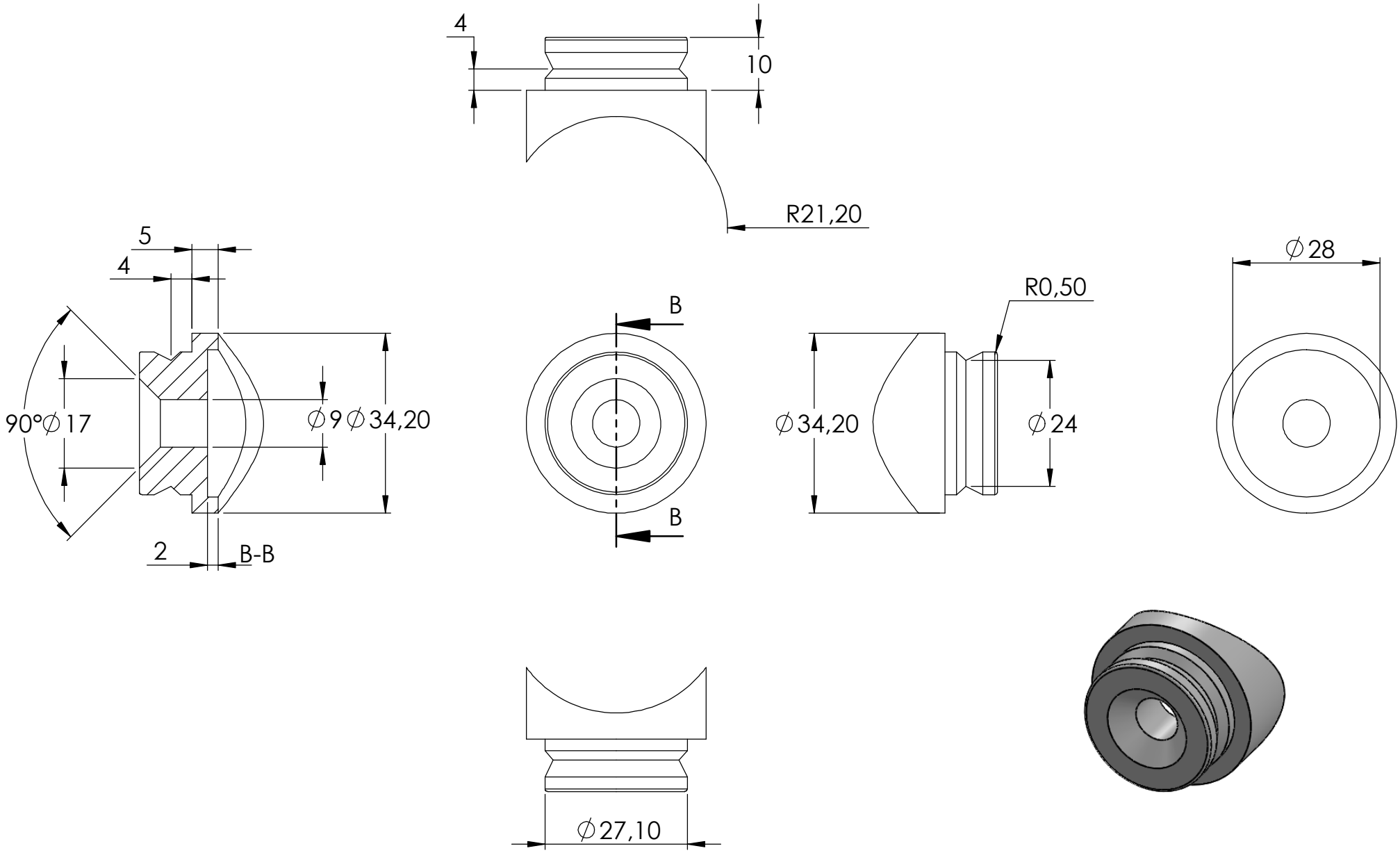
4
10
R21,20
5
4
90°
∅17
∅9
∅34,20
2
B-B
B
B
R0,50
∅34,20
∅24
∅28
∅27,10

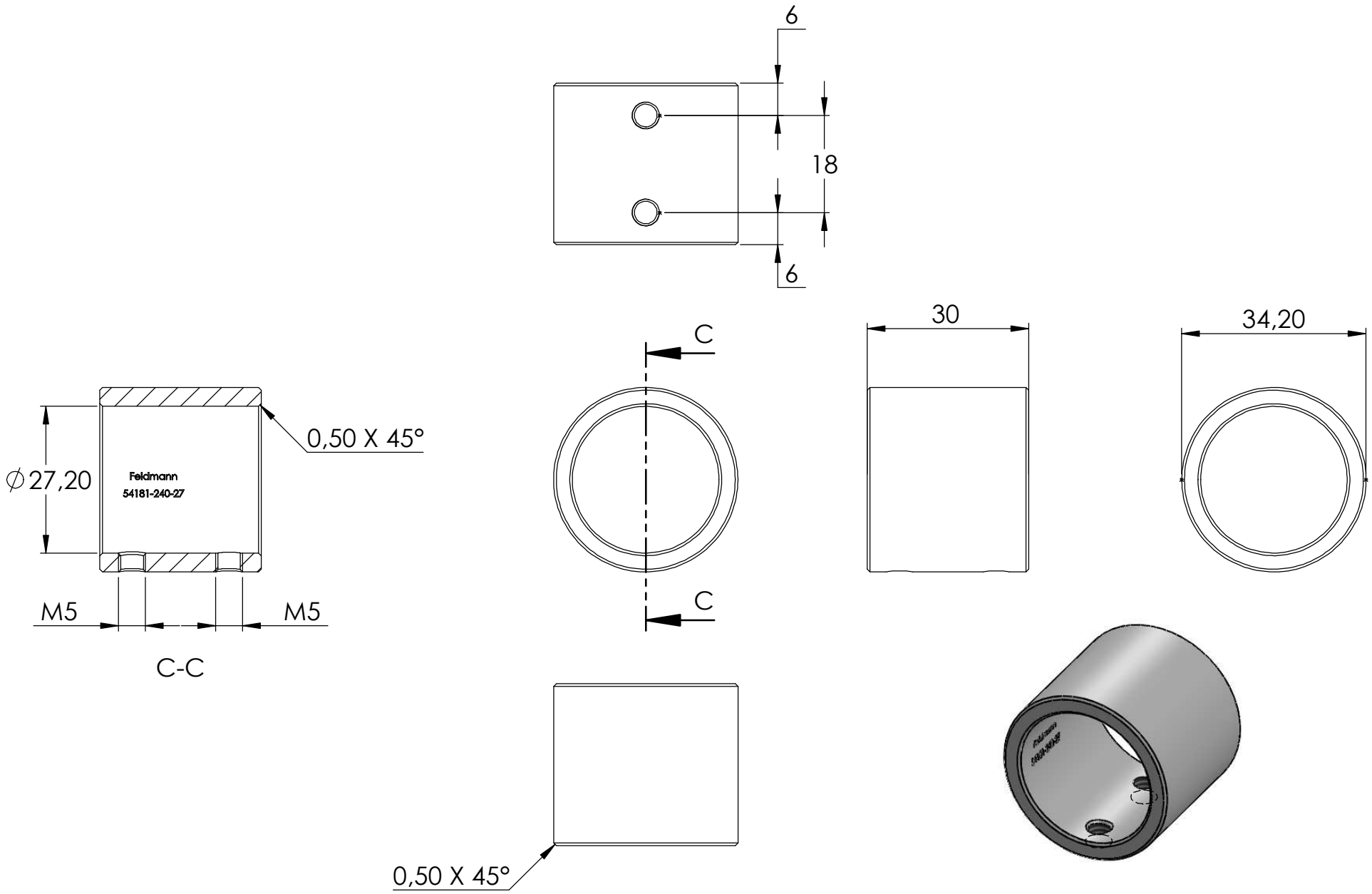
6
18
6
30
34,20
C
C
0,50 X 45°
∅27,20
Feldmann
54181-240-27
M5
M5
C-C
0,50 X 45°
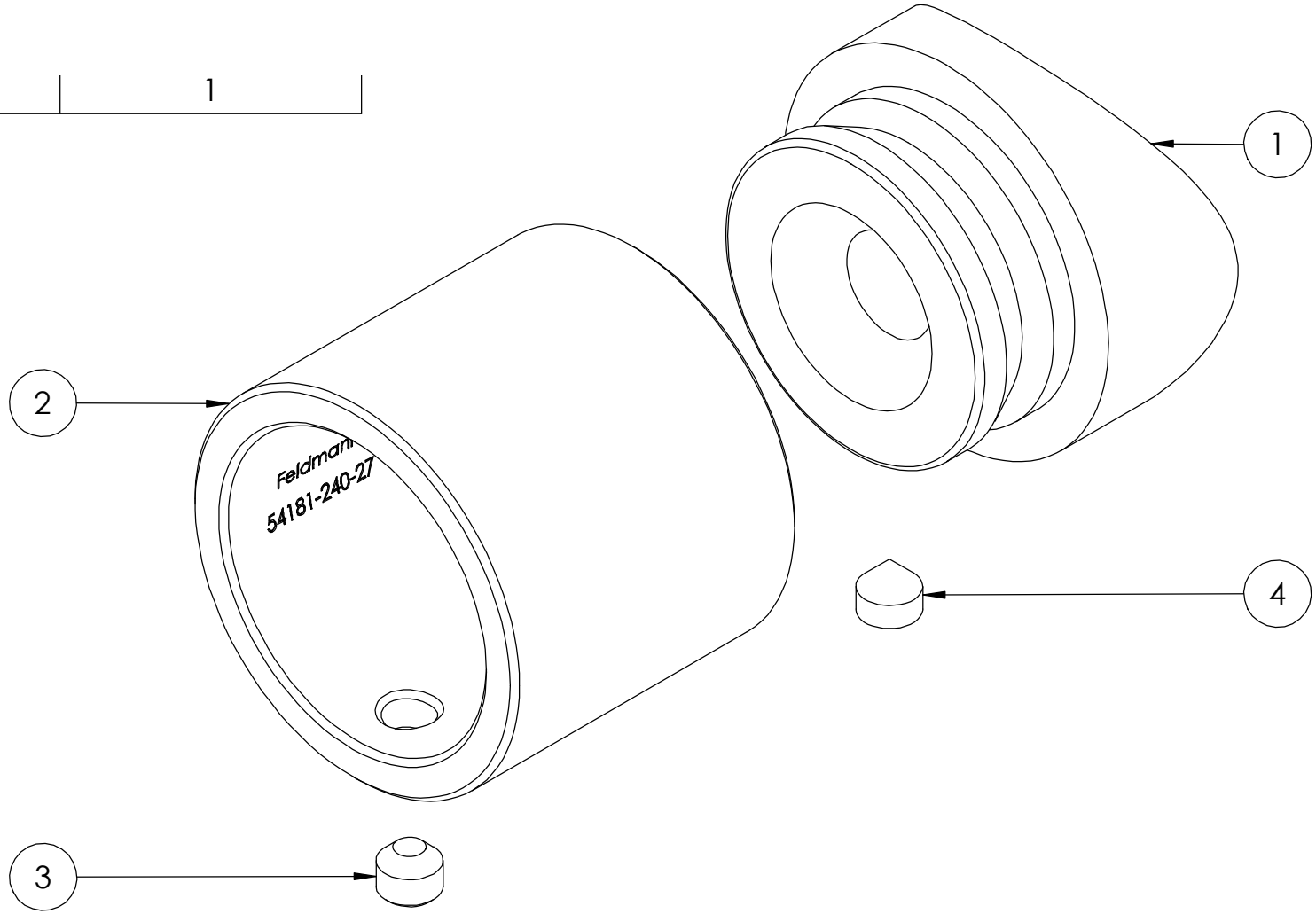
4	DIN914 M5x5	1