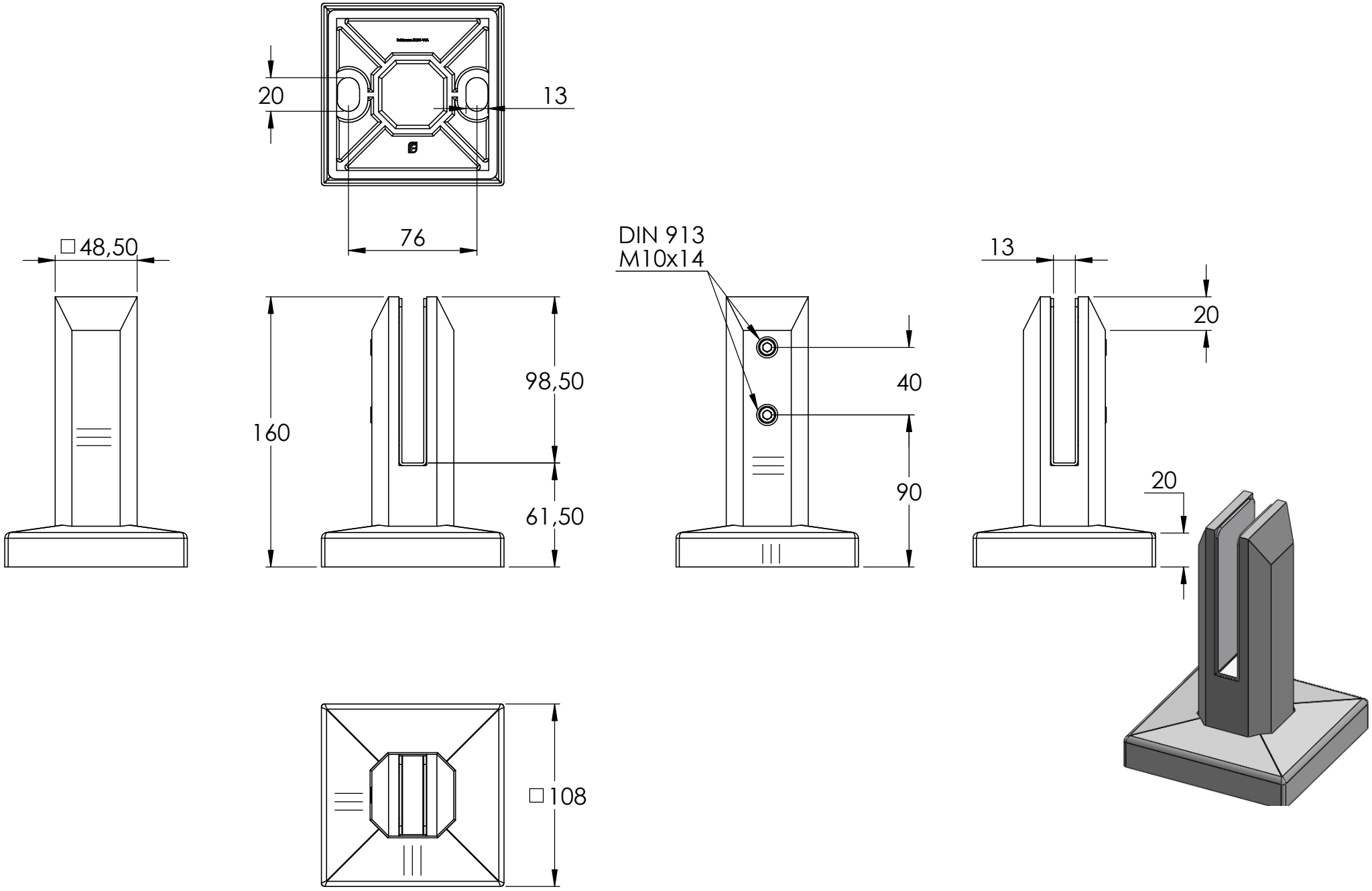
20
13
76
□48,50
160
98,50
61,50
DIN 913
M10x14
40
90
13
20
20
□108

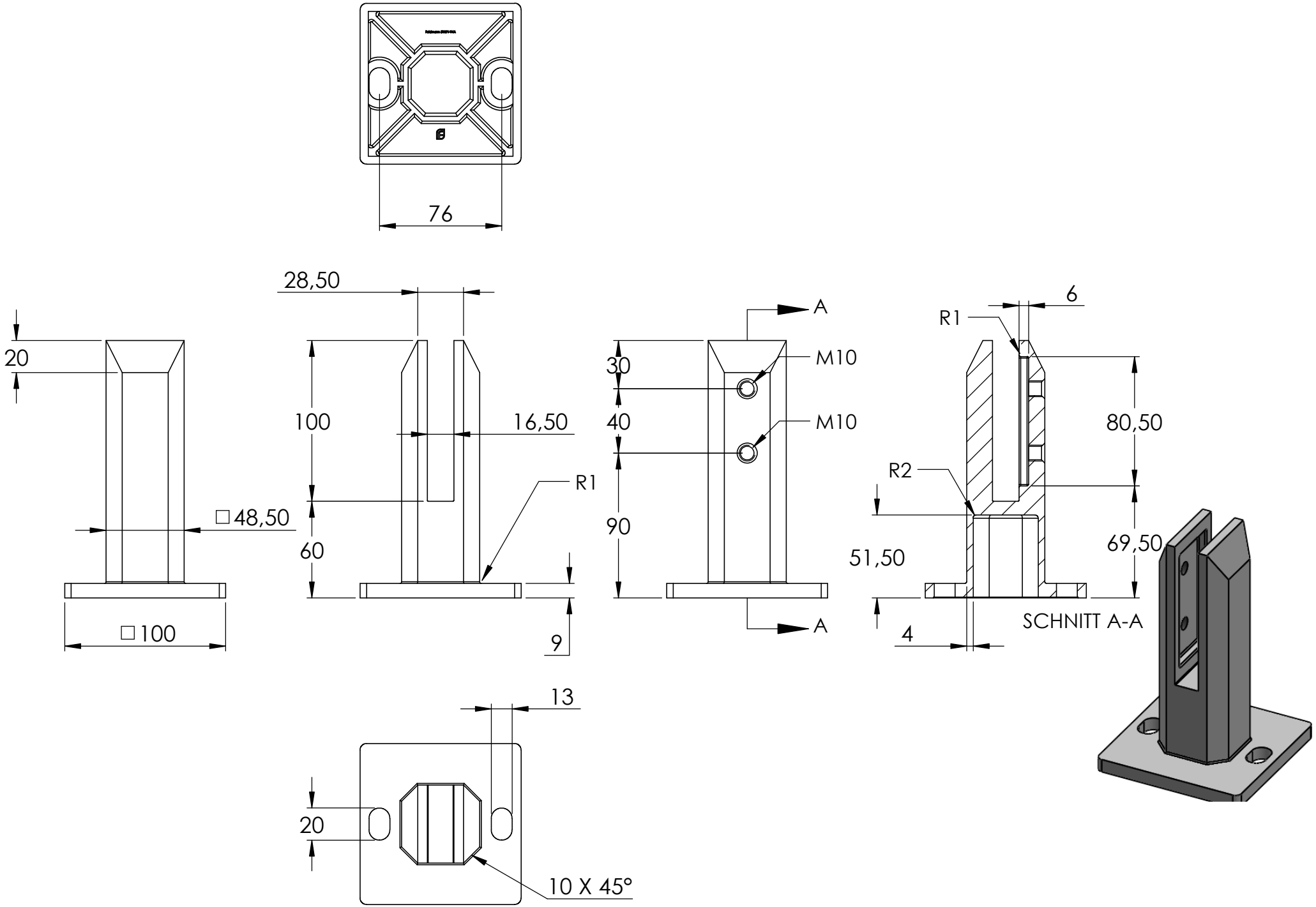
76
28,50
20
100
16,50
R1
□48,50
60
□100
9
A
M10
M10
30
40
90
A
6
R1
80,50
R2
51,50
69,50
4
SCHNITT A-A
13
20
10 X 45°

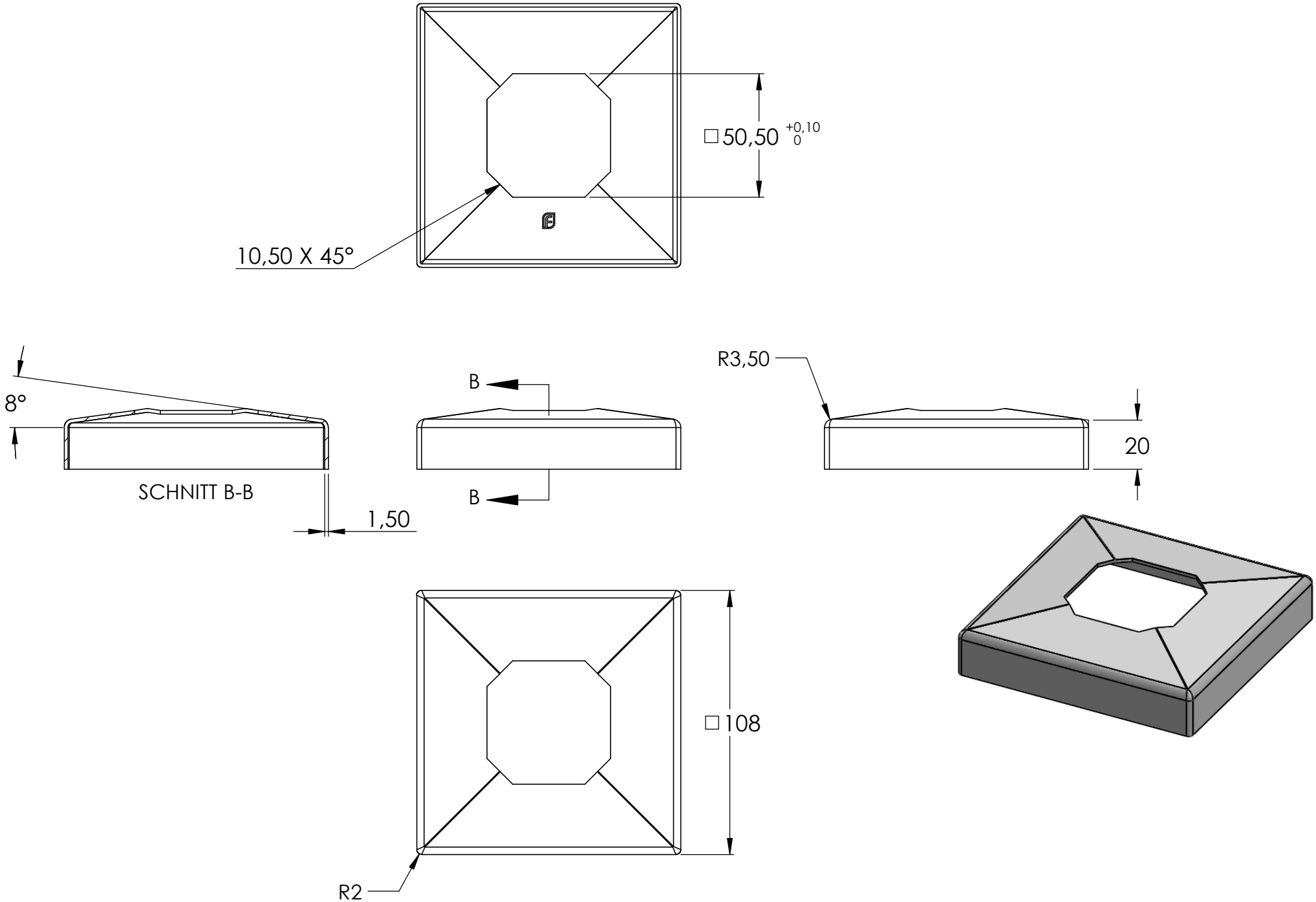
□50,50 +0,10 0
10,50 X 45°
8°
SCHNITT B-B
1,50
B
B
R3,50
20
□108
R2

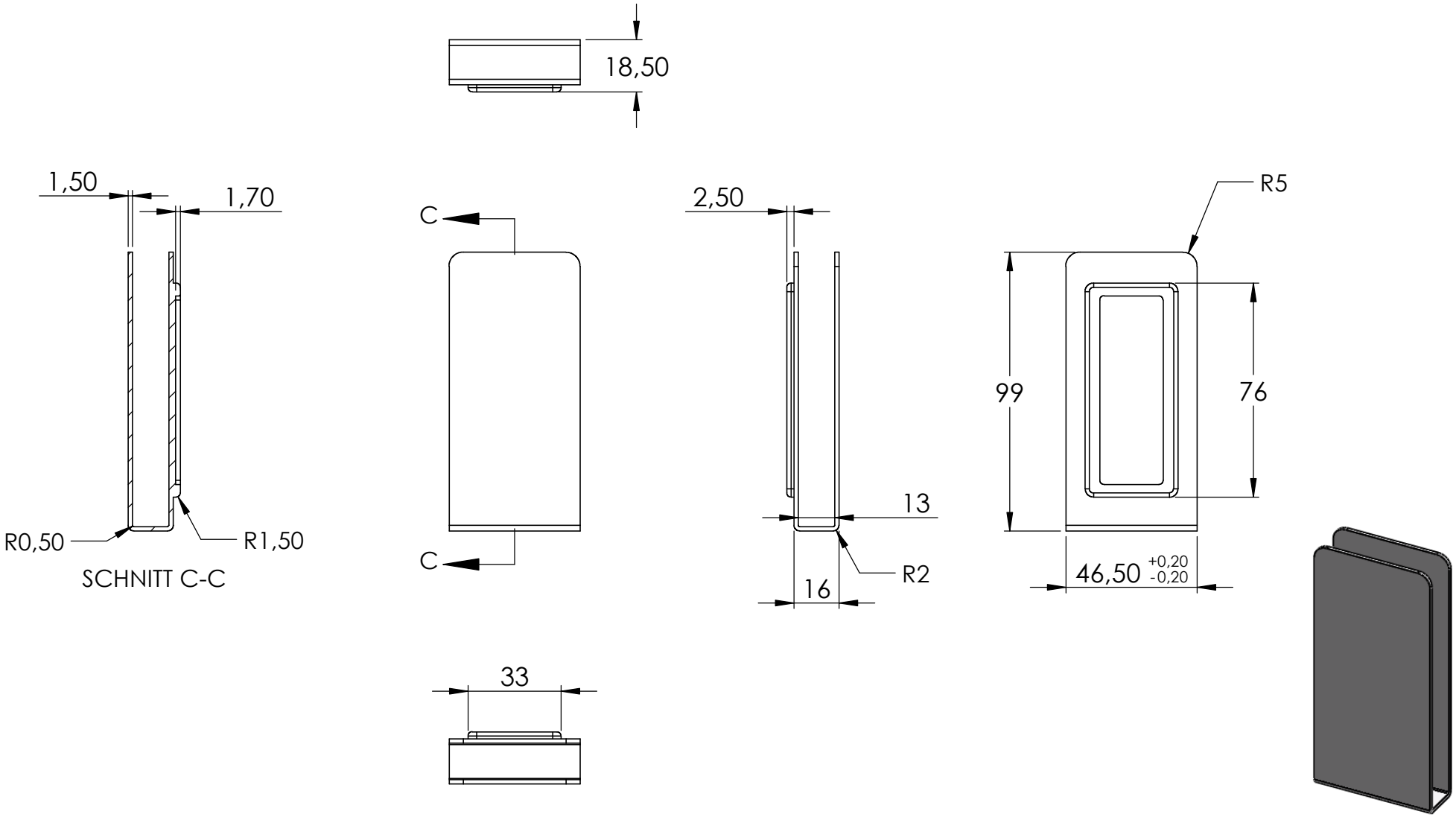
18,50
1,50
1,70
C
C
2,50
R5
99
76
13
R0,50
R1,50
SCHNITT C-C
R2
16
46,50 +0,20 -0,20
33

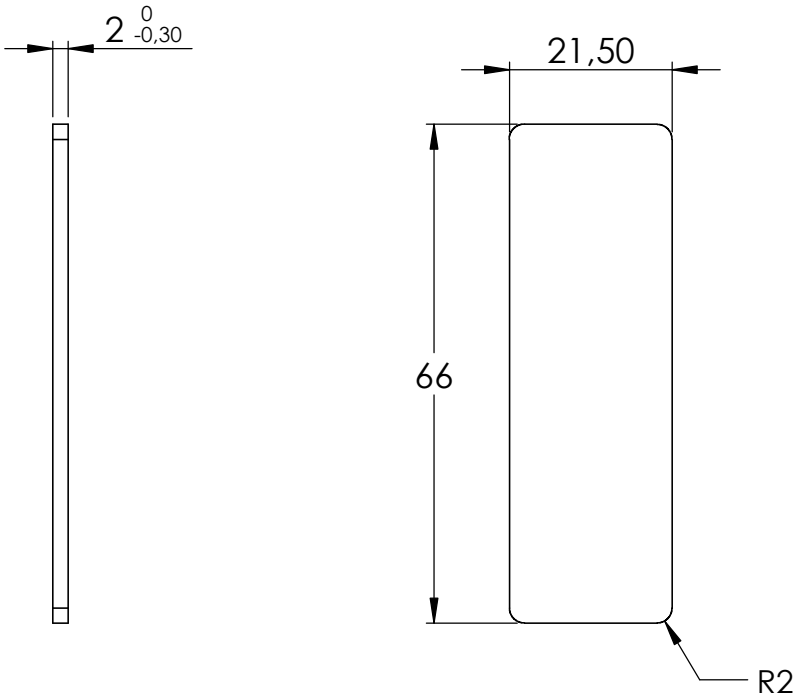
2 0 -0,30
21,50
66
R2
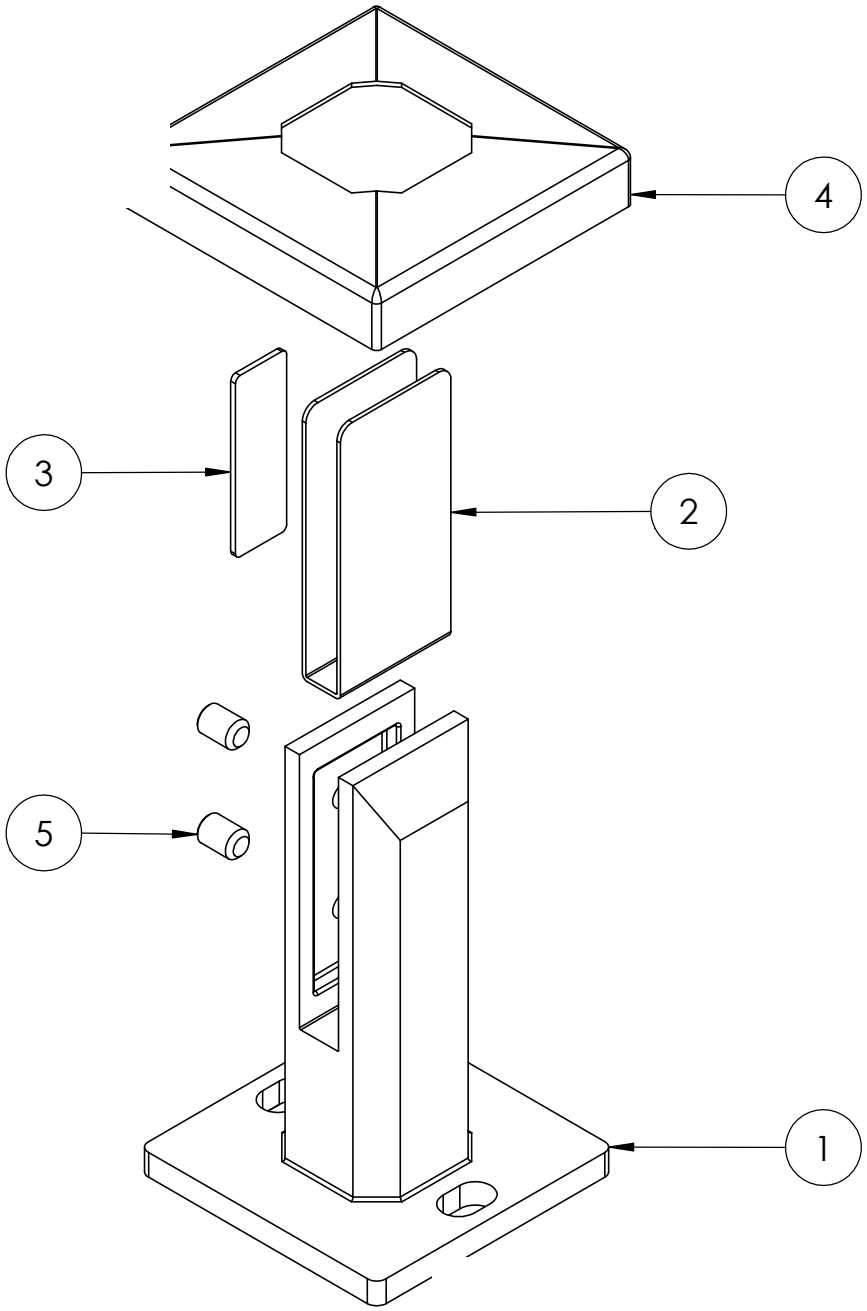
4	51291-V4A Teil2	1
5	DIN 913 M10x14	2