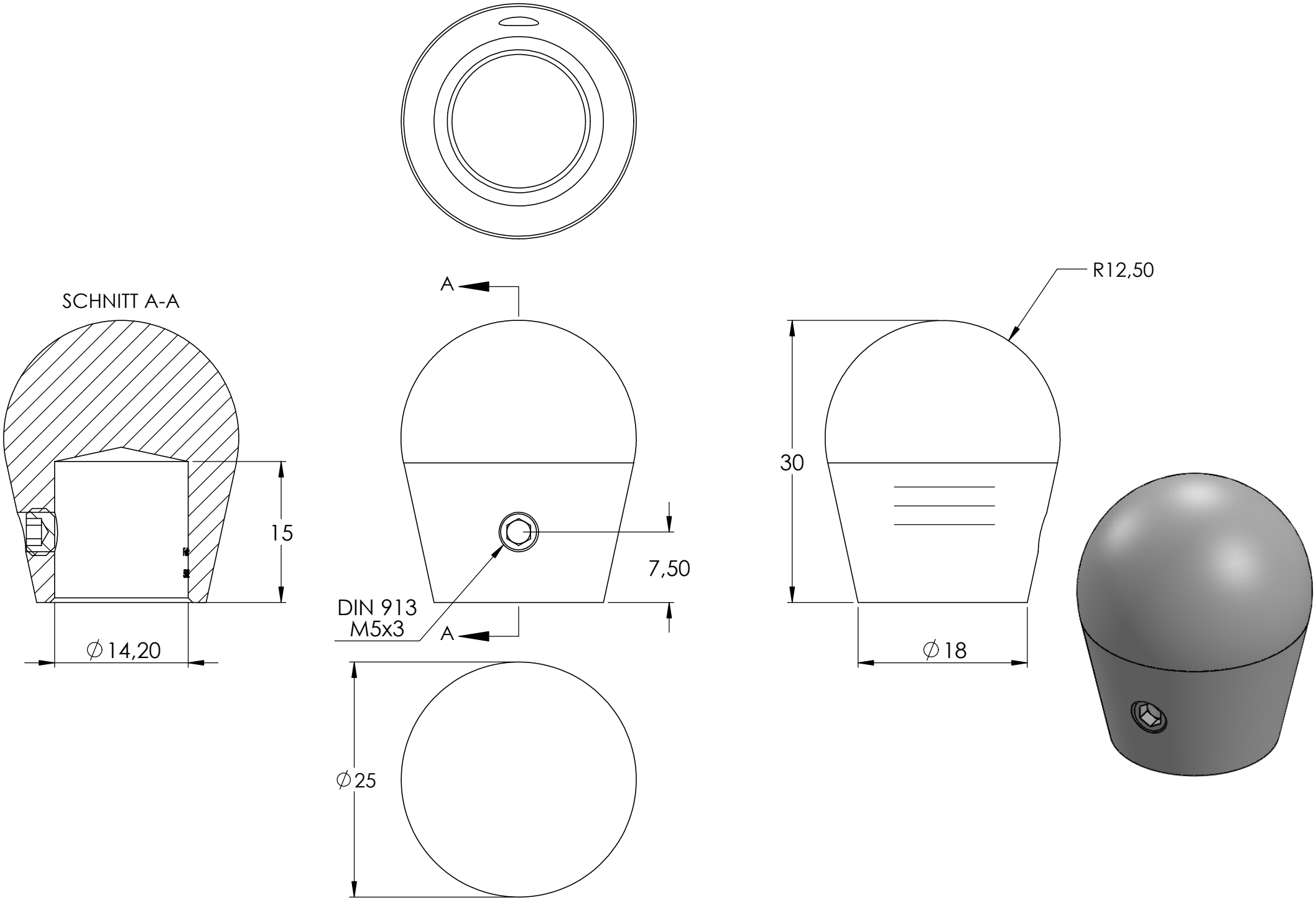
SCHNITT A-A
15
∅14,20
A
A
DIN 913
M5x3
7,50
∅25
R12,50
30
∅18