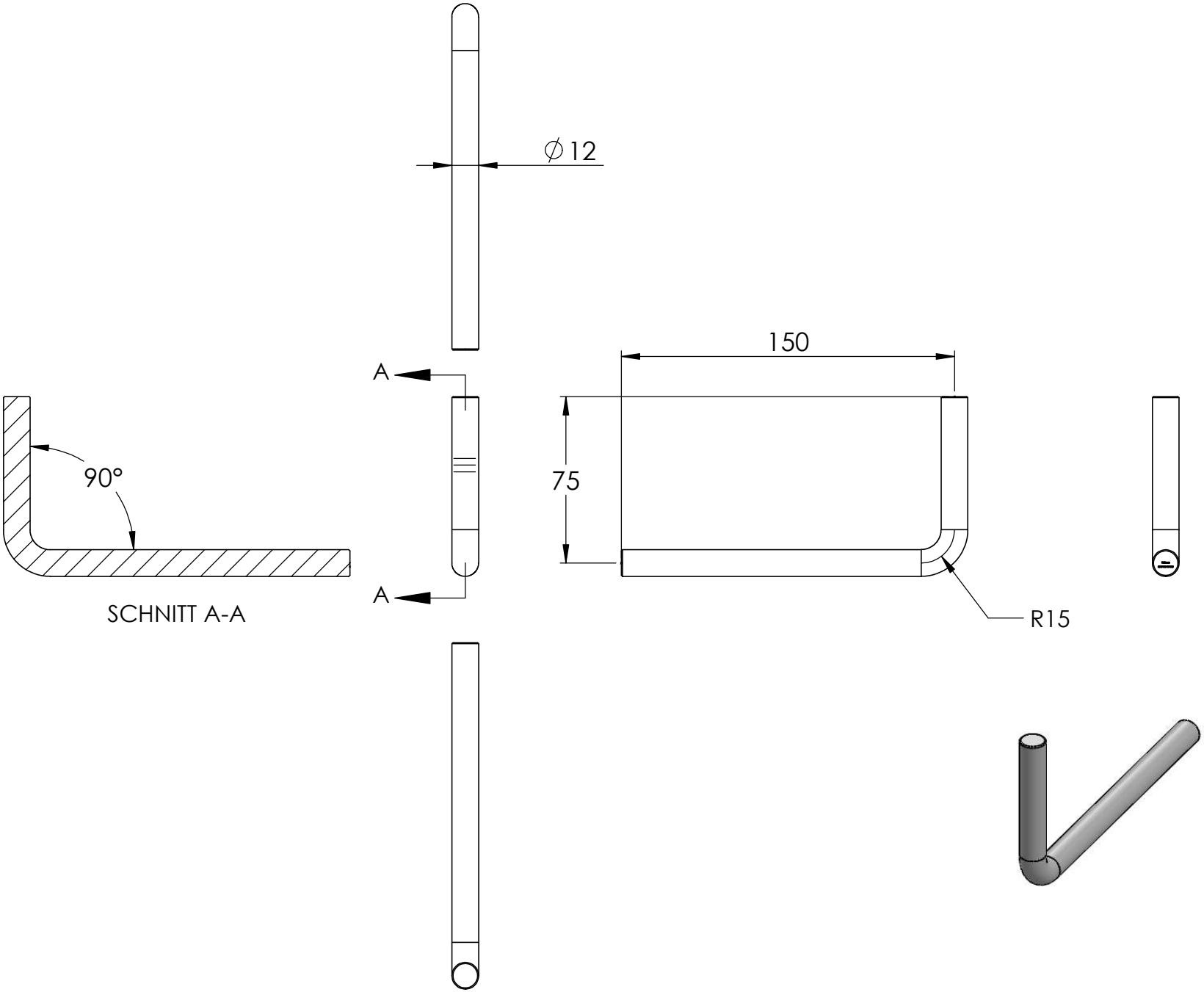
∅12
150
A
A
90°
75
R15
SCHNITT A-A