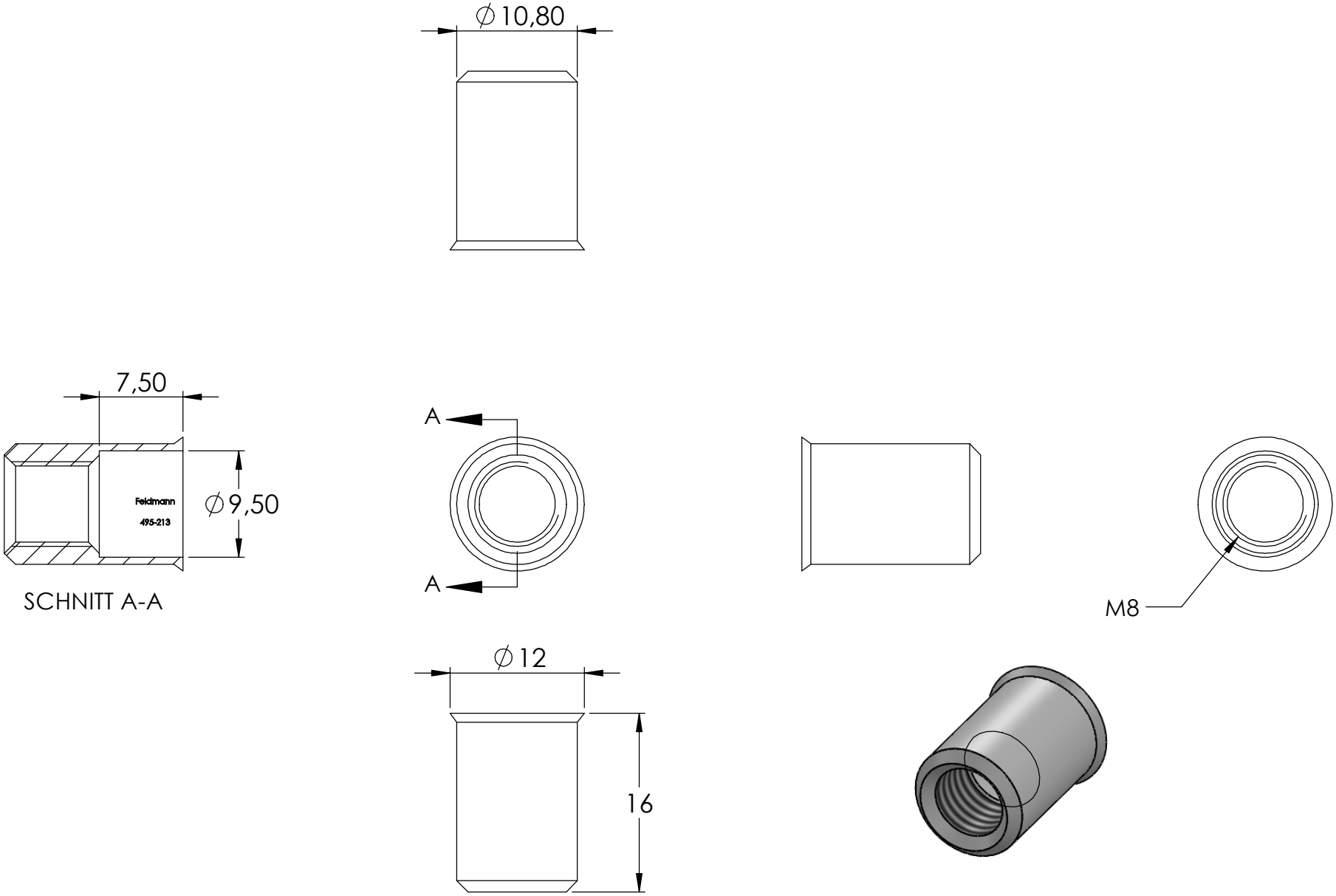
∅10,80
7,50
Feldmann
495-213
∅9,50
SCHNITT A-A
A
A
M8
∅12
16