Feldmann
3572-S-Q12

SCHNITT A-A

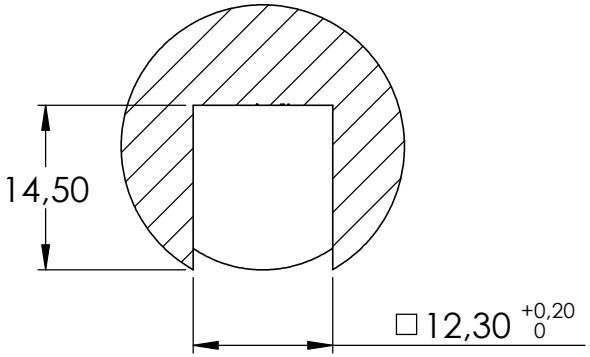
14,50
□12,30 +0,20 0

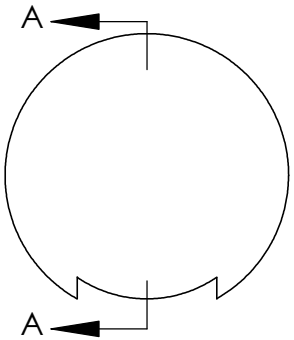
A
A

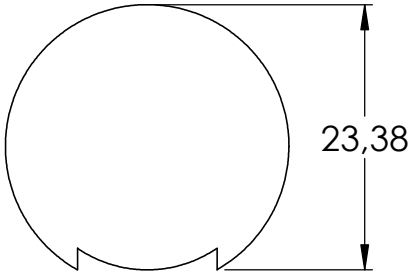
23,38

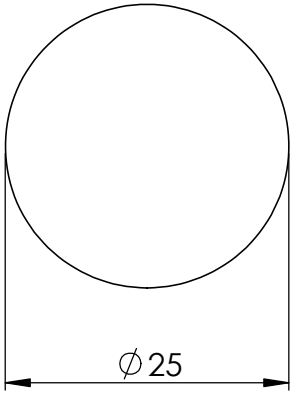
∅25

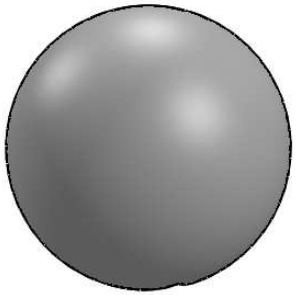

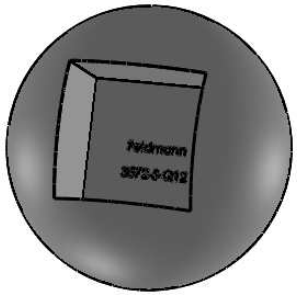
Feldmann
3572-S-Q12