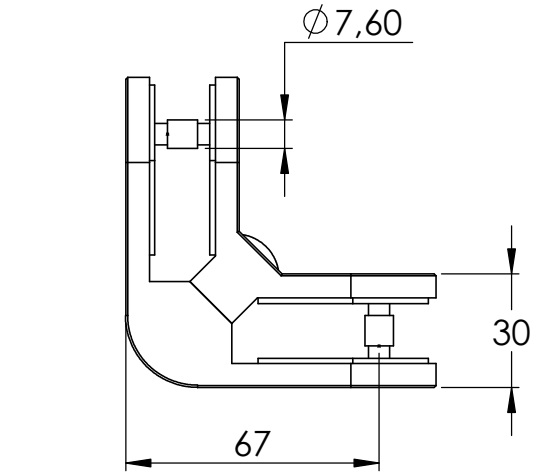
∅7,60
30
67

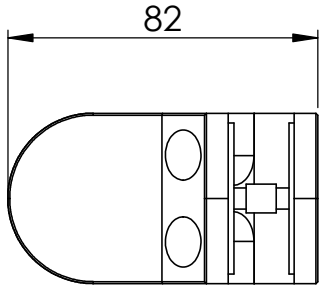
82

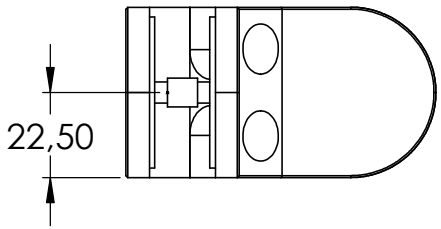
22,50

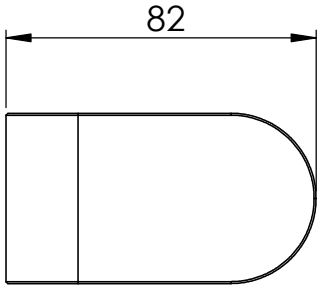
82

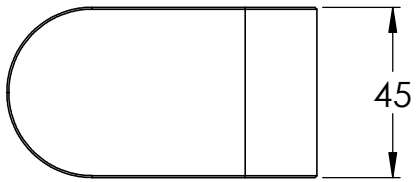
45

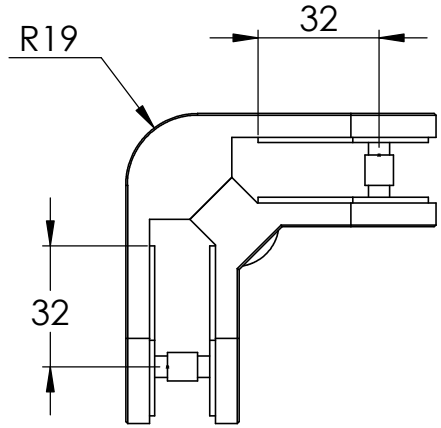
R19
32
32

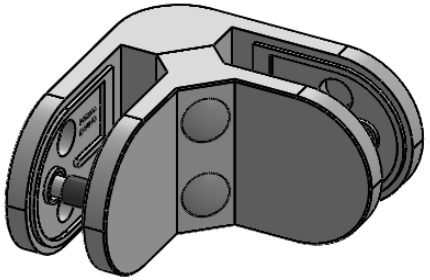

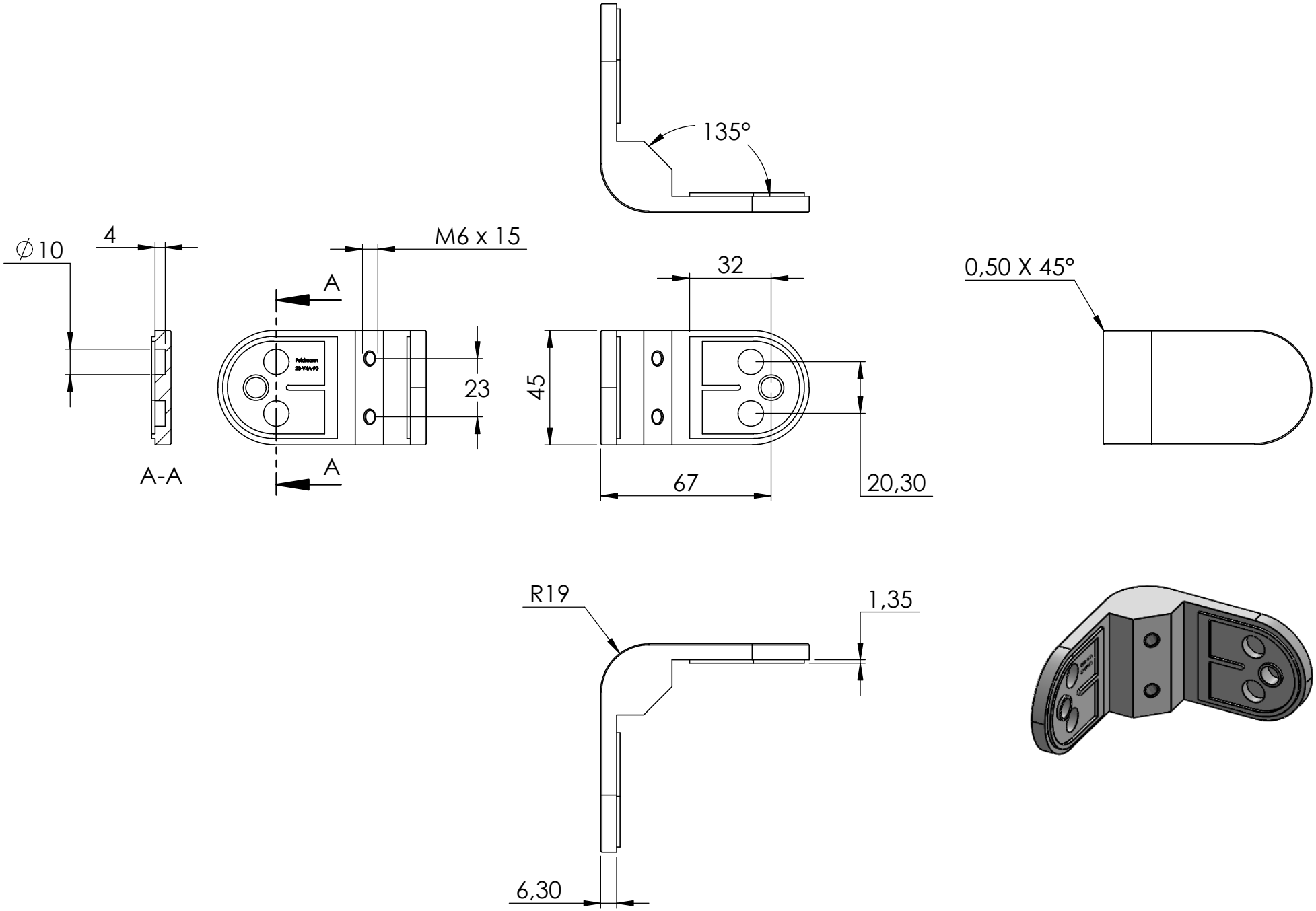
135°
∅10
4
M6 x 15
A
A
A-A
23
32
45
67
20,30
0,50 X 45°
R19
1,35
6,30

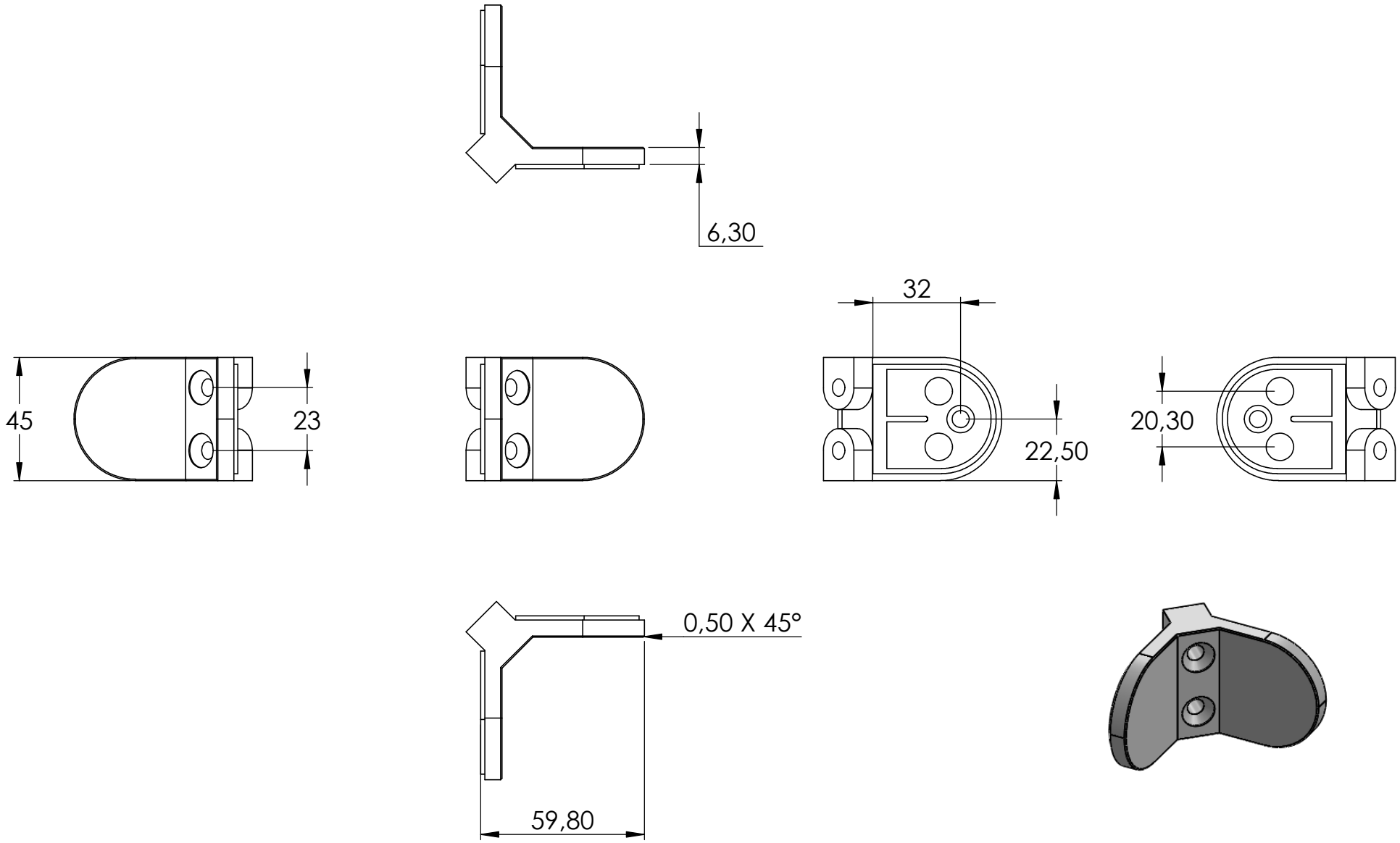
6,30
32
45
23
22,50
20,30
0,50 X 45°
59,80

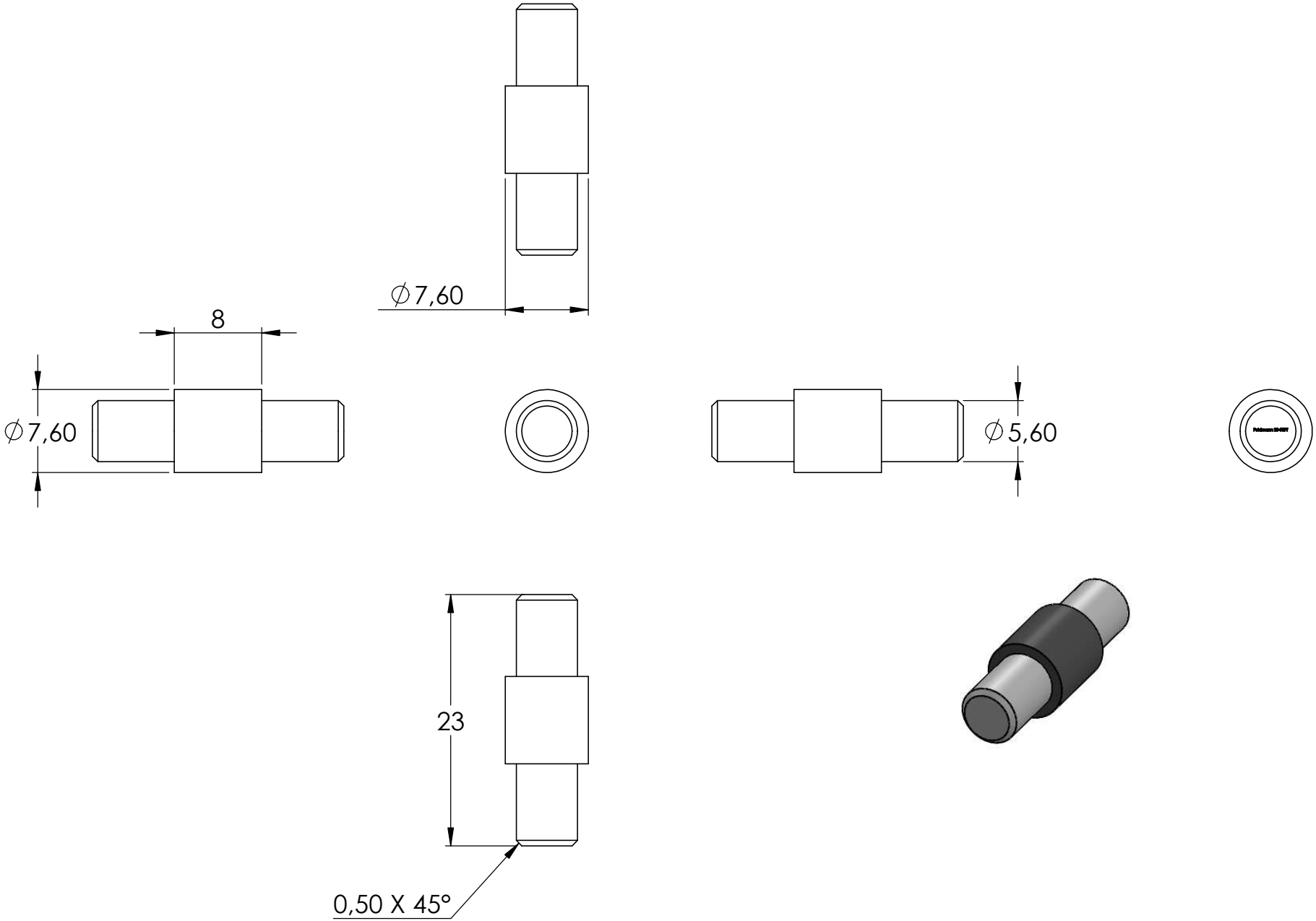
∅7,60
8
∅7,60
∅5,60
23
0,50 X 45°
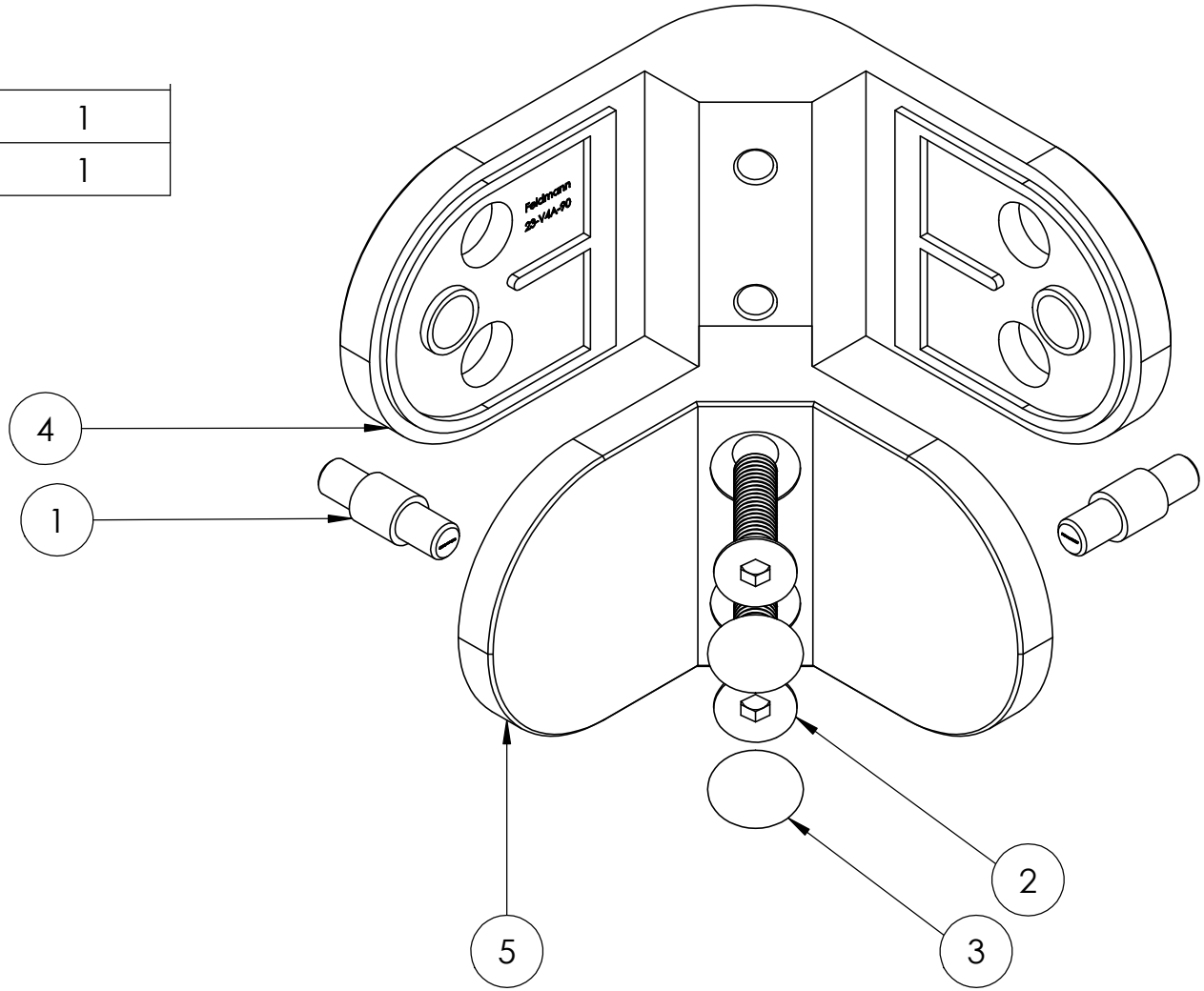
4	23-V4A-90	1
5	23-V4A-90	1