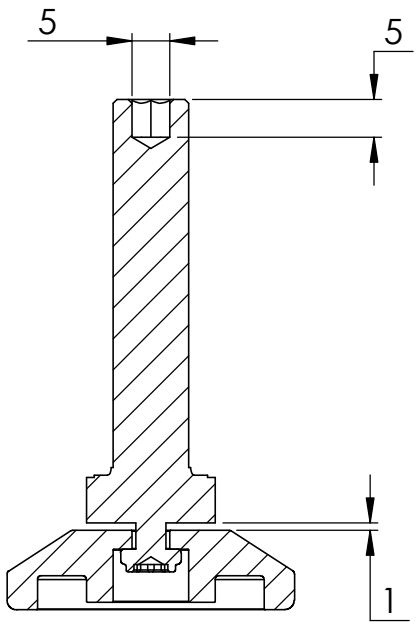

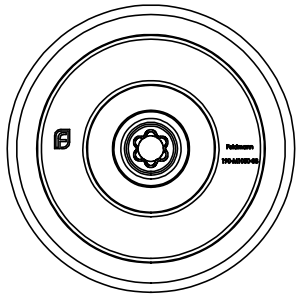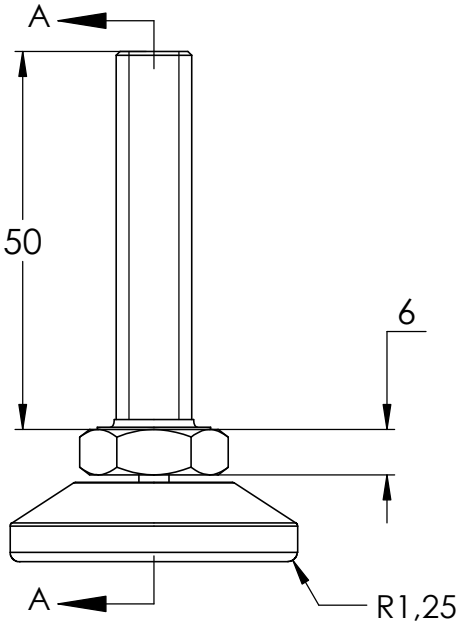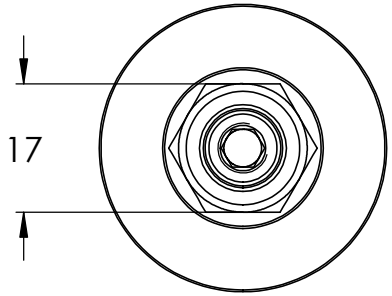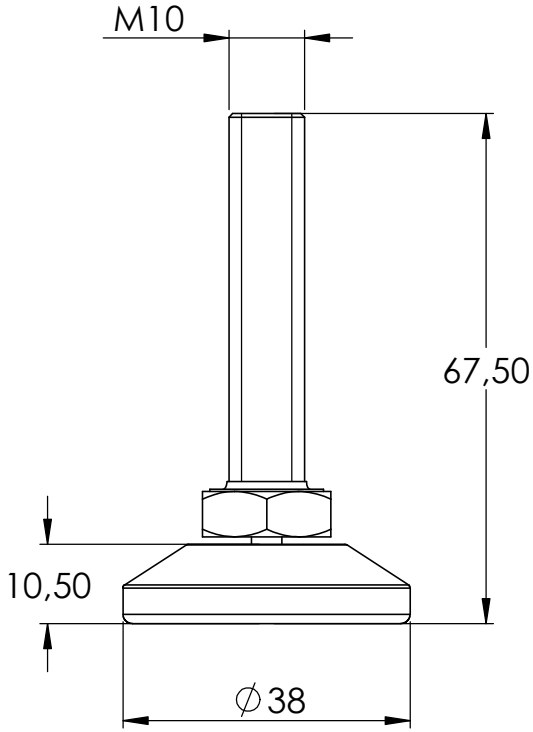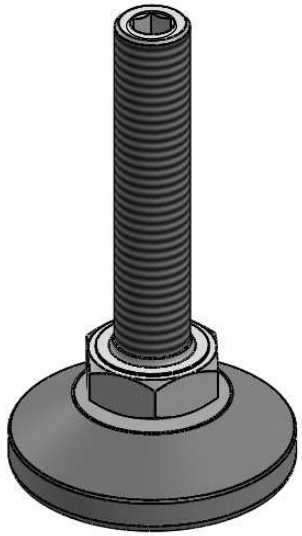
SCHNITT A-A