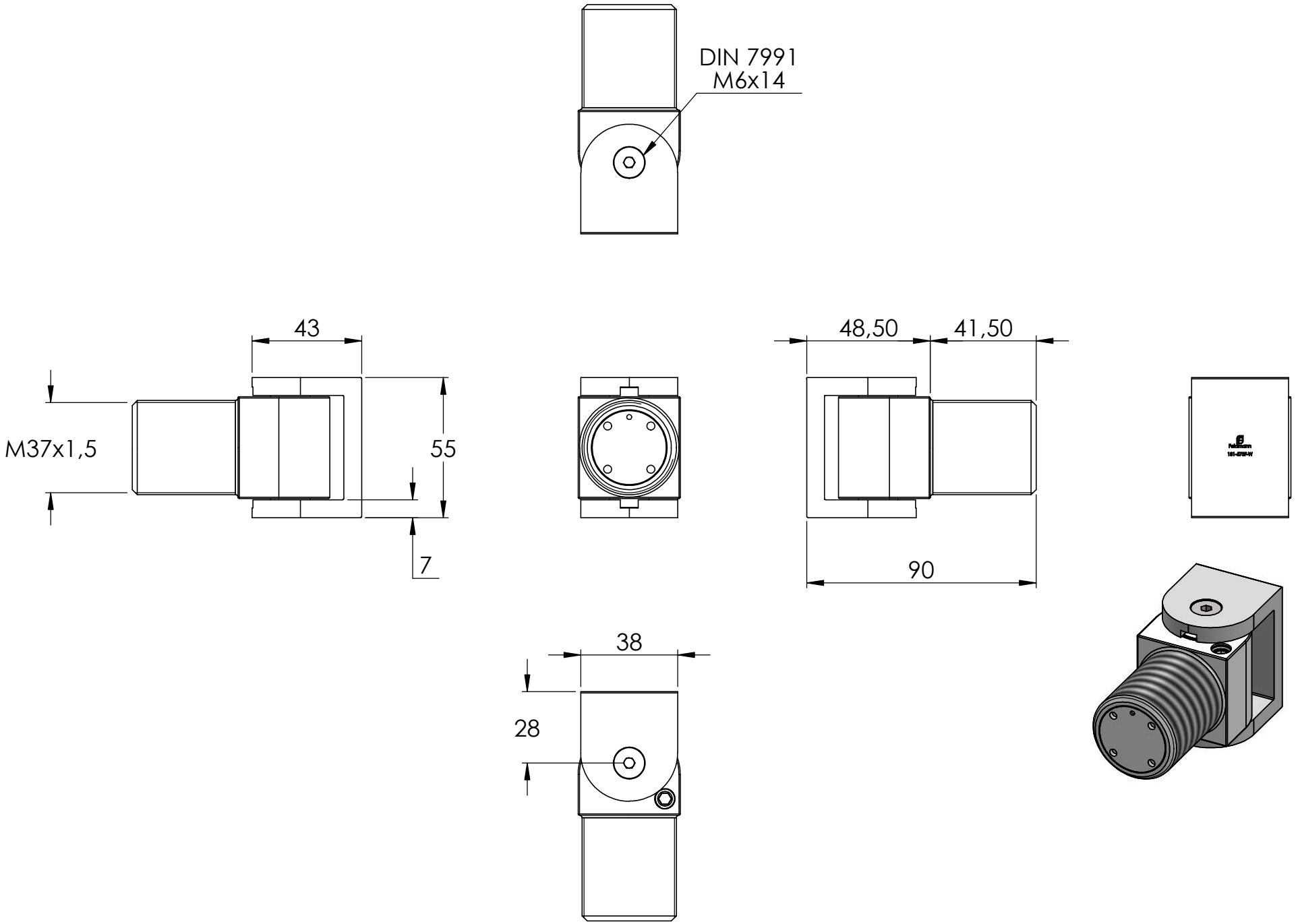
DIN 7991
M6x14
43
M37x1,5
55
7
48,50
41,50
90
38
28

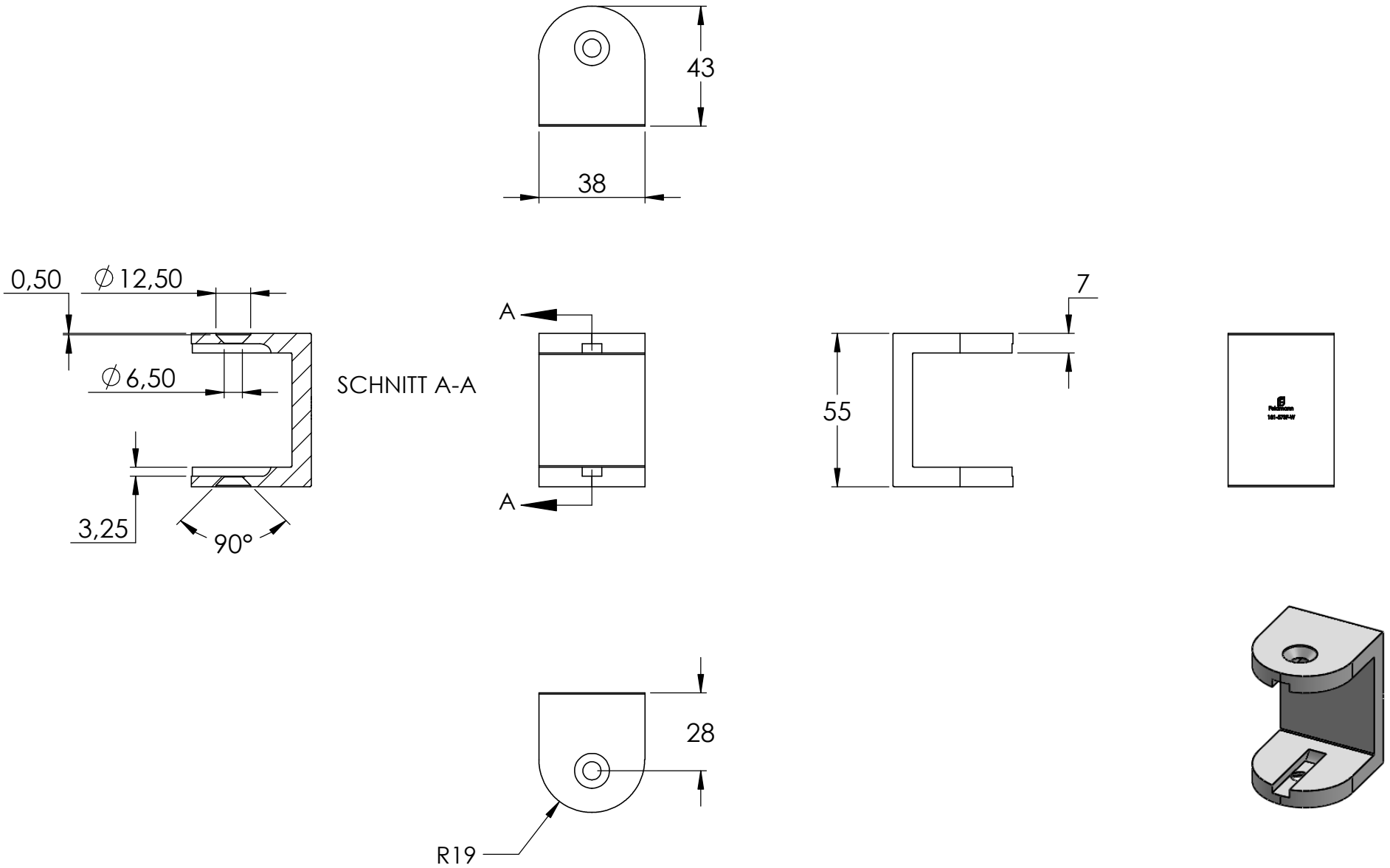
43
38
0,50
∅12,50
∅6,50
SCHNITT A-A
A
A
3,25
90°
7
55
28
R19

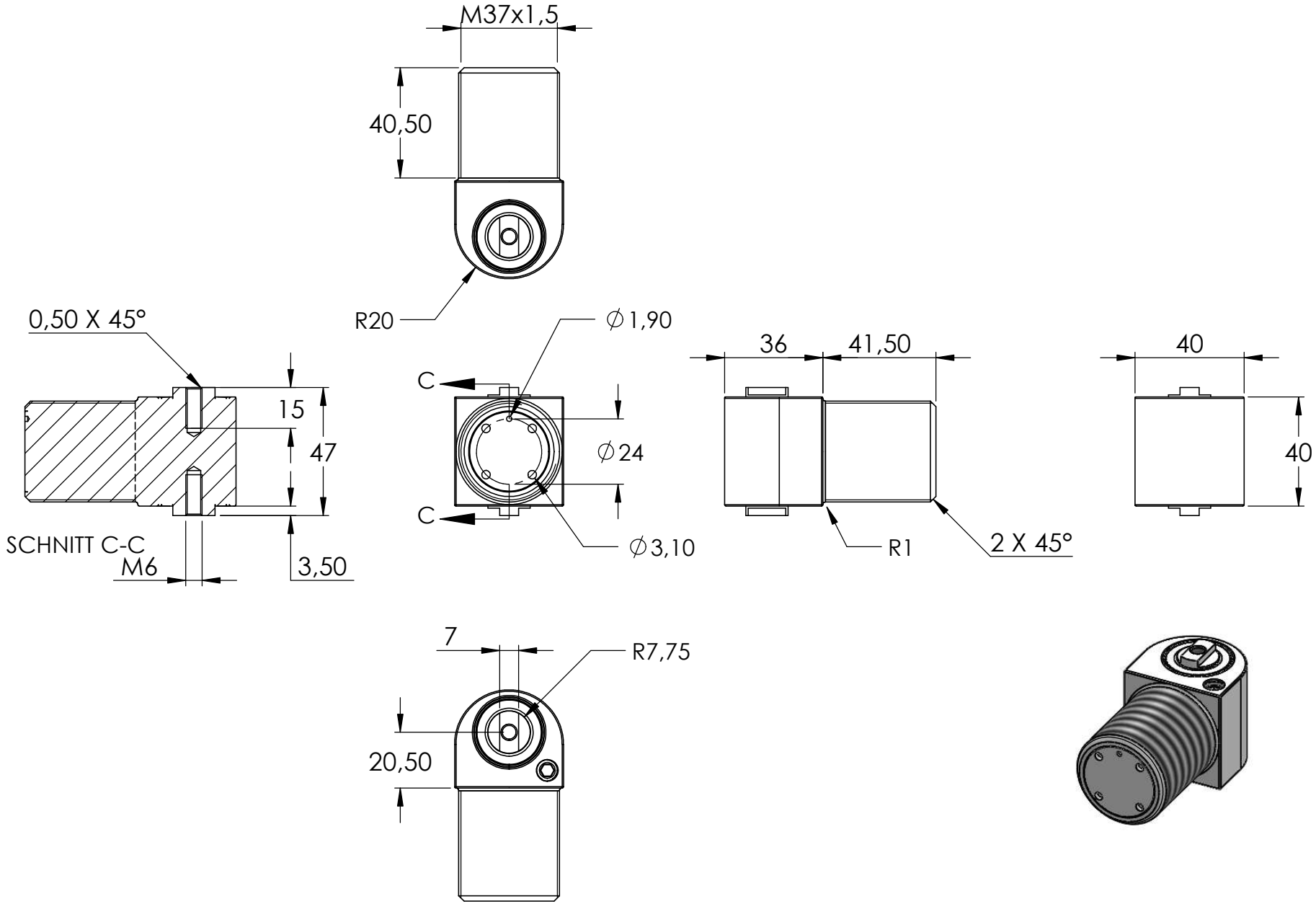
M37x1,5
40,50
R20
0,50 X 45°
15
47
SCHNITT C-C
M6
3,50
C
C
∅1,90
∅24
∅3,10
36
41,50
R1
2 X 45°
40
40
7
R7,75
20,50

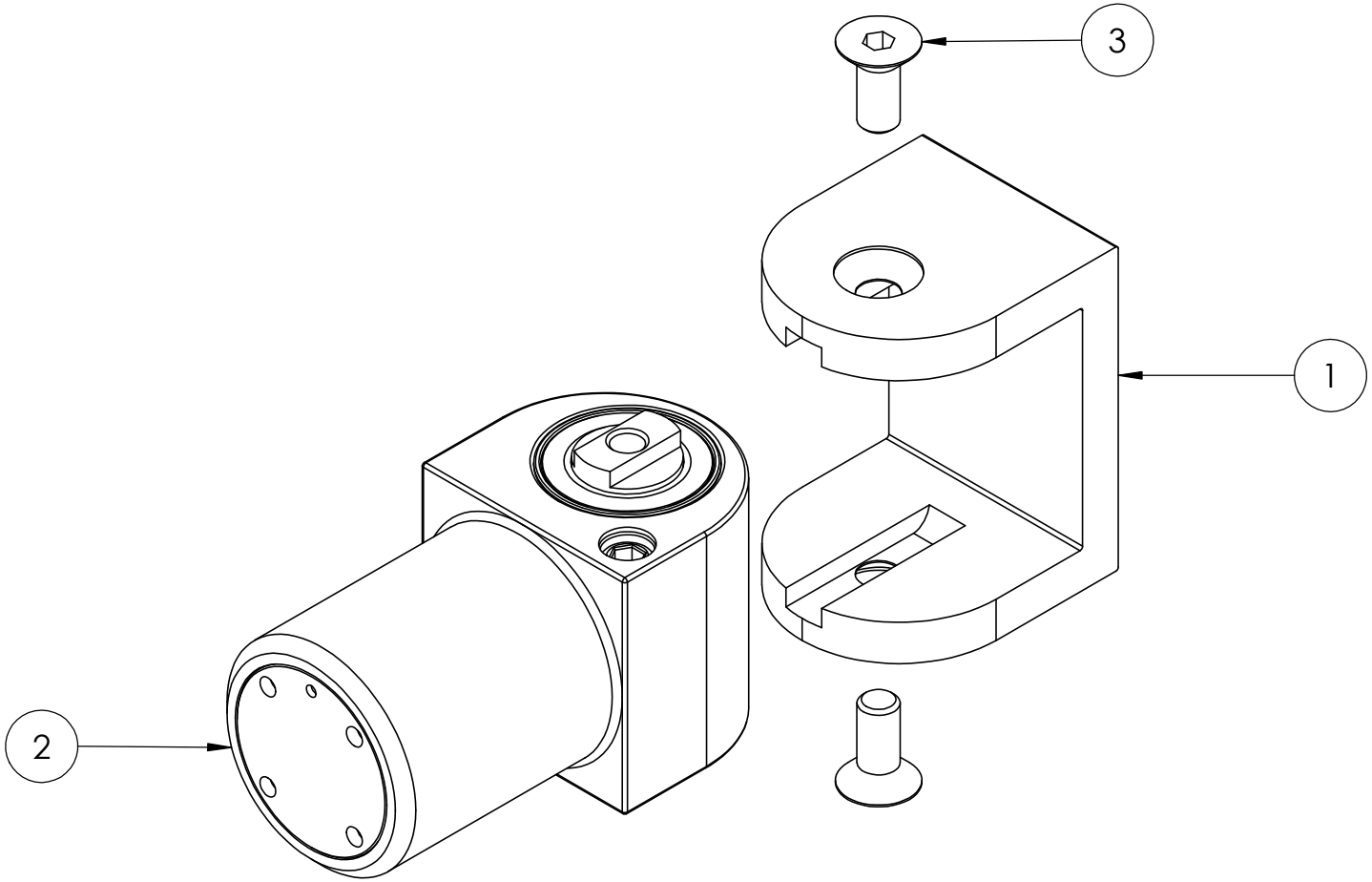
3
1
2