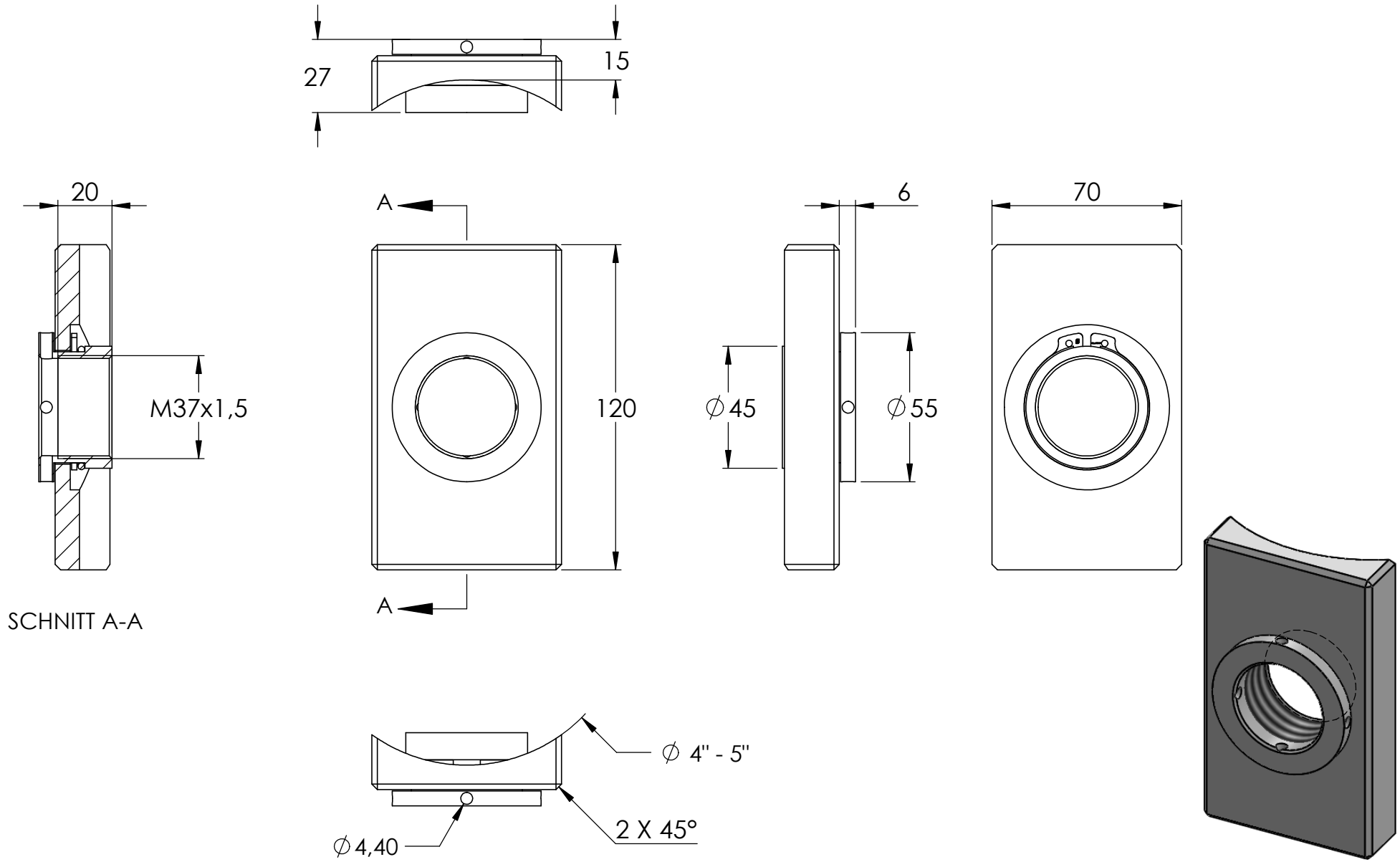
27
15
20
A
6
70
M37x1,5
120
∅45
∅55
A
SCHNITT A-A
∅ 4'' - 5''
2 X 45°
∅4,40