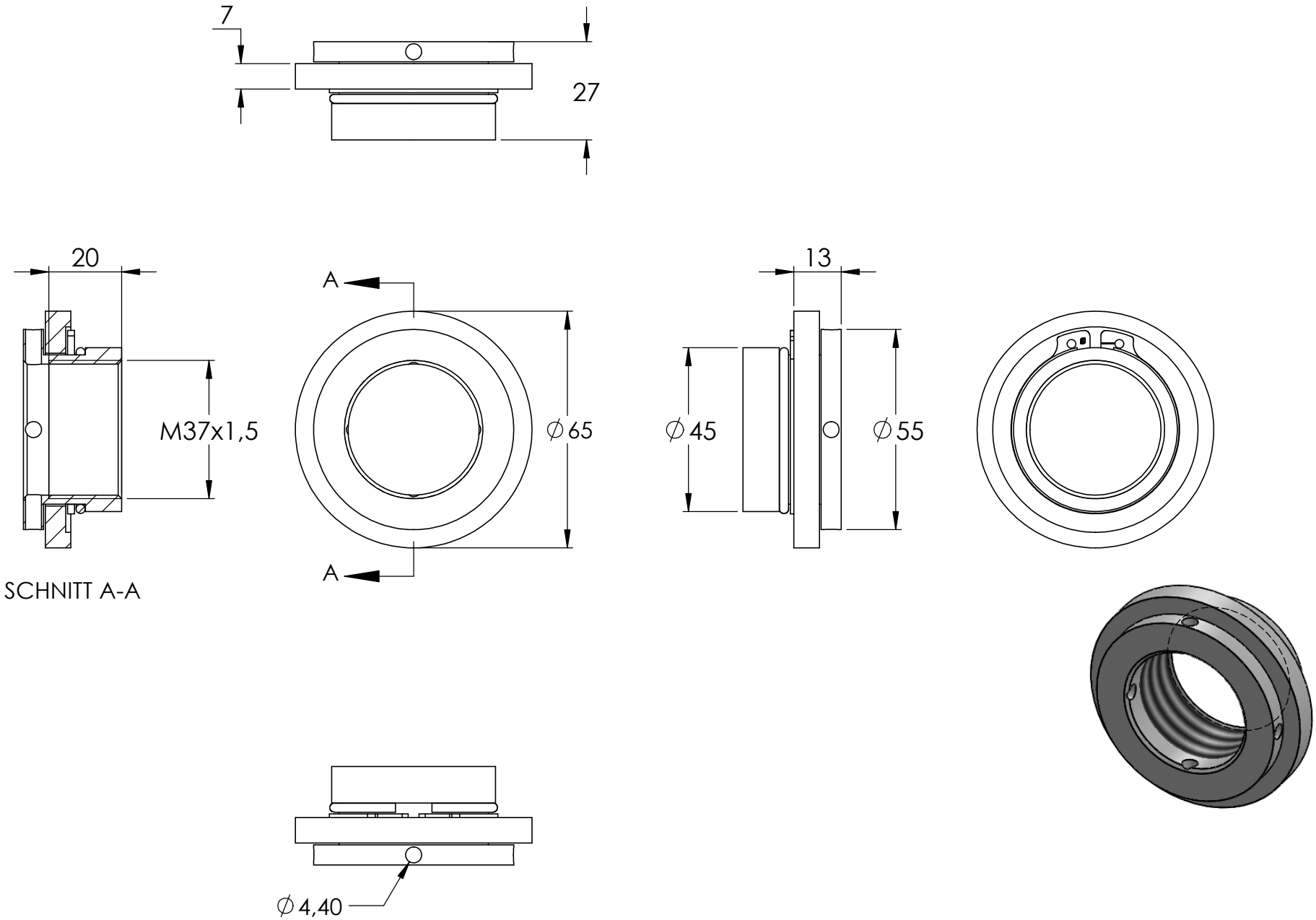
7
27
20
A
13
M37x1,5
∅65
∅45
∅55
A
SCHNITT A-A
∅4,40