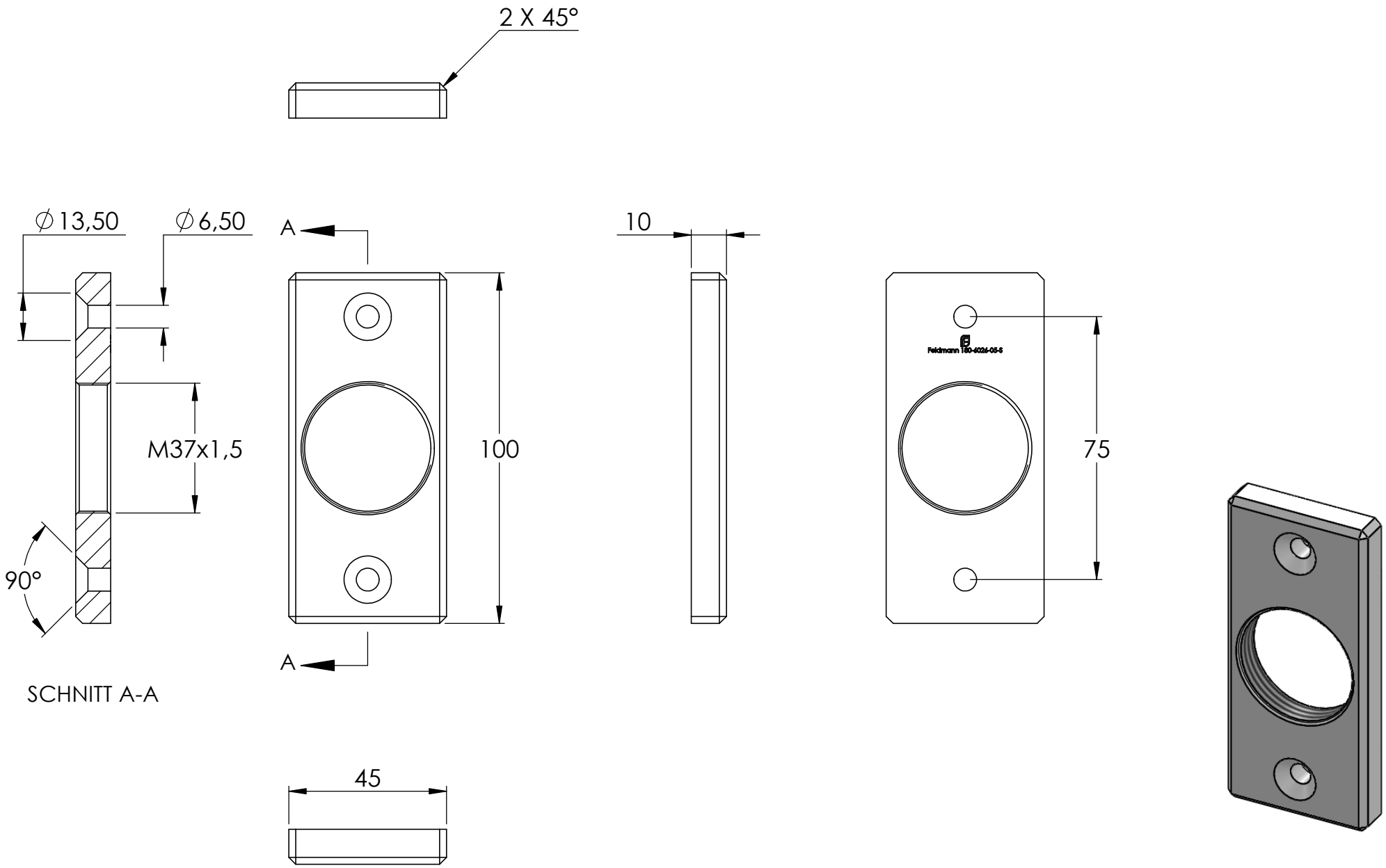
2 X 45°
∅13,50
∅6,50
A
10
M37x1,5
100
75
90°
A
SCHNITT A-A
45