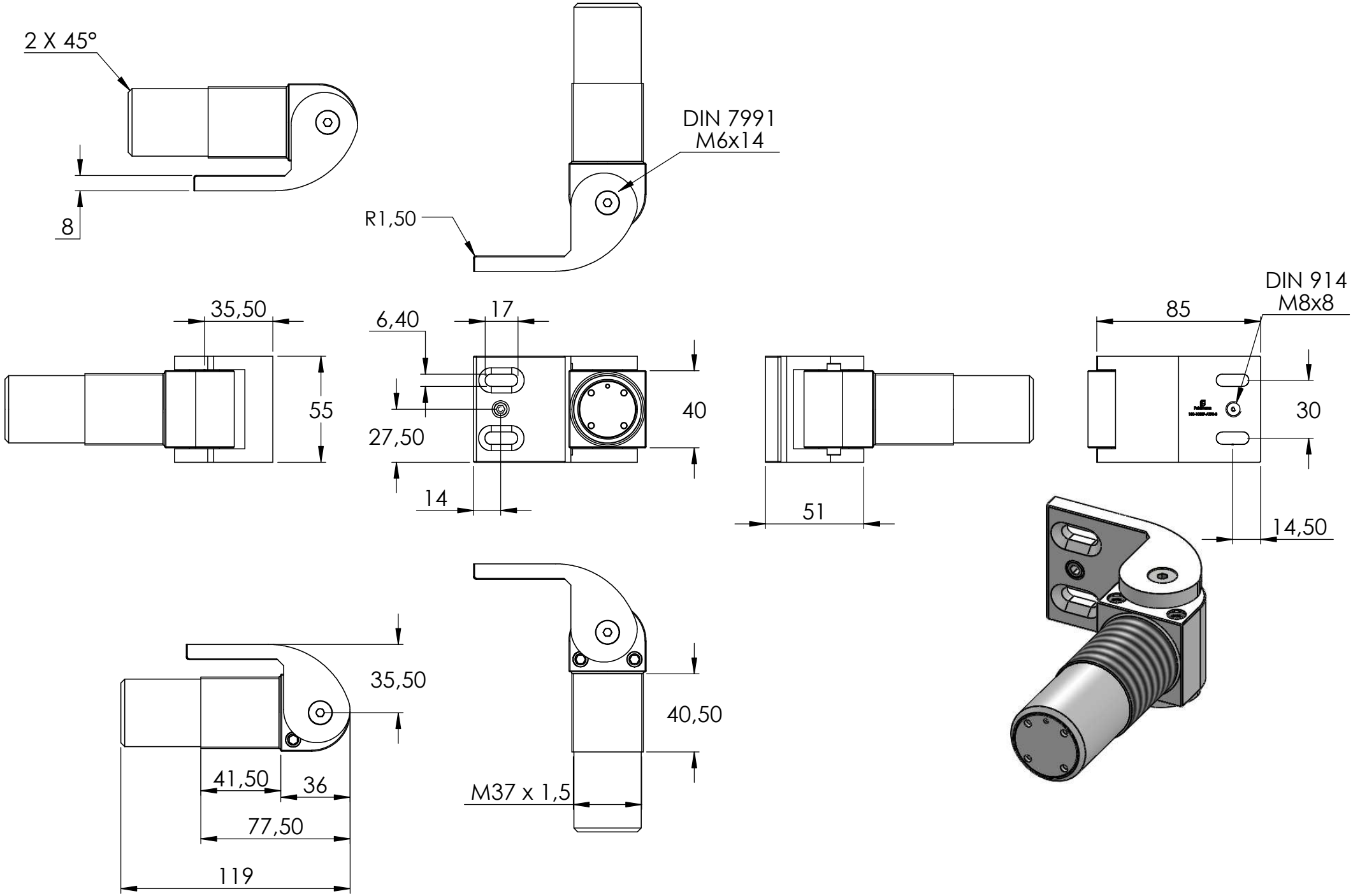
2 X 45°
8
DIN 7991
M6x14
R1,50
35,50
55
6,40
17
27,50
14
40
51
85
DIN 914
M8x8
30
14,50
35,50
41,50
36
77,50
119
40,50
M37 x 1,5

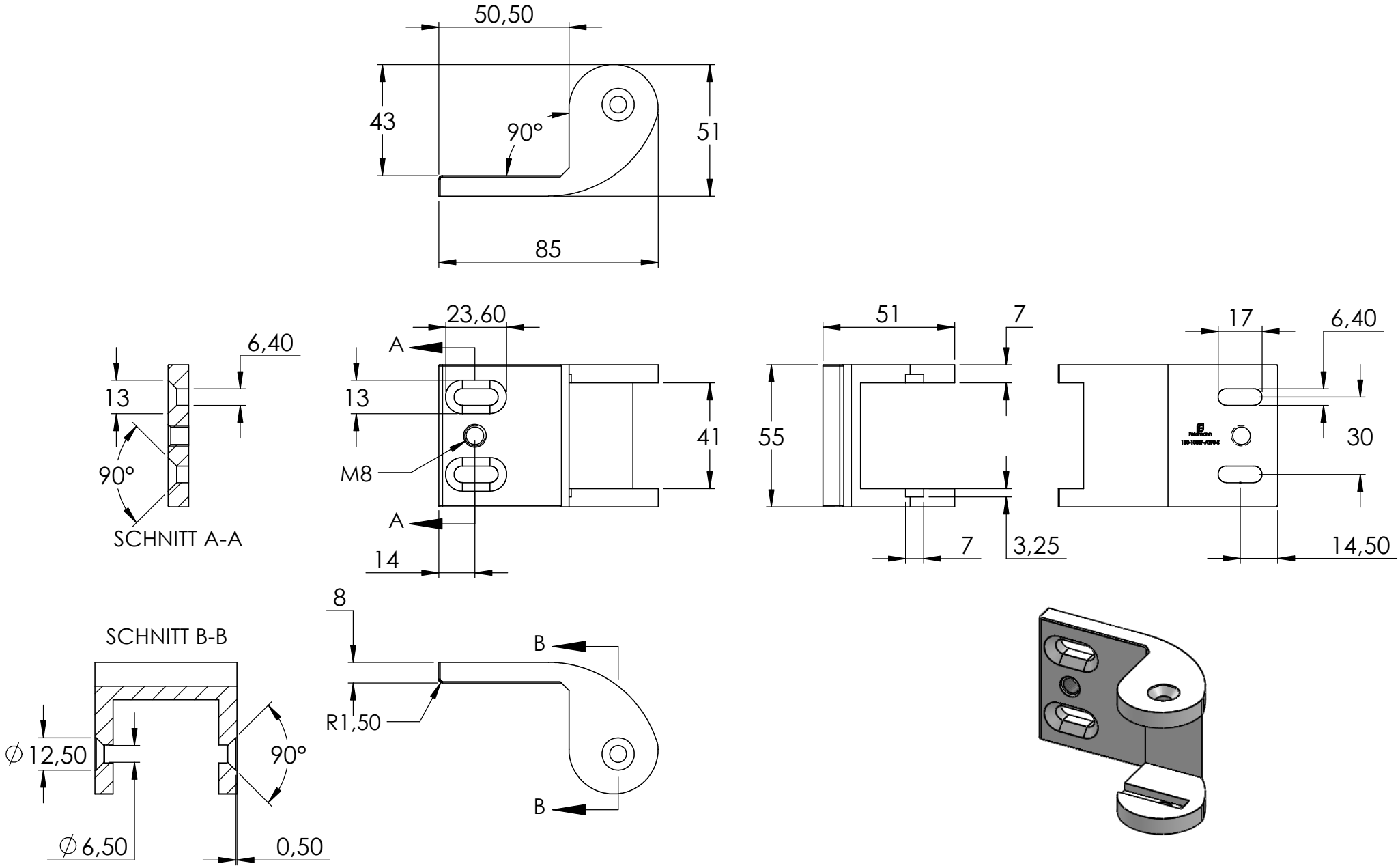
50,50
43
90°
51
85
6,40
13
90°
SCHNITT A-A
23,60
A
13
M8
A
14
41
51
7
55
7
3,25
17
6,40
30
14,50
8
SCHNITT B-B
B
R1,50
B
∅12,50
90°
∅6,50
0,50

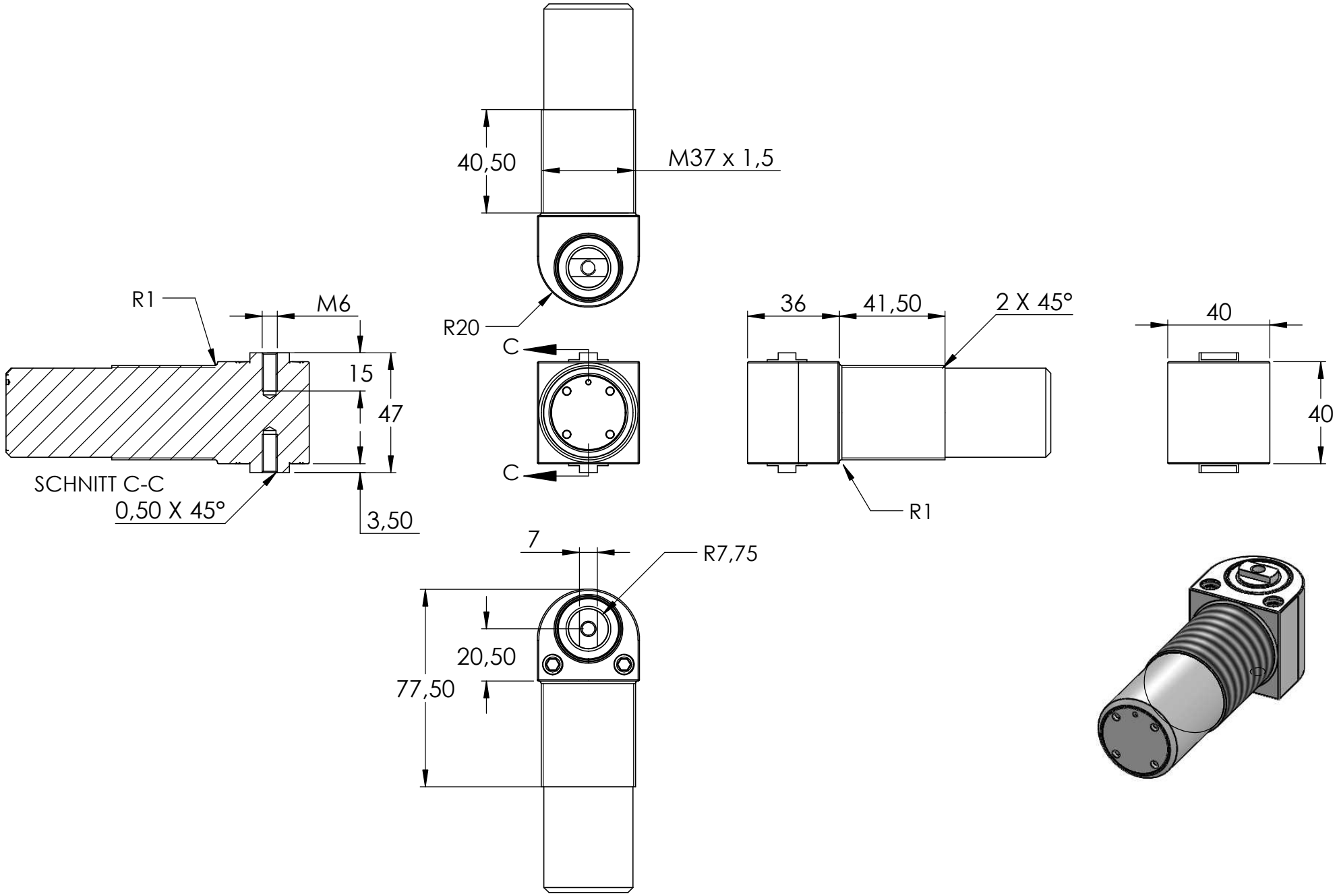
40,50
M37 x 1,5
R1
M6
R20
C
C
15
47
SCHNITT C-C
0,50 X 45°
3,50
36
41,50
2 X 45°
R1
40
40
7
R7,75
20,50
77,50
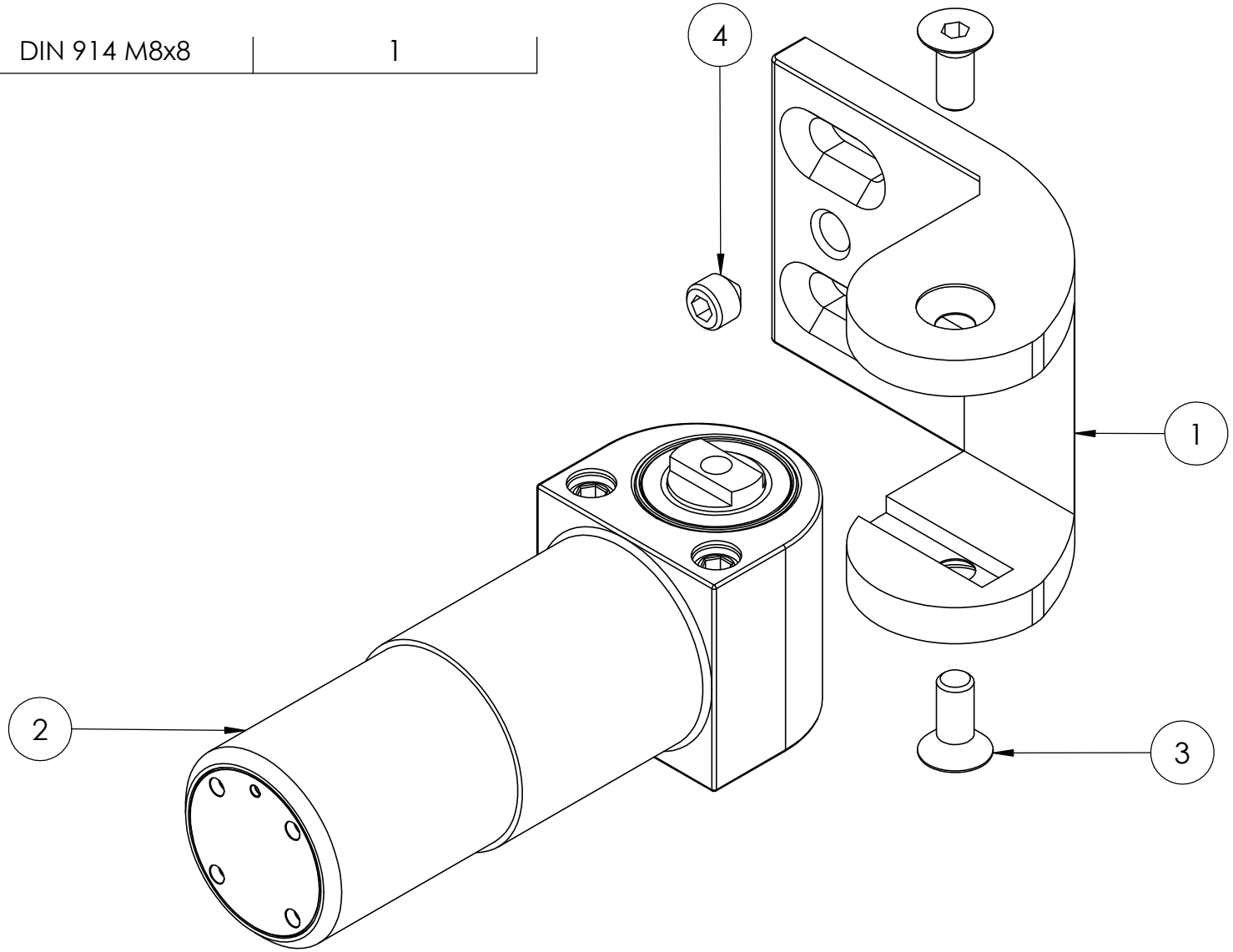
4	DIN 914 M8x8	1