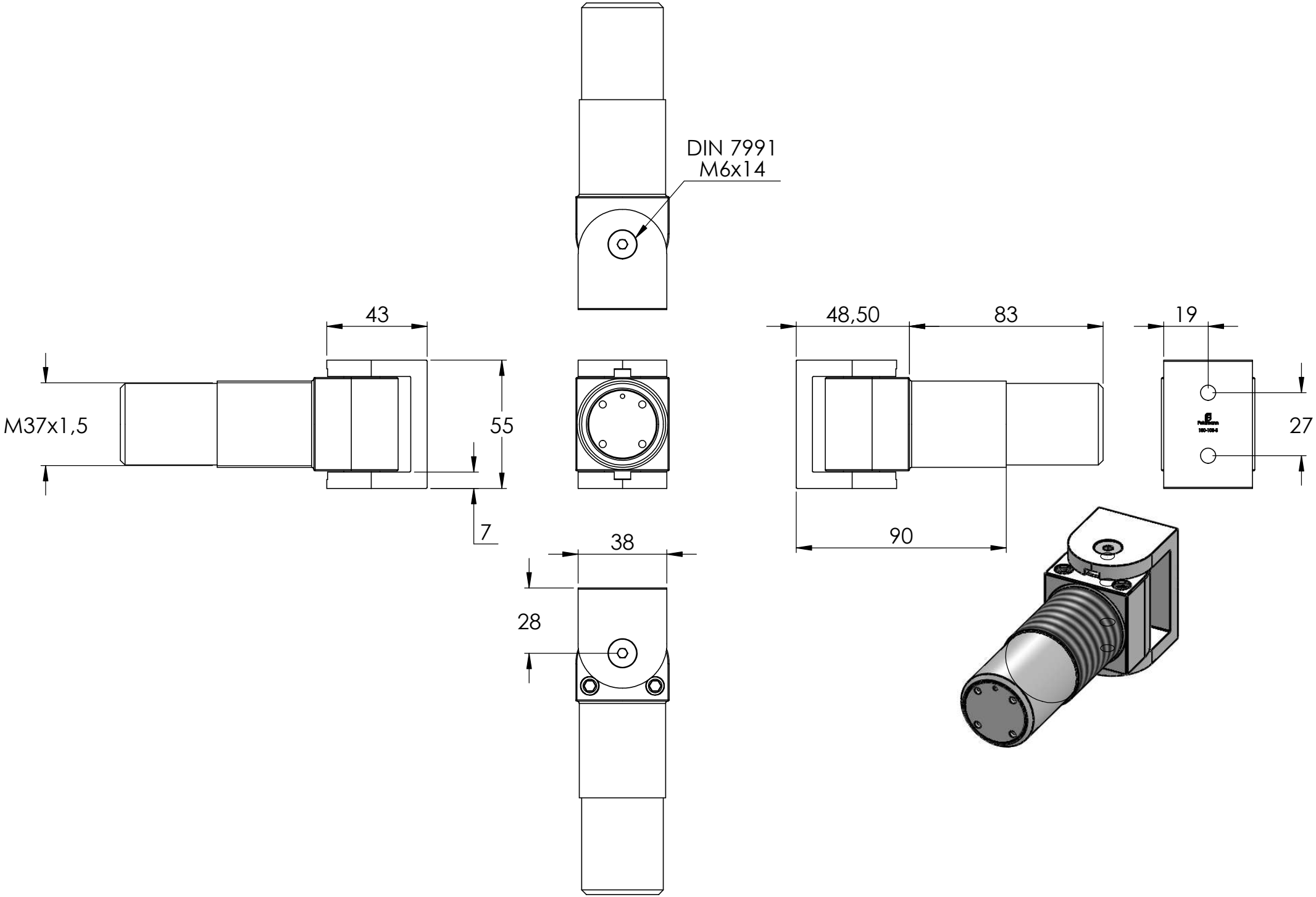
DIN 7991
M6x14
43
M37x1,5
55
7
38
28
48,50
83
90
19
27

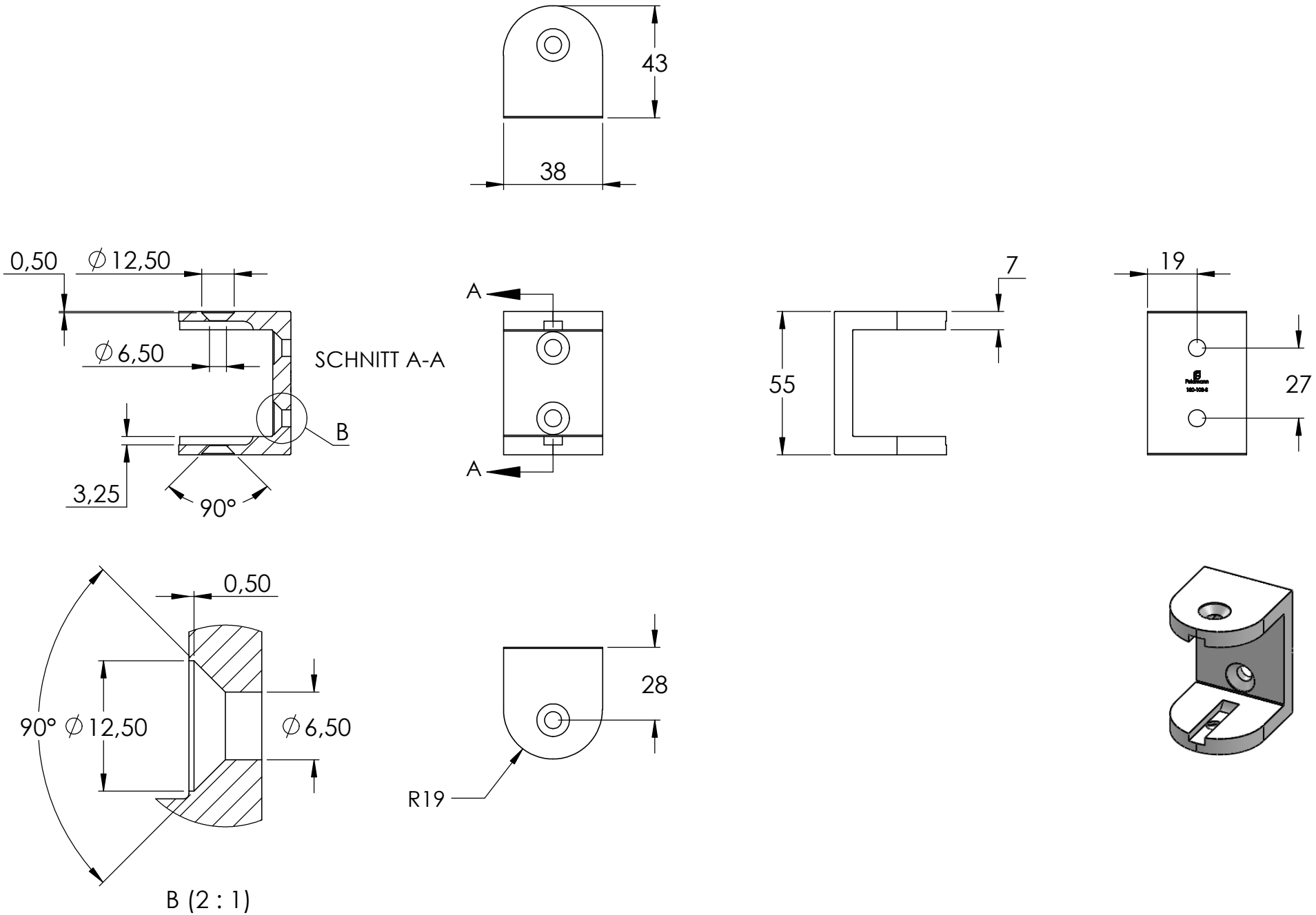
43
38
0,50
∅12,50
∅6,50
SCHNITT A-A
B
3,25
90°
A
A
7
55
19
27
0,50
90° ∅12,50
∅6,50
28
R19
B (2 : 1)

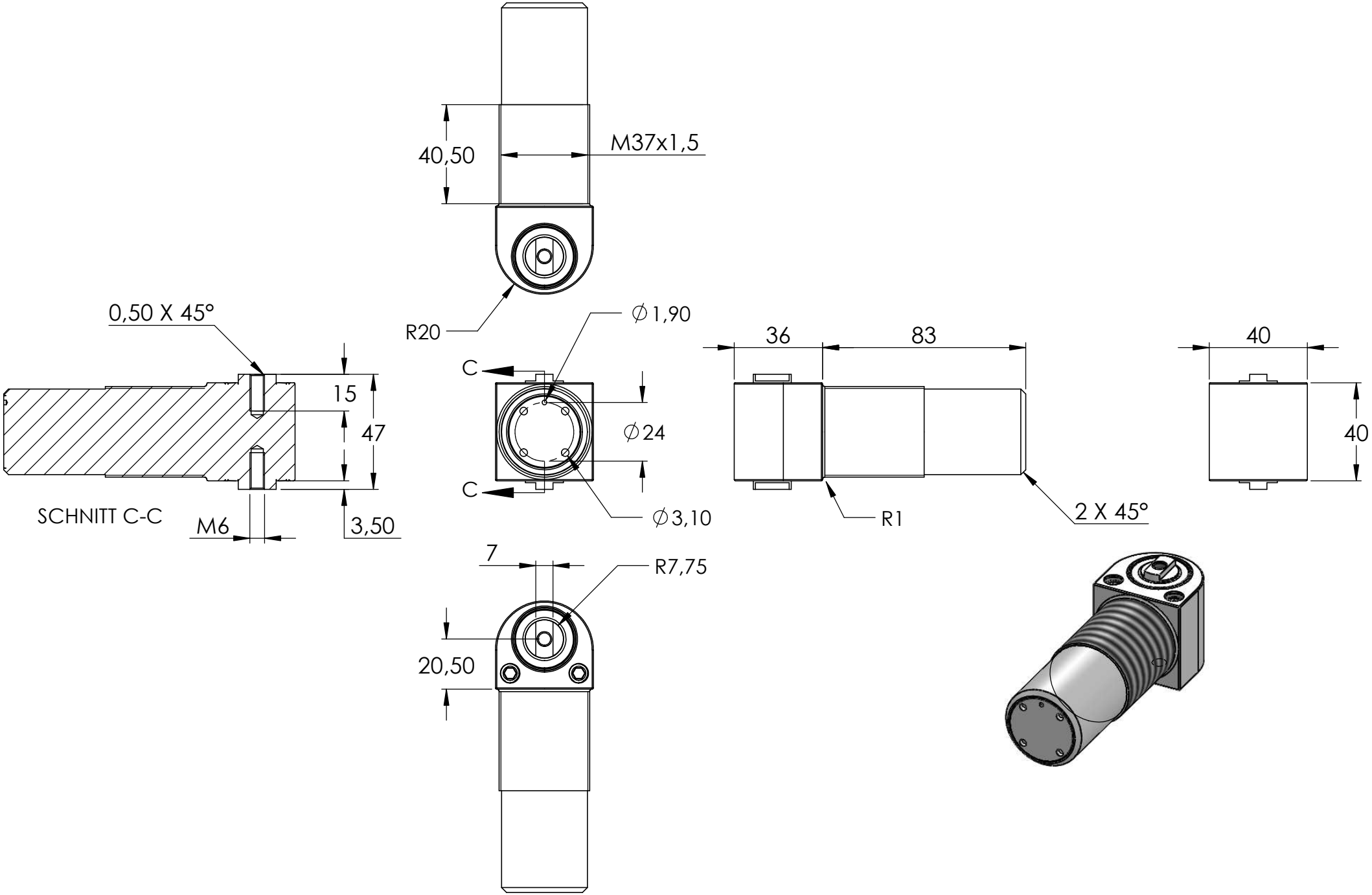
40,50
M37x1,5
R20
0,50 X 45°
15
47
SCHNITT C-C
M6
3,50
C
C
∅1,90
∅24
∅3,10
36
83
R1
2 X 45°
40
40
7
R7,75
20,50

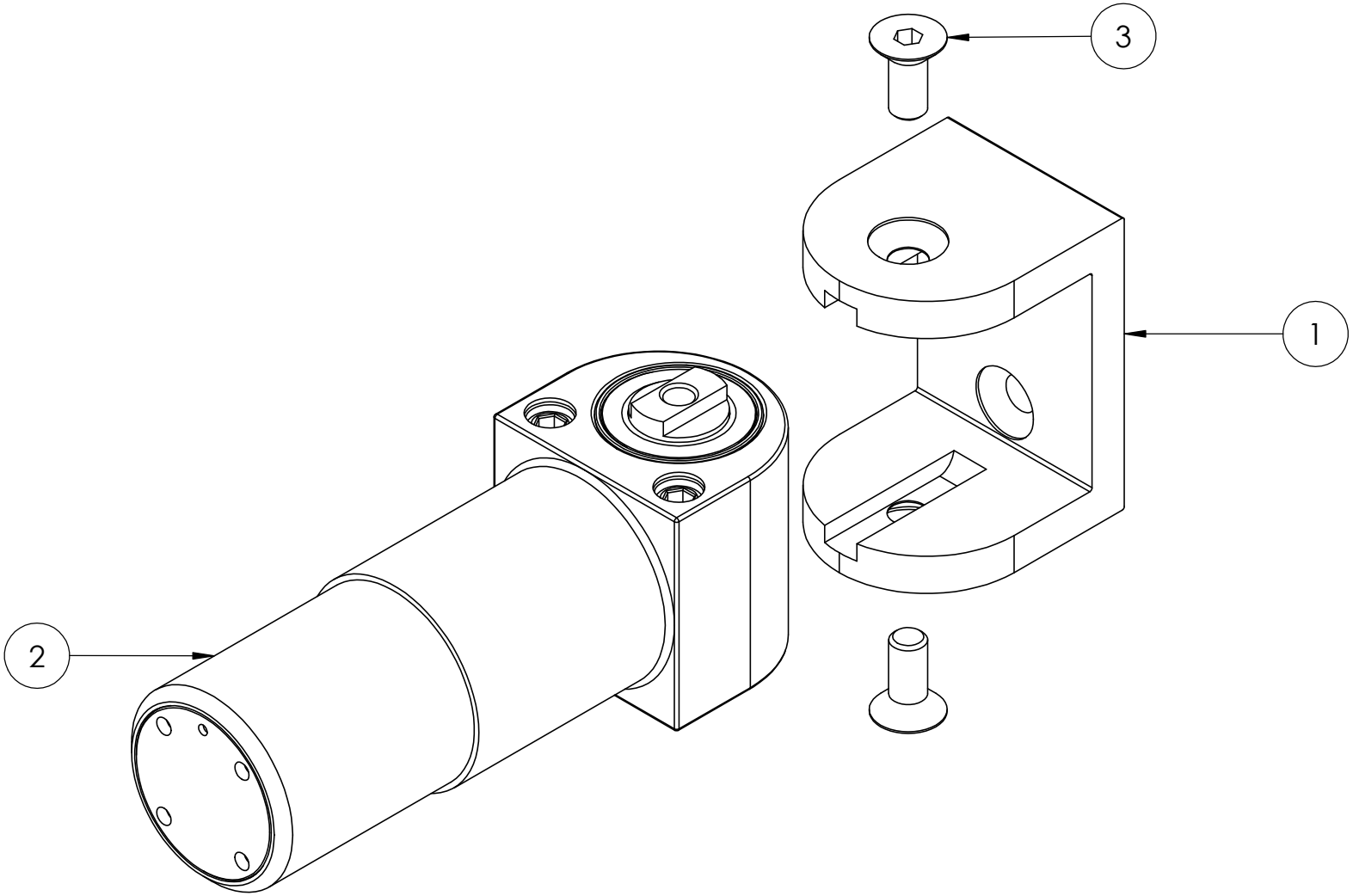
3
1
2