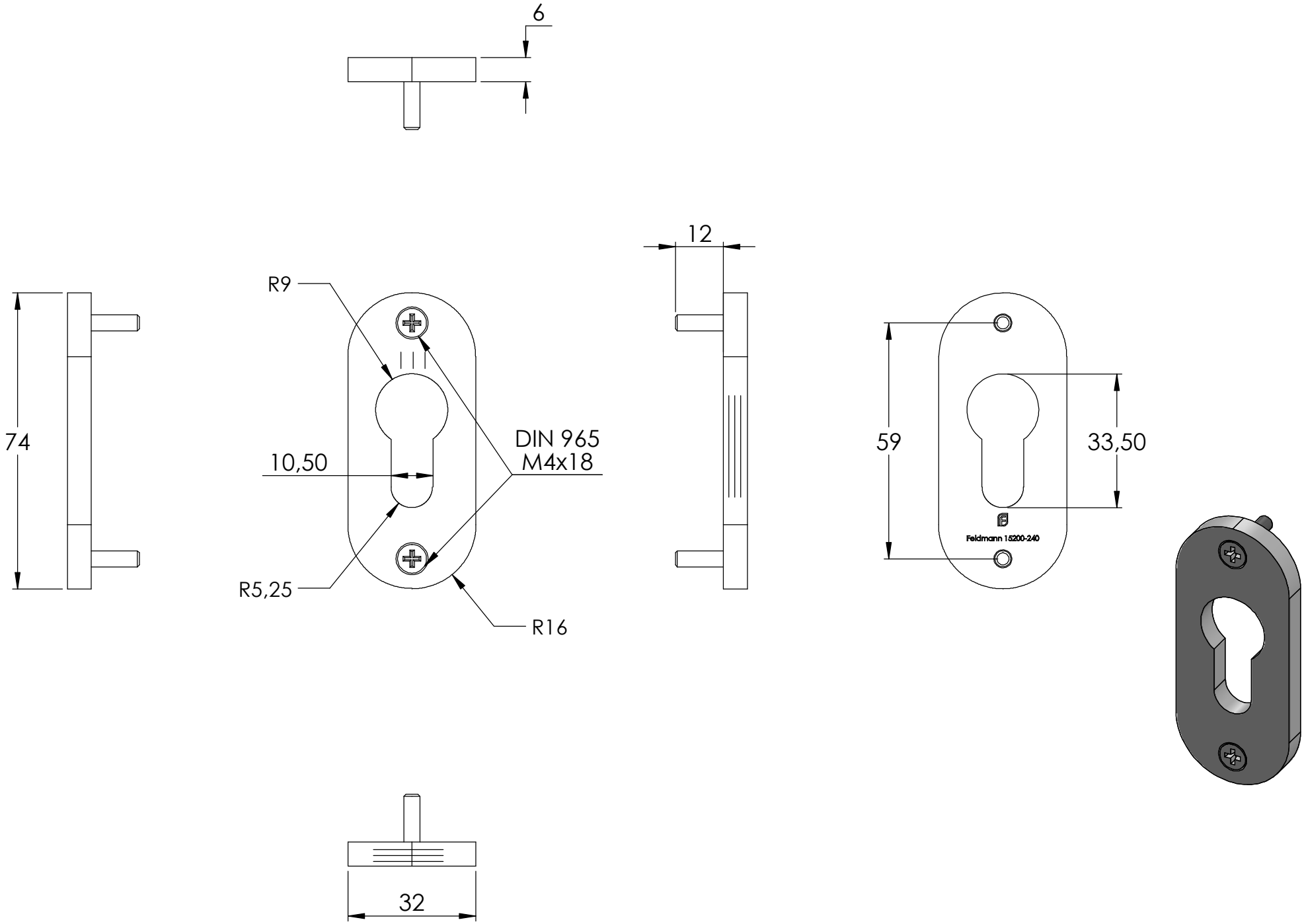
6
12
R9
74
10,50
DIN 965
M4x18
R5,25
R16
59
33,50
Feldmann 15200-240
32

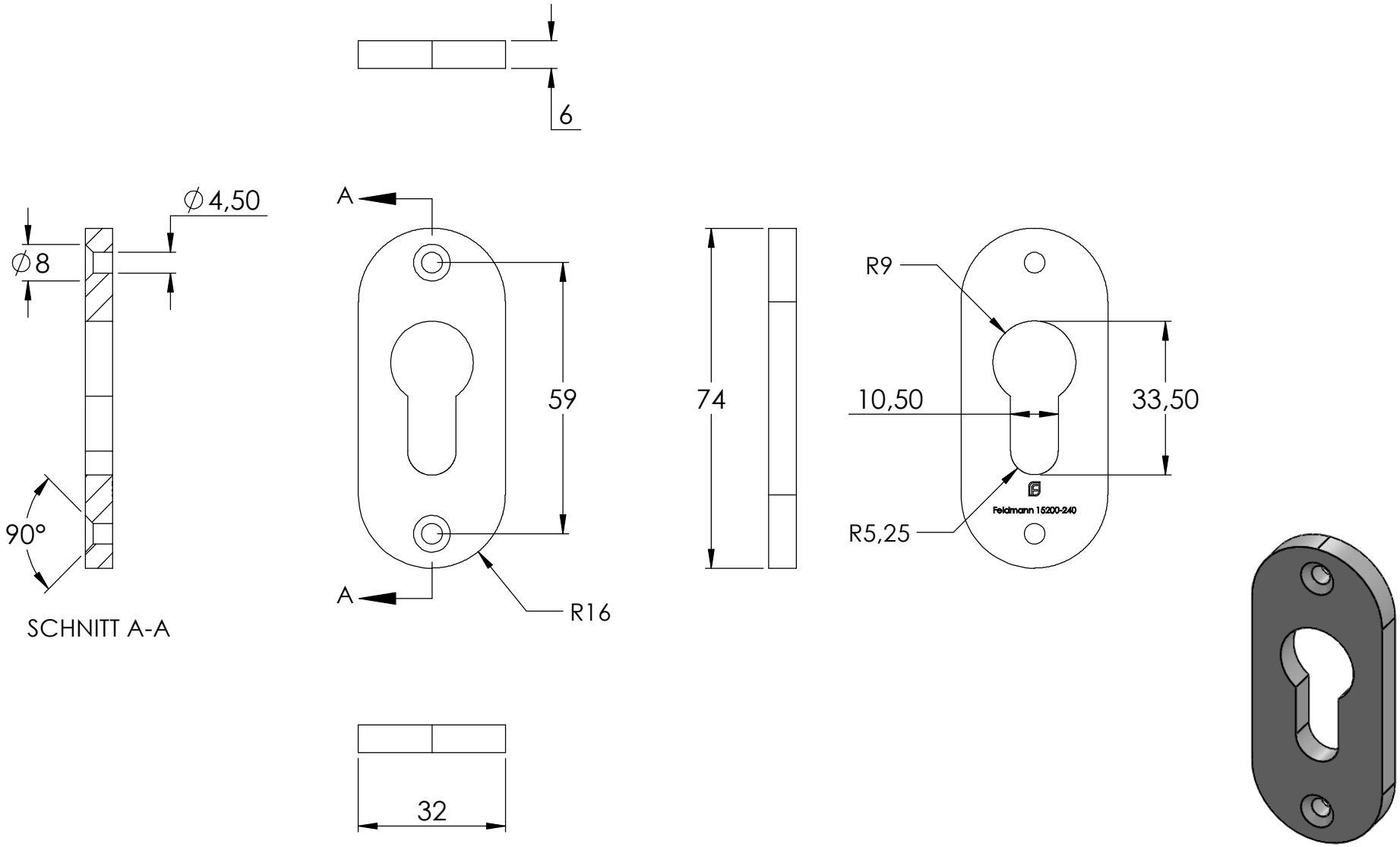
6
∅4,50
∅8
A
A
59
74
R9
10,50
33,50
R5,25
Feldmann 15200-240
90°
SCHNITT A-A
R16
32

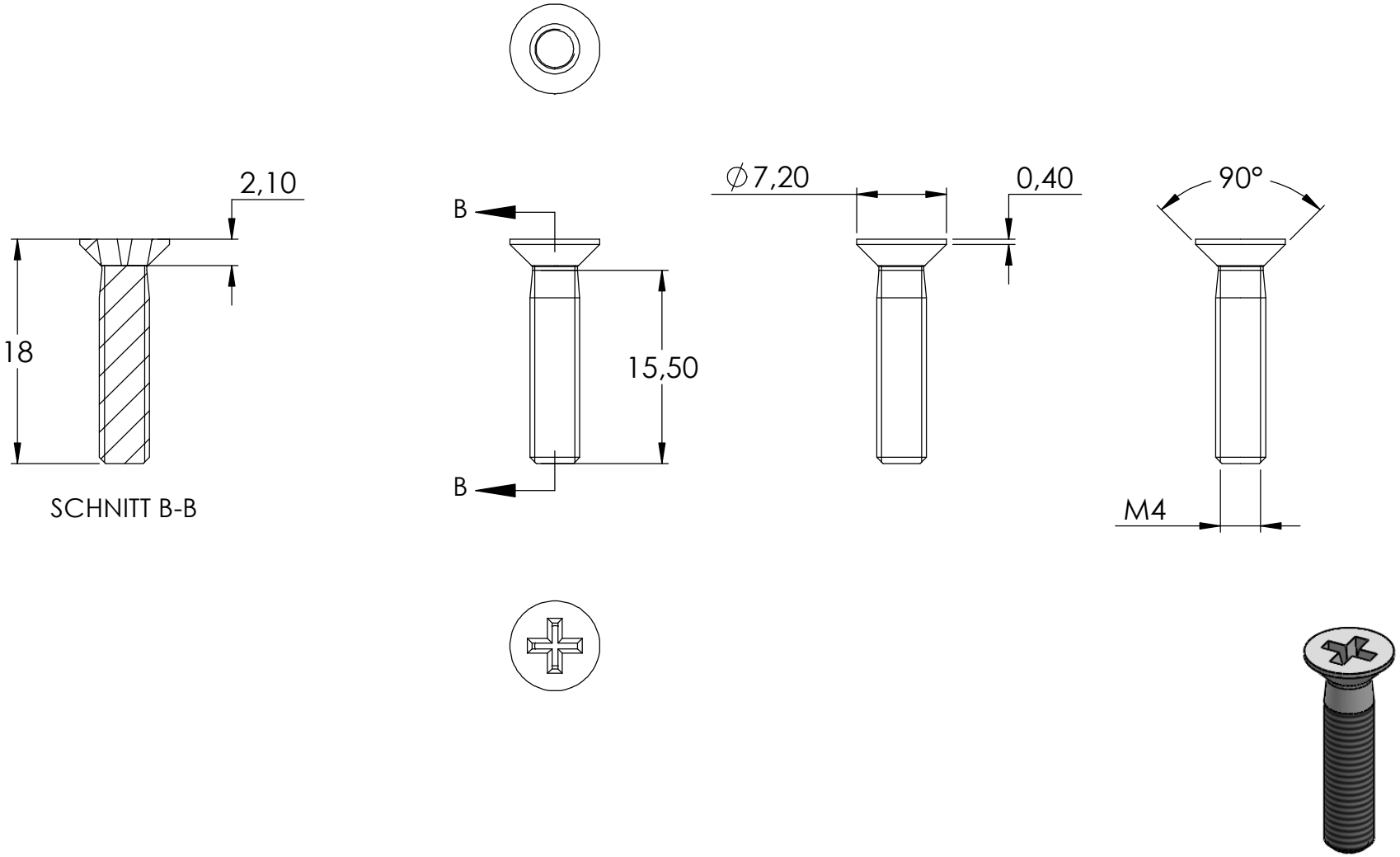
2,10
18
SCHNITT B-B
B
B
15,50
∅7,20
0,40
90°
M4

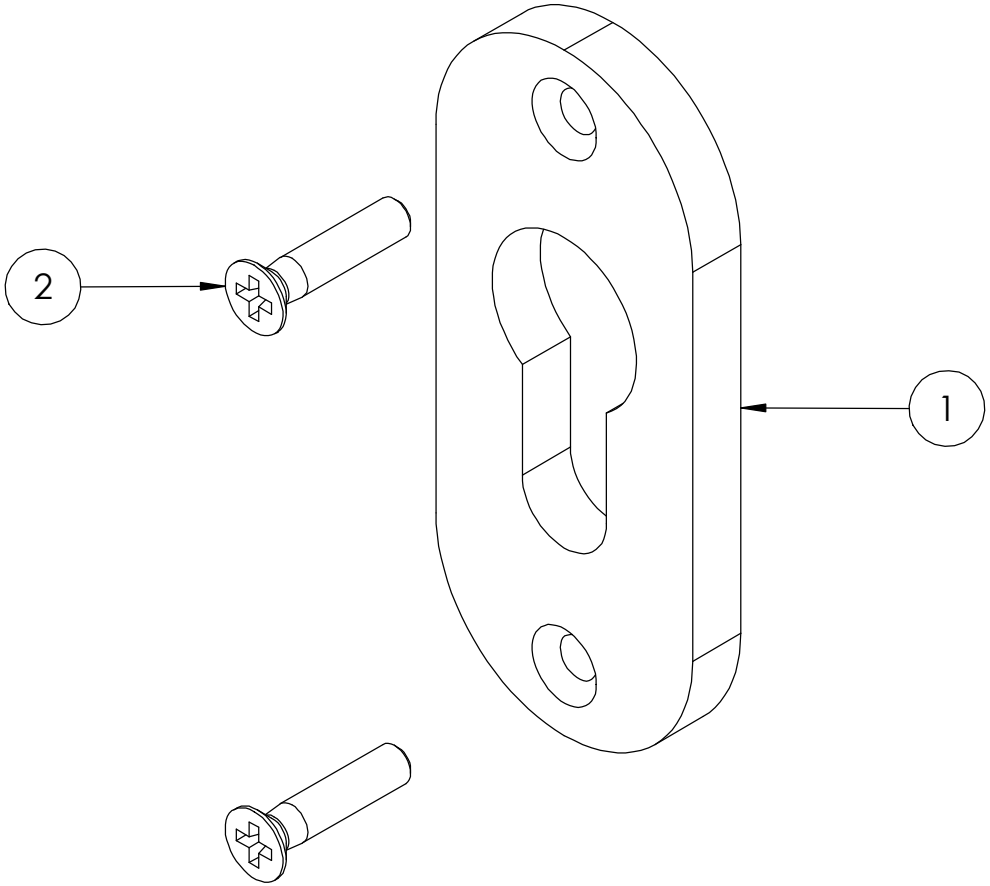
2
1