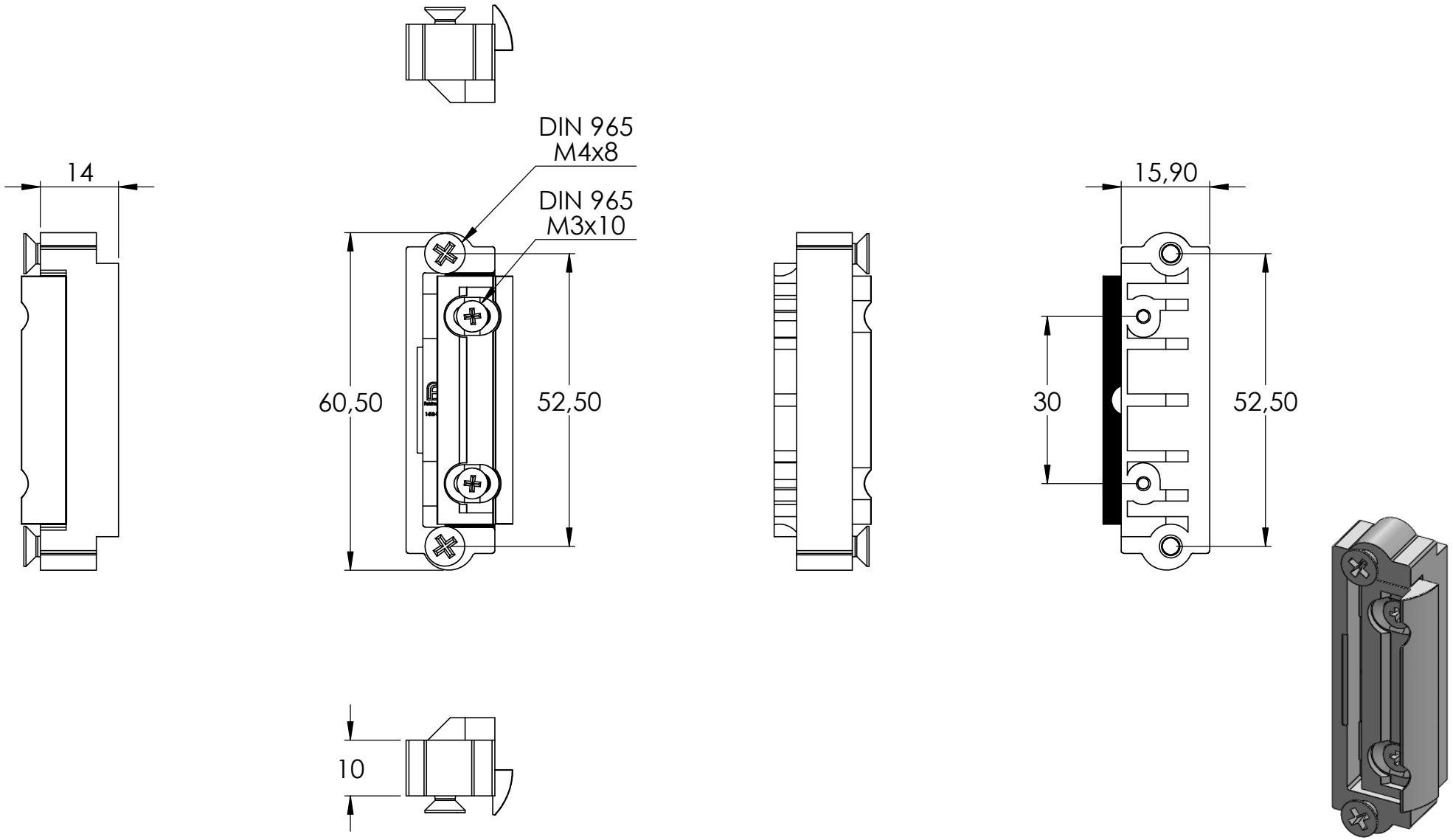
14
DIN 965
M4x8
DIN 965
M3x10
60,50
52,50
15,90
30
52,50
10

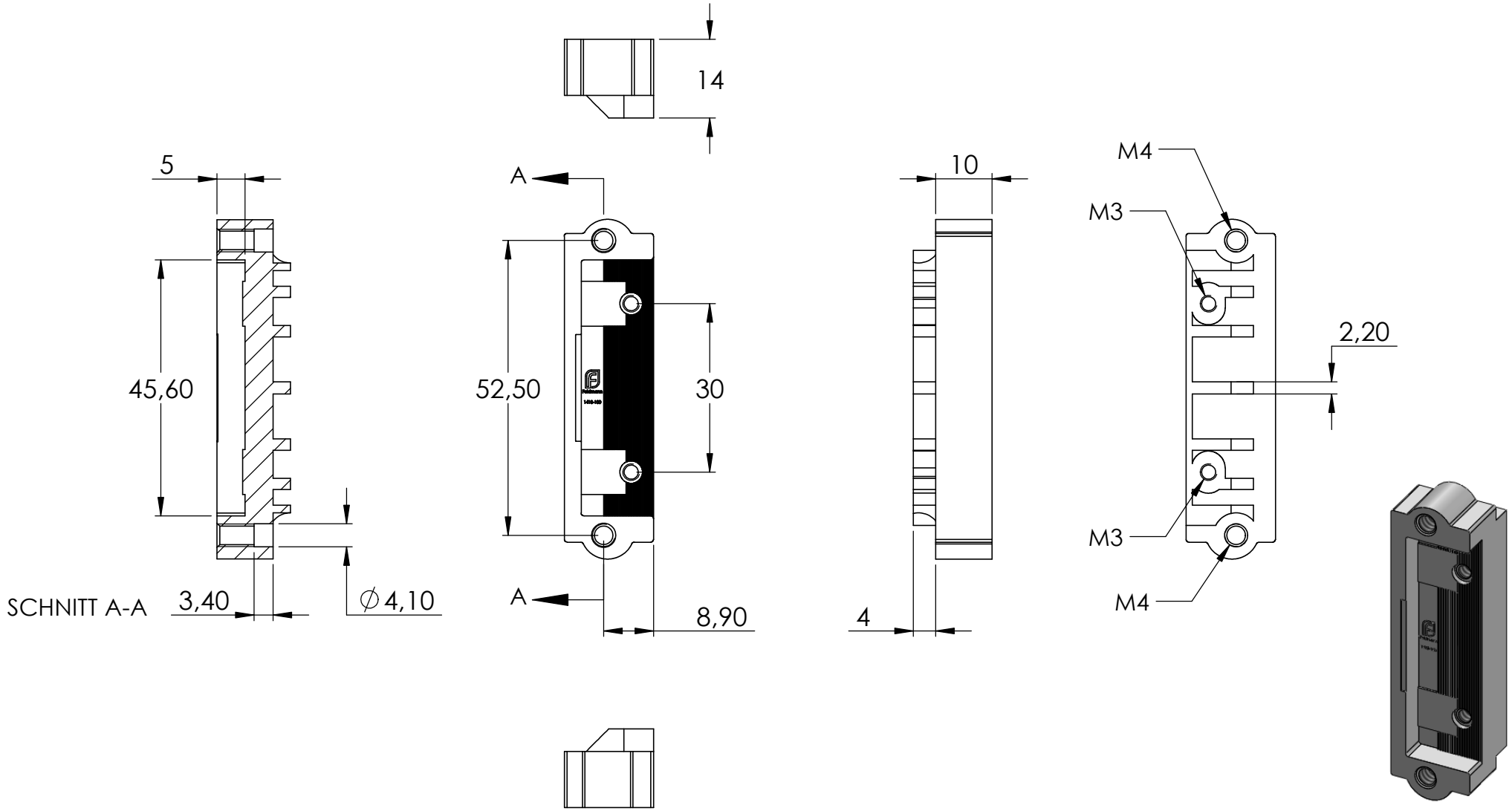
14
5
A
10
M4
M3
2,20
45,60
52,50
30
M3
M4
SCHNITT A-A
3,40
∅4,10
A
8,90
4

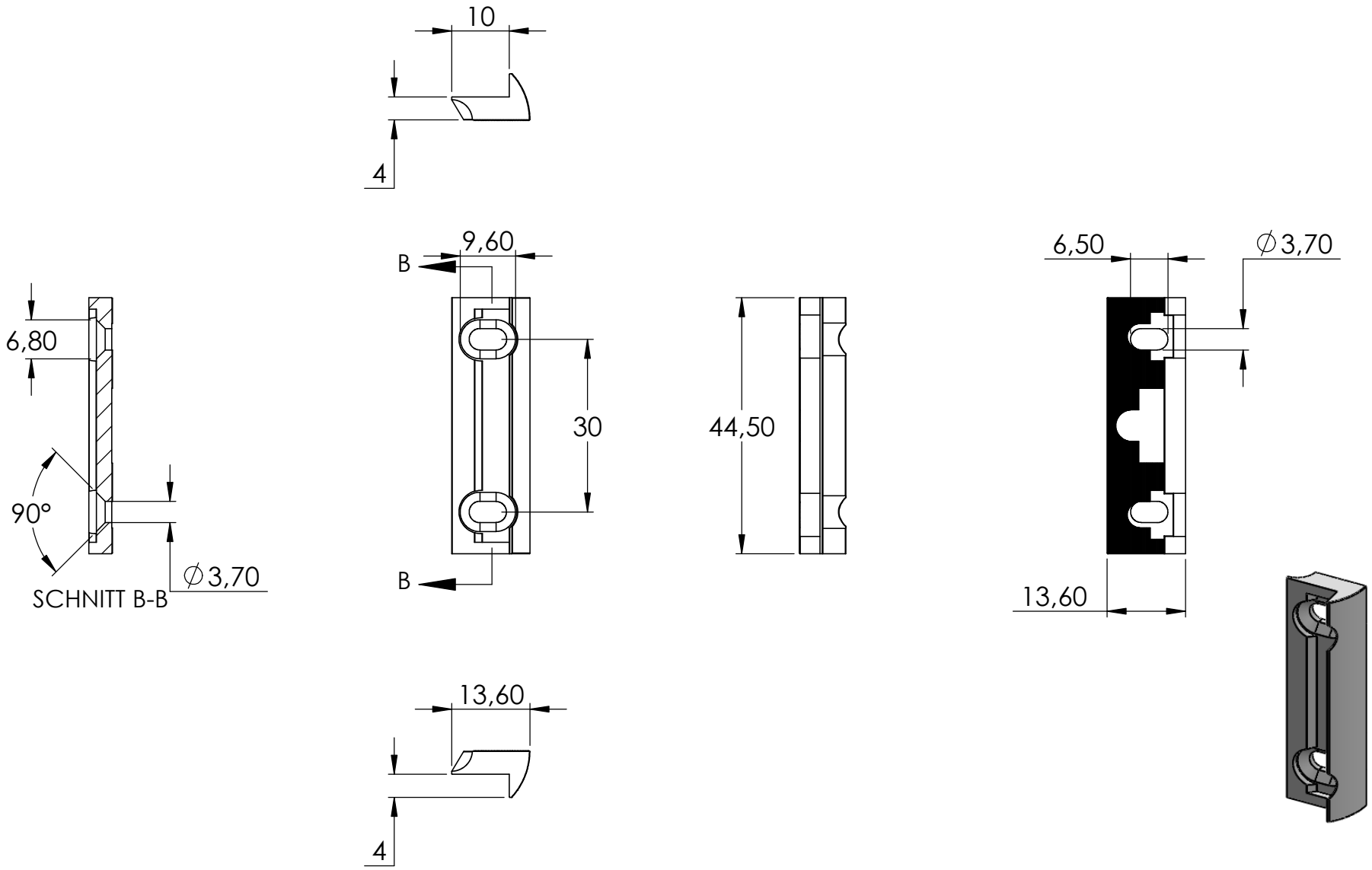
10
4
9,60
B
6,80
30
44,50
6,50
∅3,70
90°
∅3,70
SCHNITT B-B
B
13,60
13,60
4
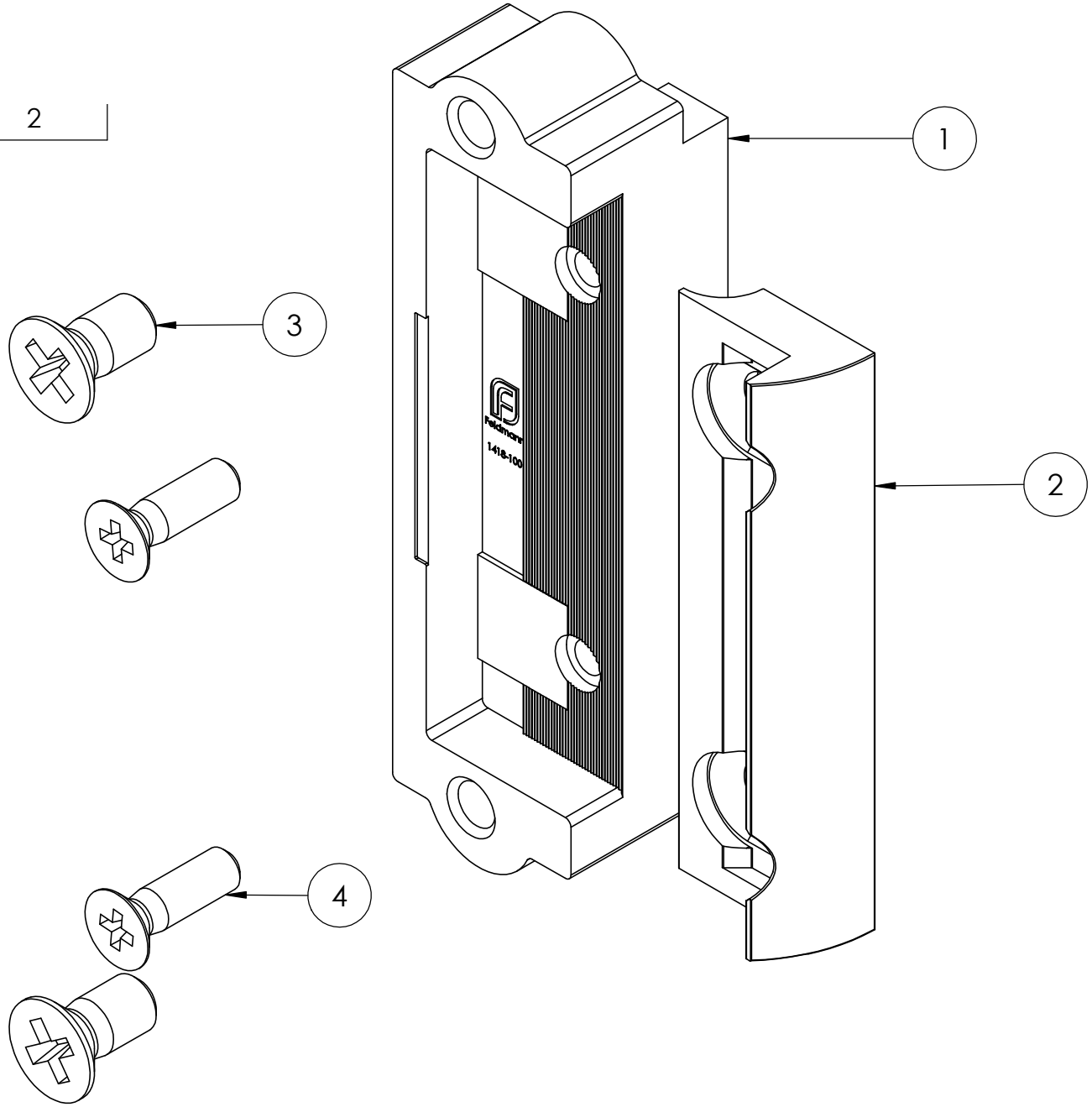
4	DIN 965 M3x10	2