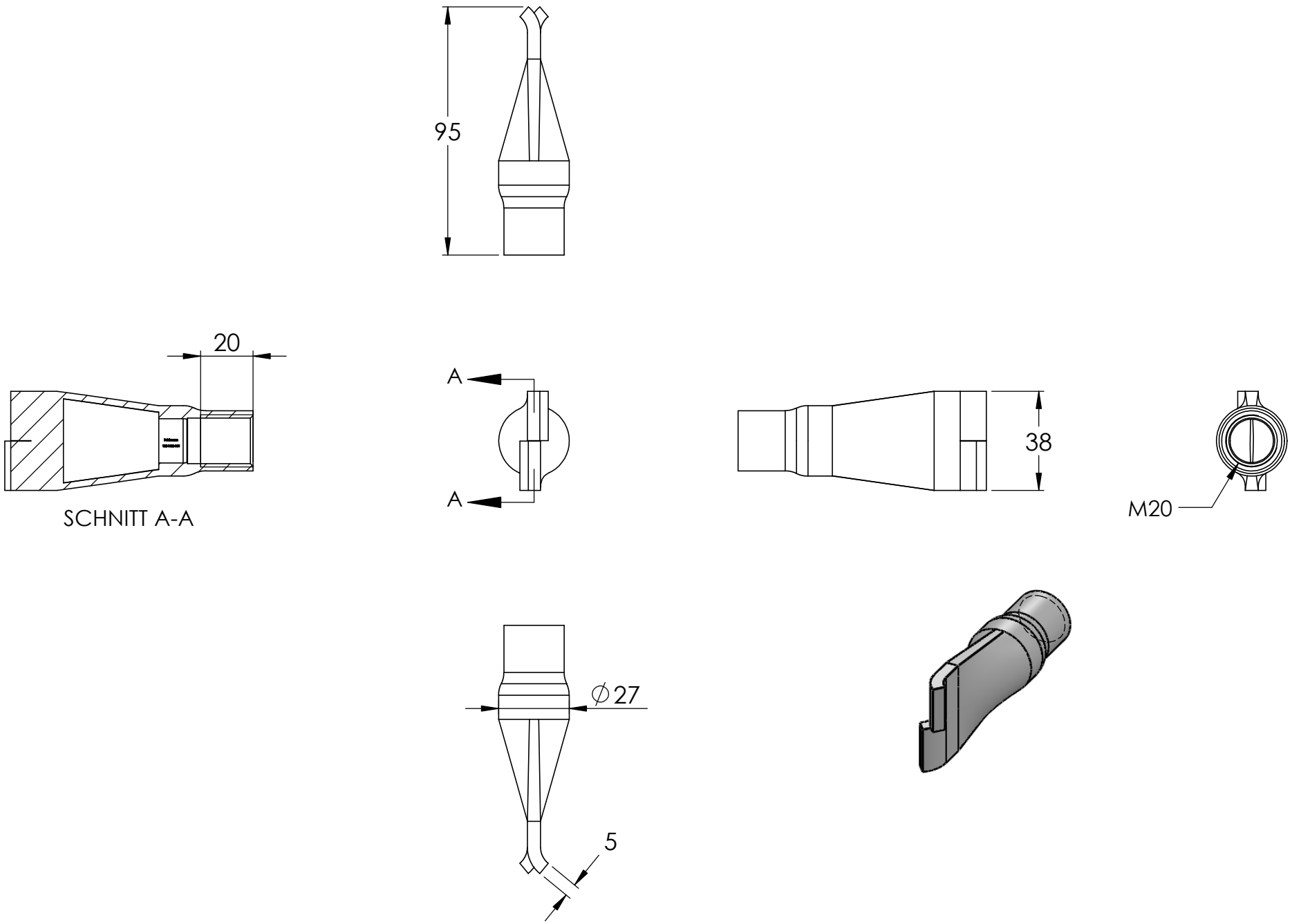
95
20
SCHNITT A-A
A
A
38
M20
⌀27
5