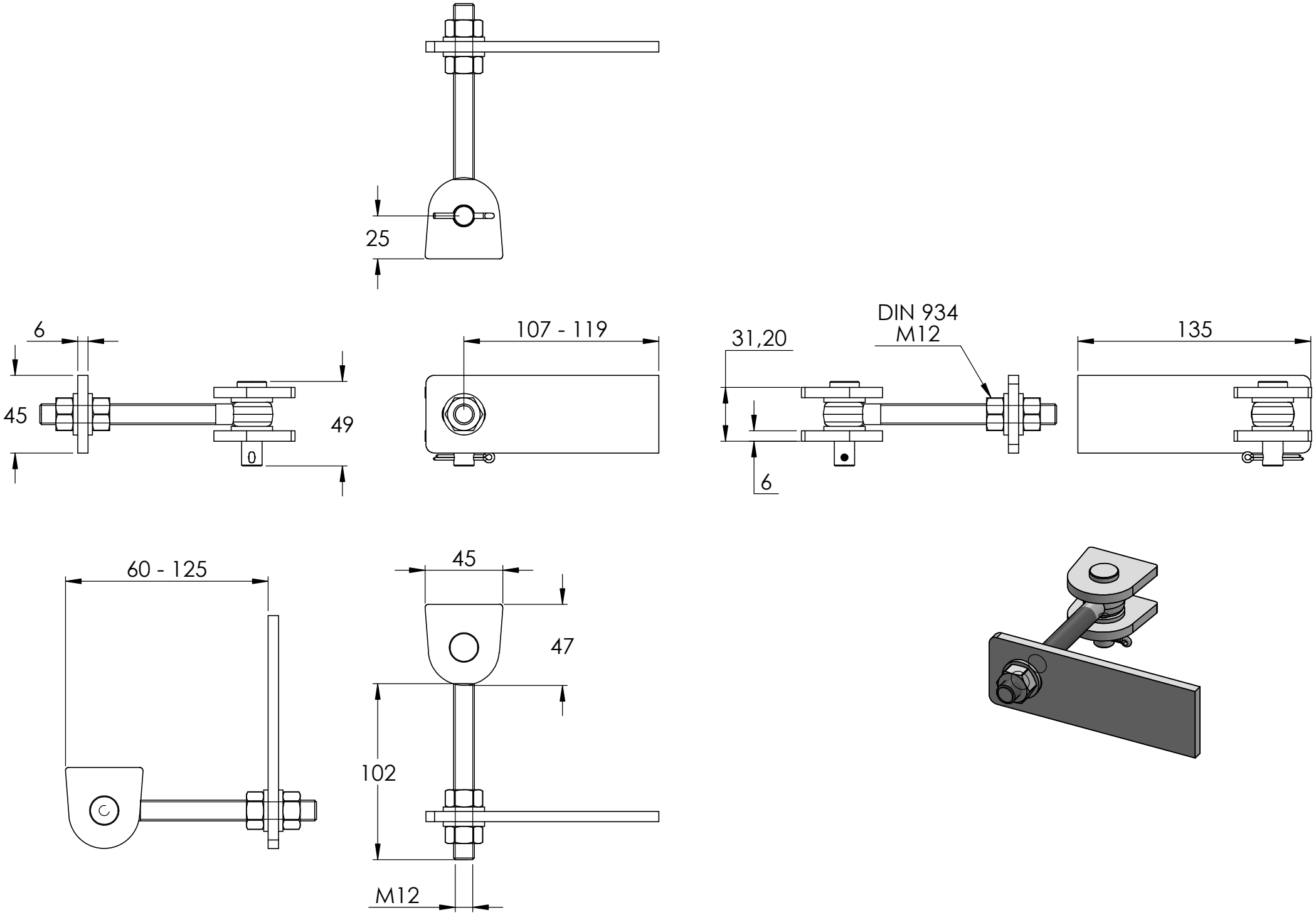
25
6
45
49
107 - 119
DIN 934
M12
31,20
6
135
60 - 125
45
47
102
M12

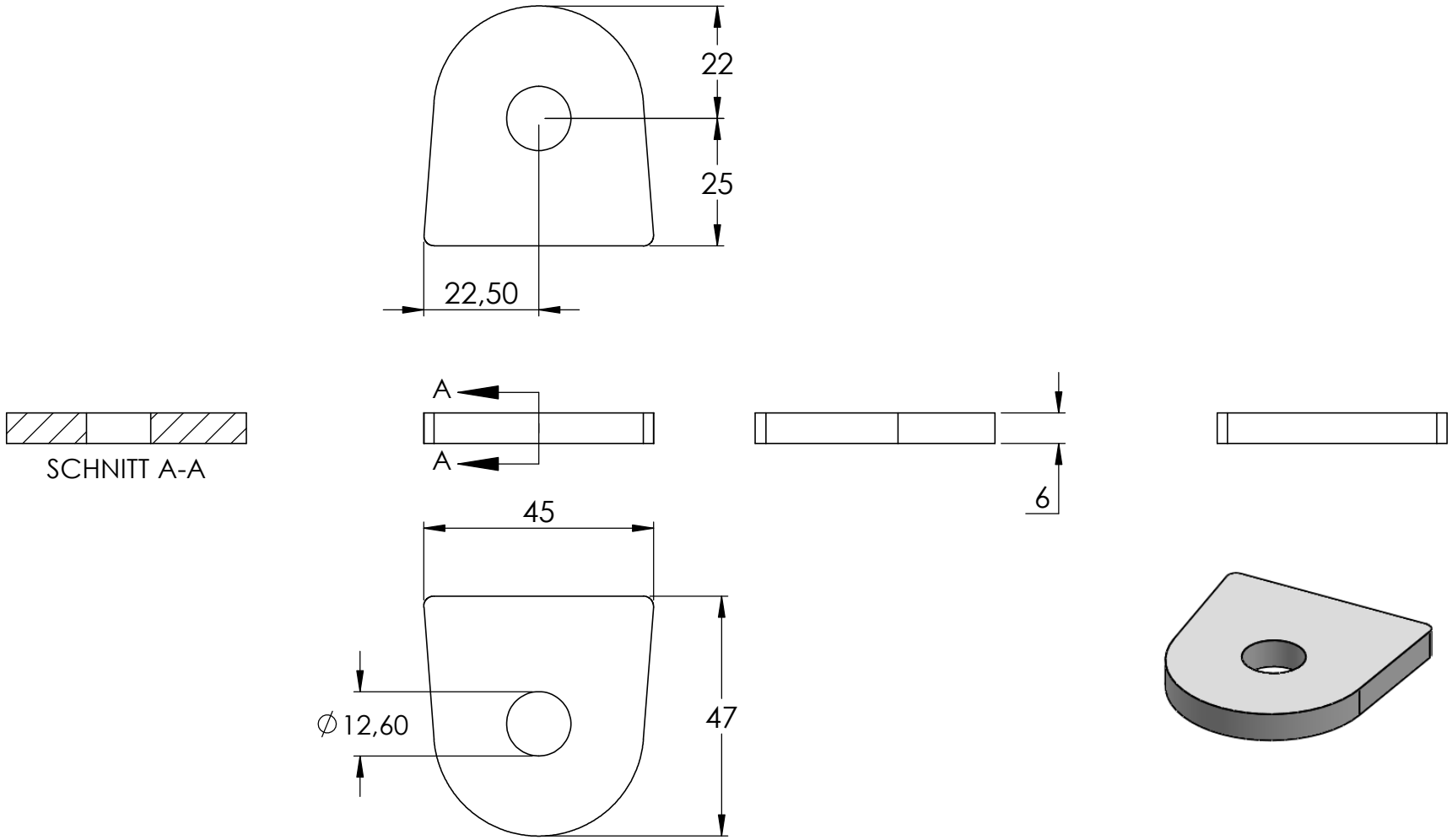
22
25
22,50
A
A
SCHNITT A-A
6
45
47
∅12,60

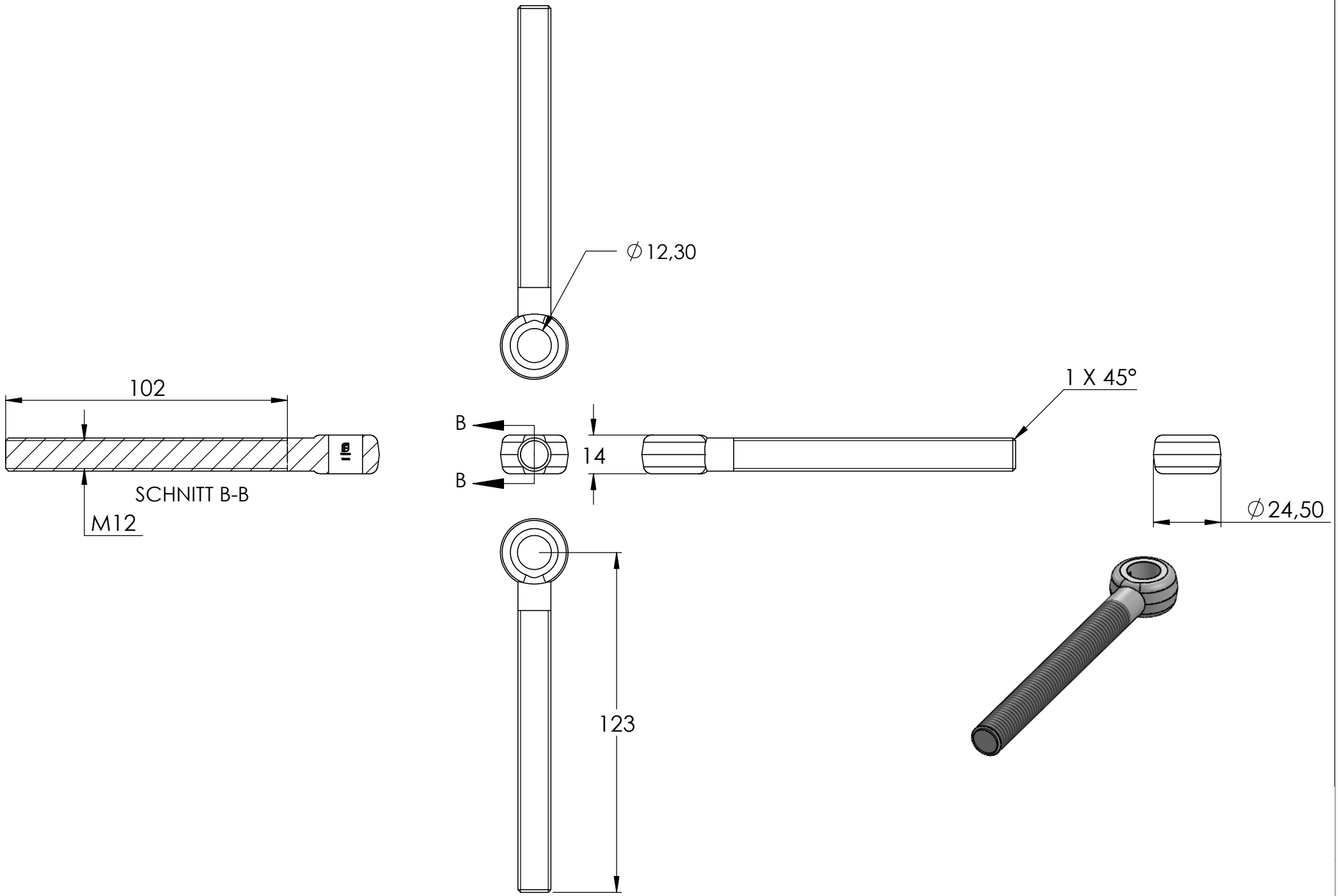
∅12,30
102
1 X 45°
B
B
14
SCHNITT B-B
M12
∅24,50
123

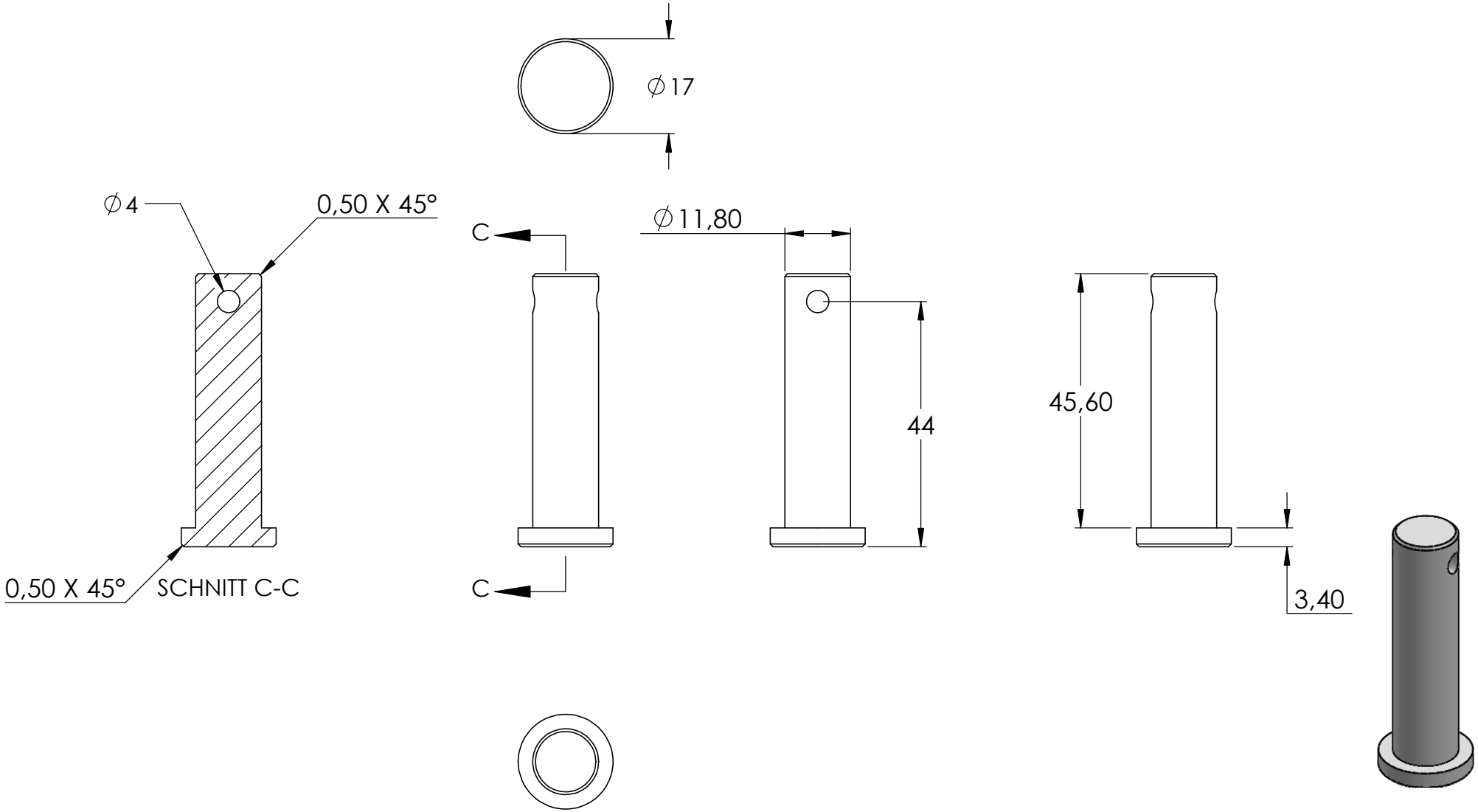
∅17
∅4
0,50 X 45°
C
∅11,80
44
45,60
0,50 X 45°
SCHNITT C-C
C
3,40

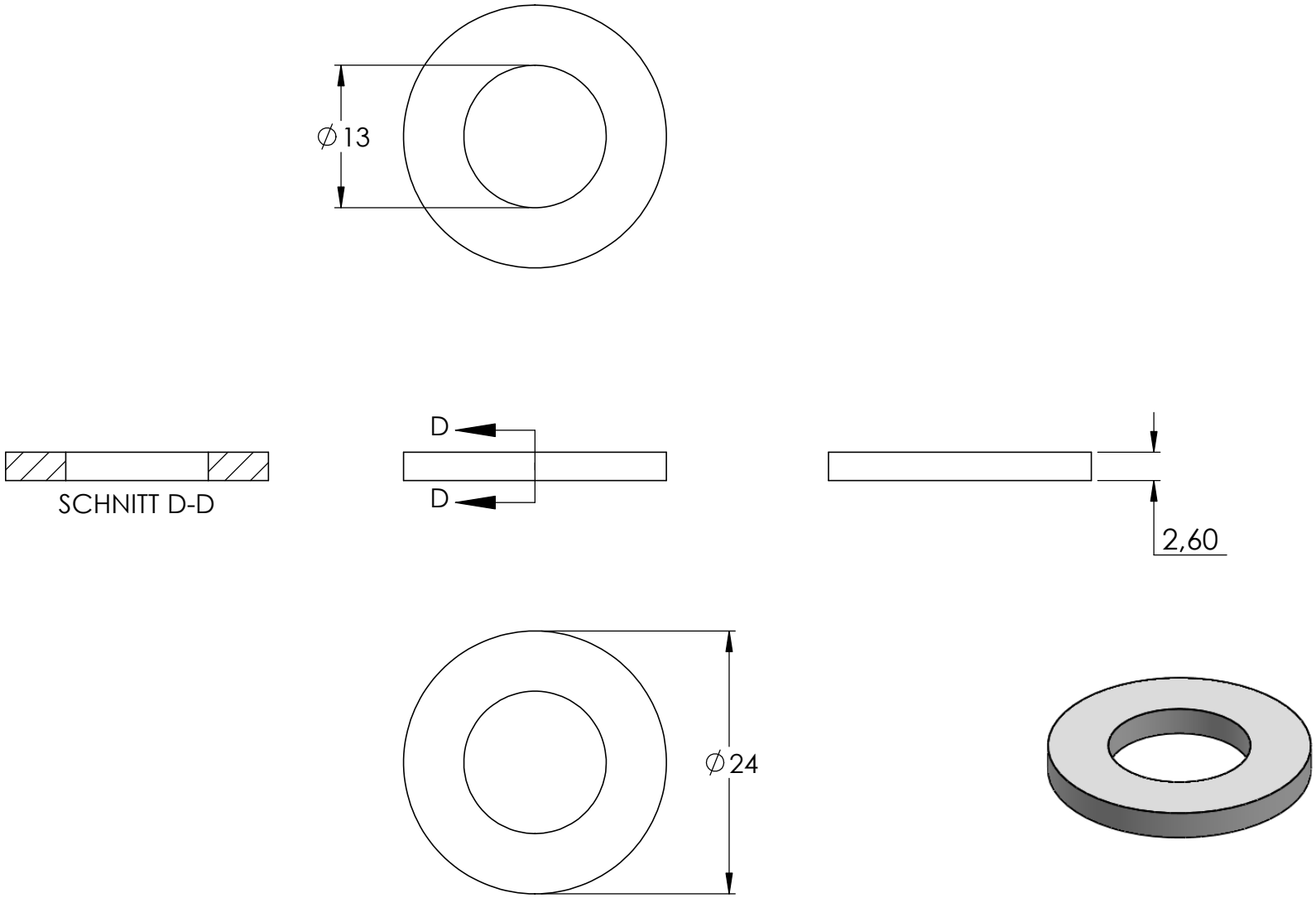
∅13
SCHNITT D-D
D
D
2,60
∅24

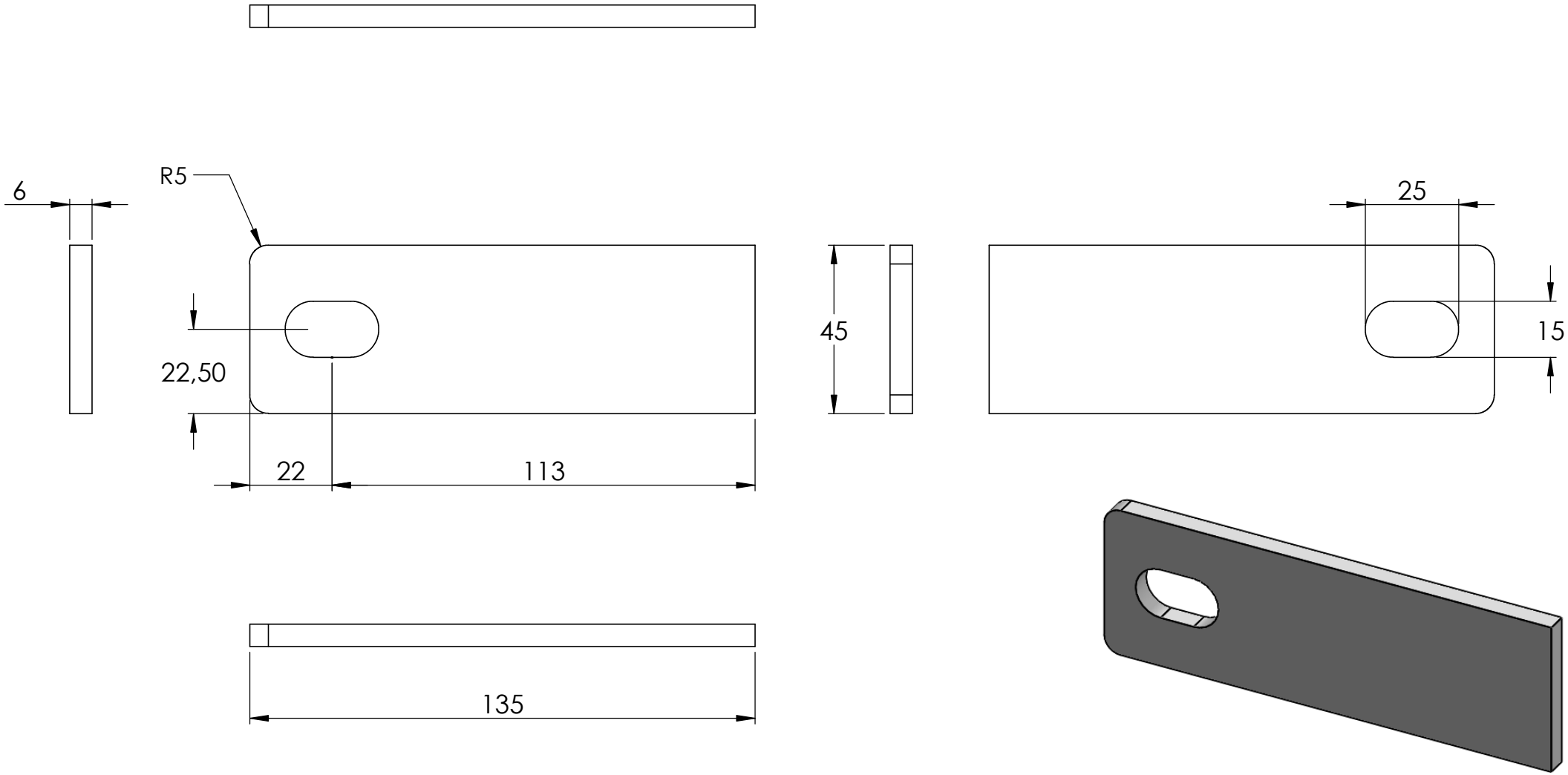
6
R5
22,50
22
113
45
25
15
135

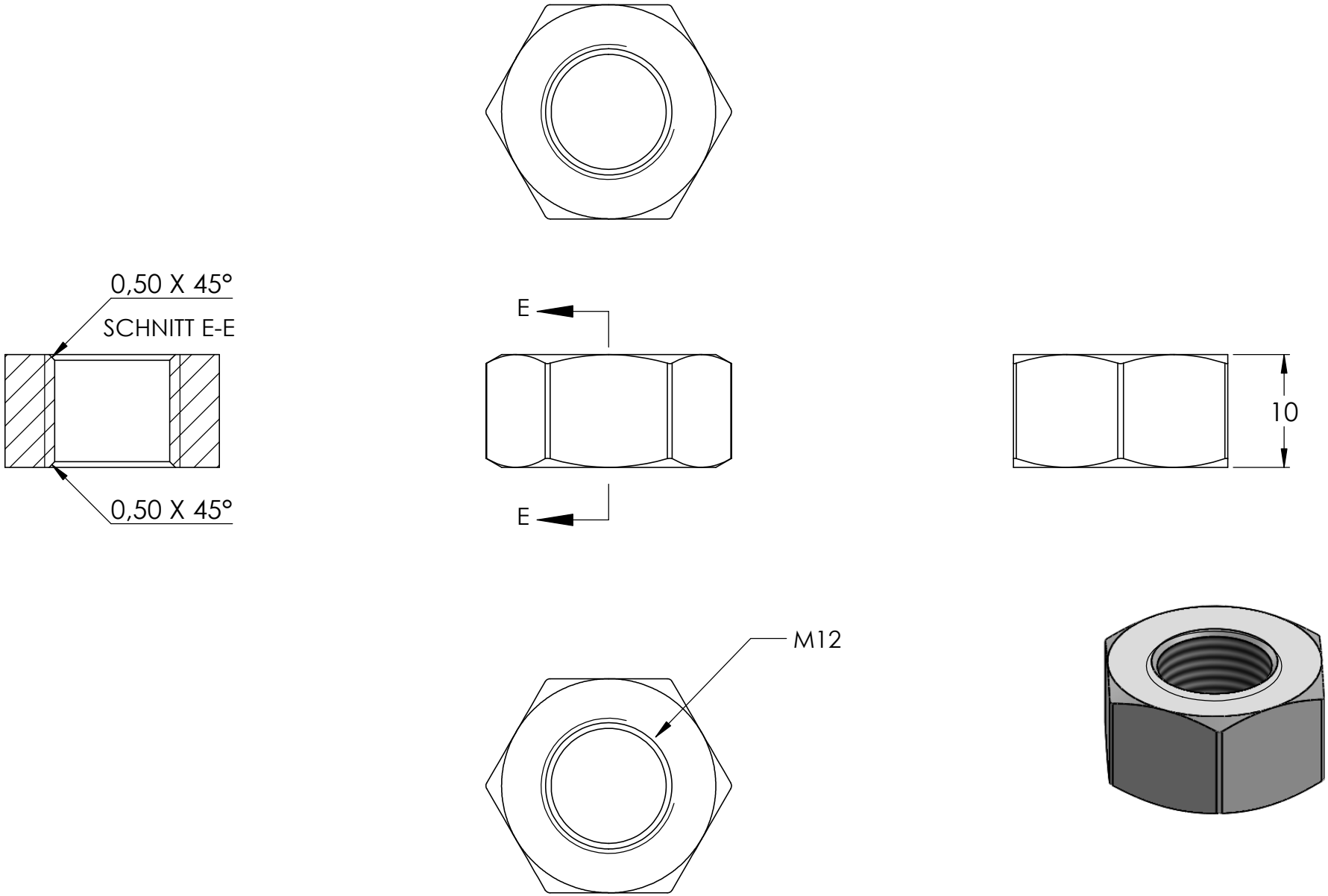
0,50 X 45°
SCHNITT E-E
0,50 X 45°
E
E
10
M12

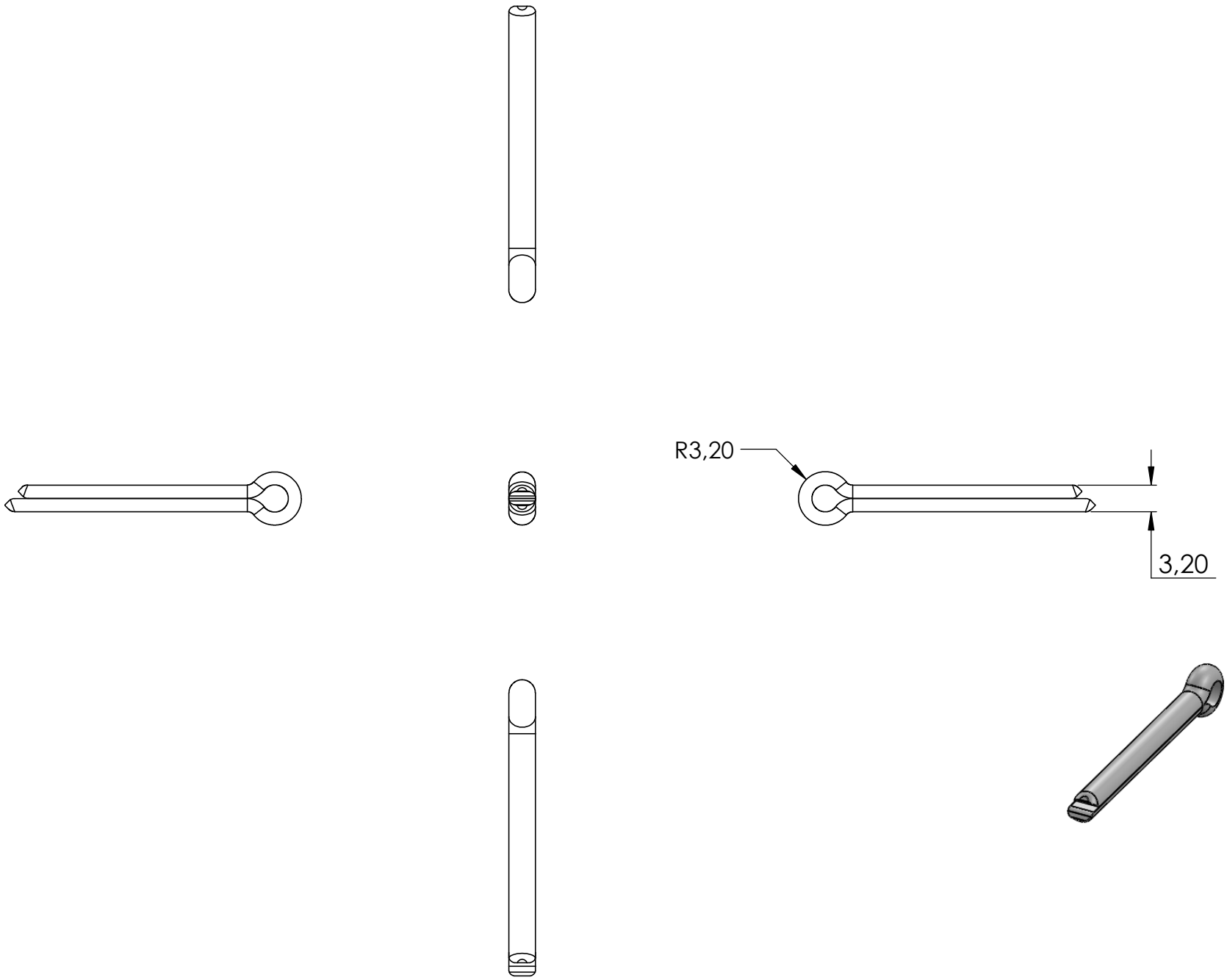
R3,20
3,20
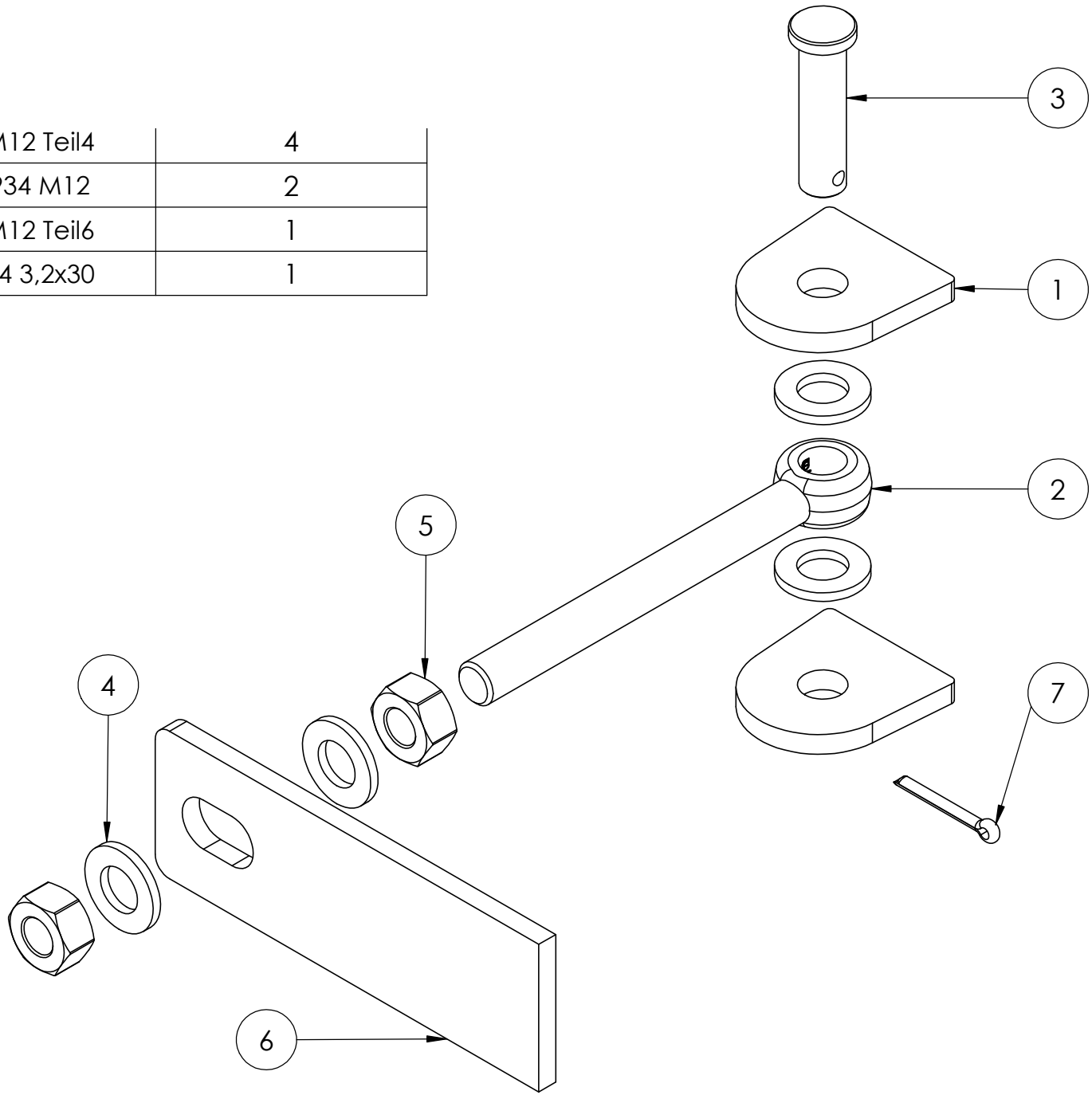
4	122-M12 Teil4	4
5	DIN 934 M12	2
6	122-M12 Teil6	1
7	DIN 94 3,2x30	1