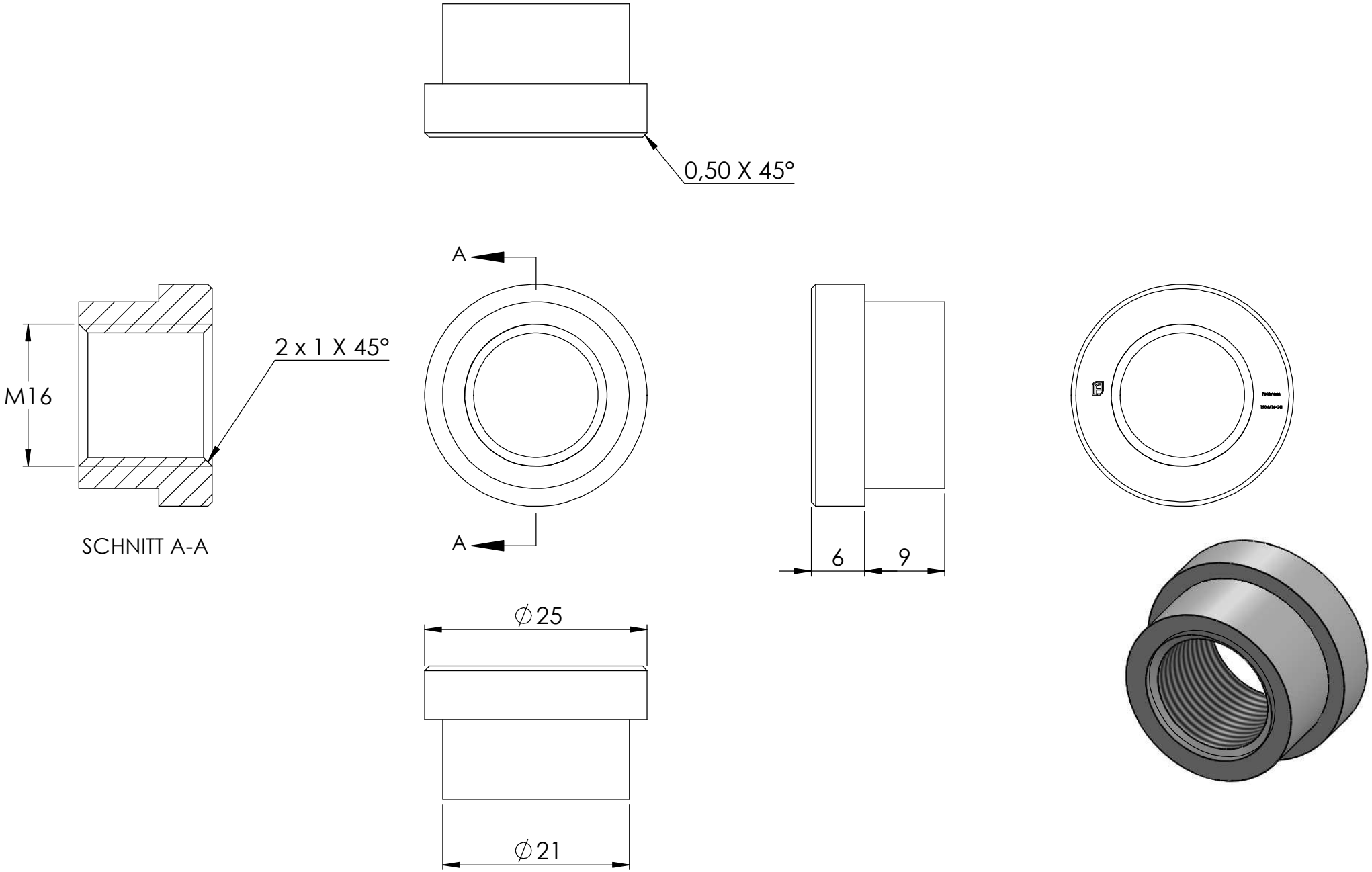
0,50 X 45°
A
A
M16
2 x 1 X 45°
SCHNITT A-A
6
9
∅25
∅21