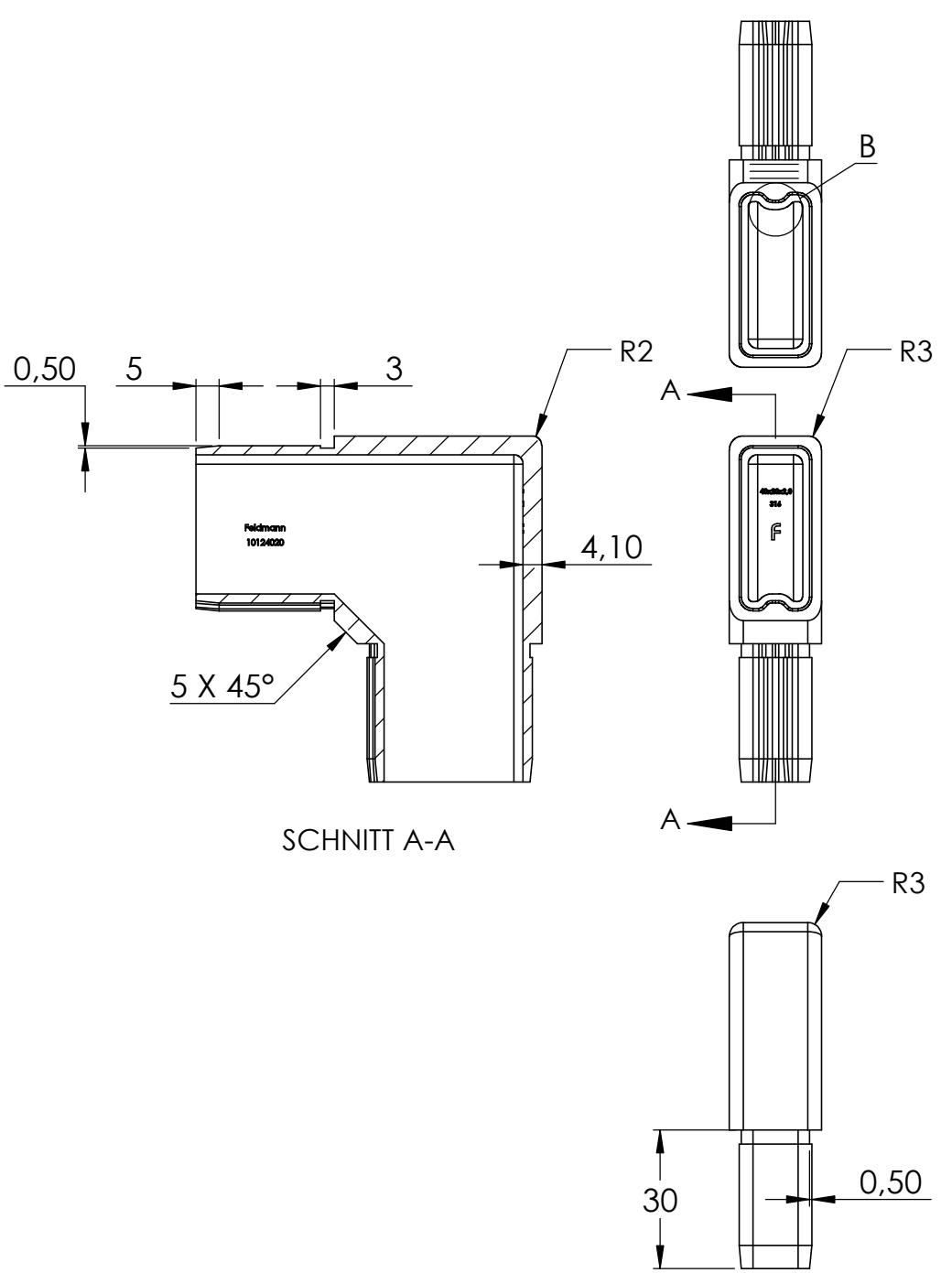
0,50
5
3
R2
4,10
5 X 45°
Feldmann
10124020
SCHNITT A-A
A
A
B
R3
R3
30
0,50

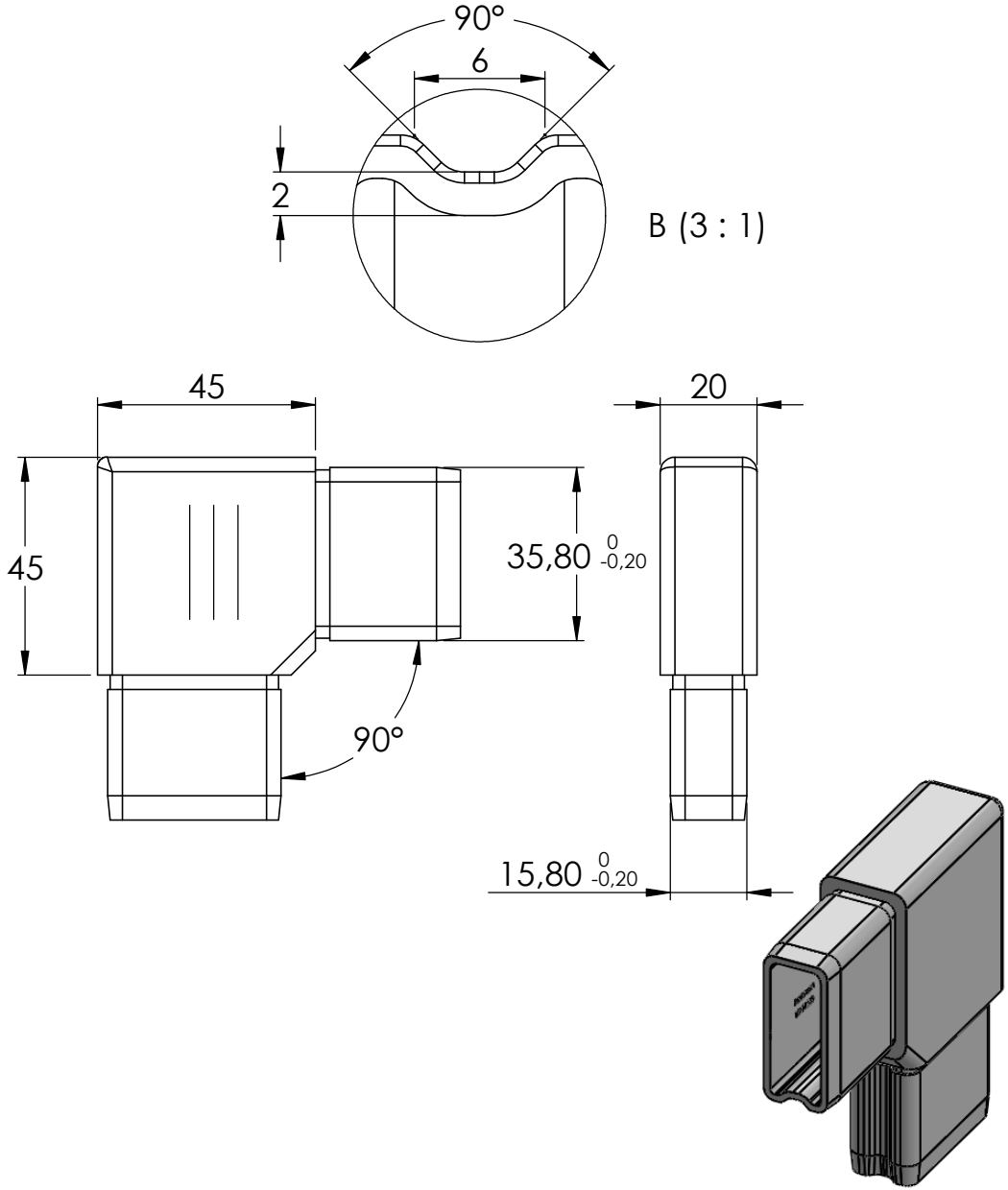
90°
6
2
B (3 : 1)
45
45
35,80 0 -0,20
90°
20
15,80 0 -0,20