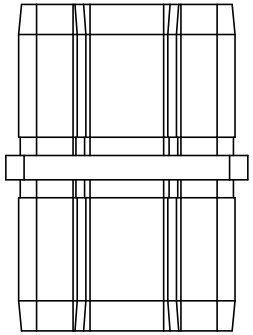

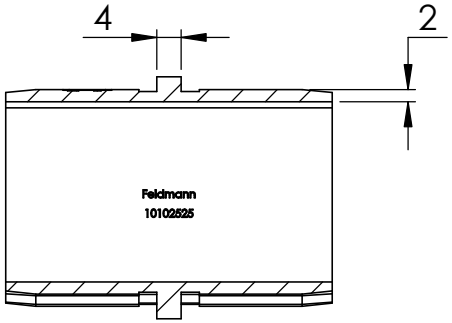
4
2
Feldmann
10102525

SCHNITT A-A

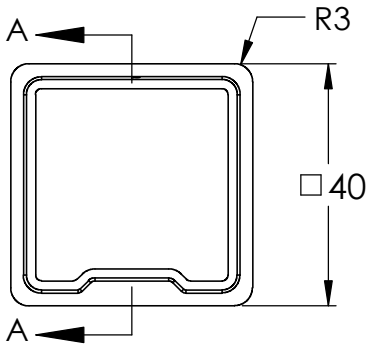
A
R3
□40
A

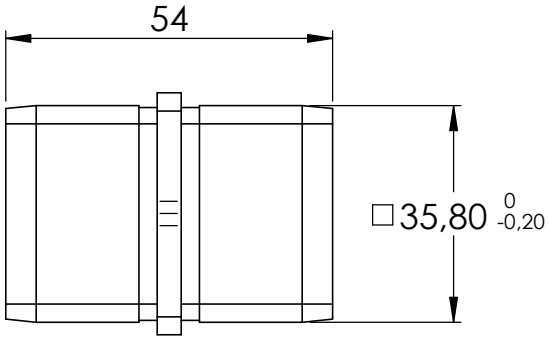
54
□35,80 0 -0,20

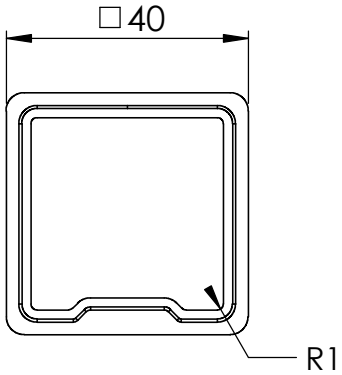
□40
R1

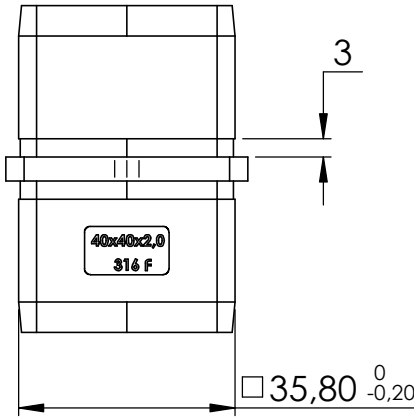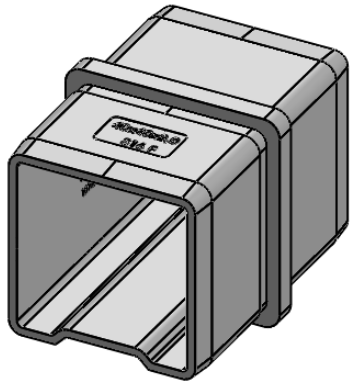
3
40x40x2,0
316 F
□35,80 0 -0,20