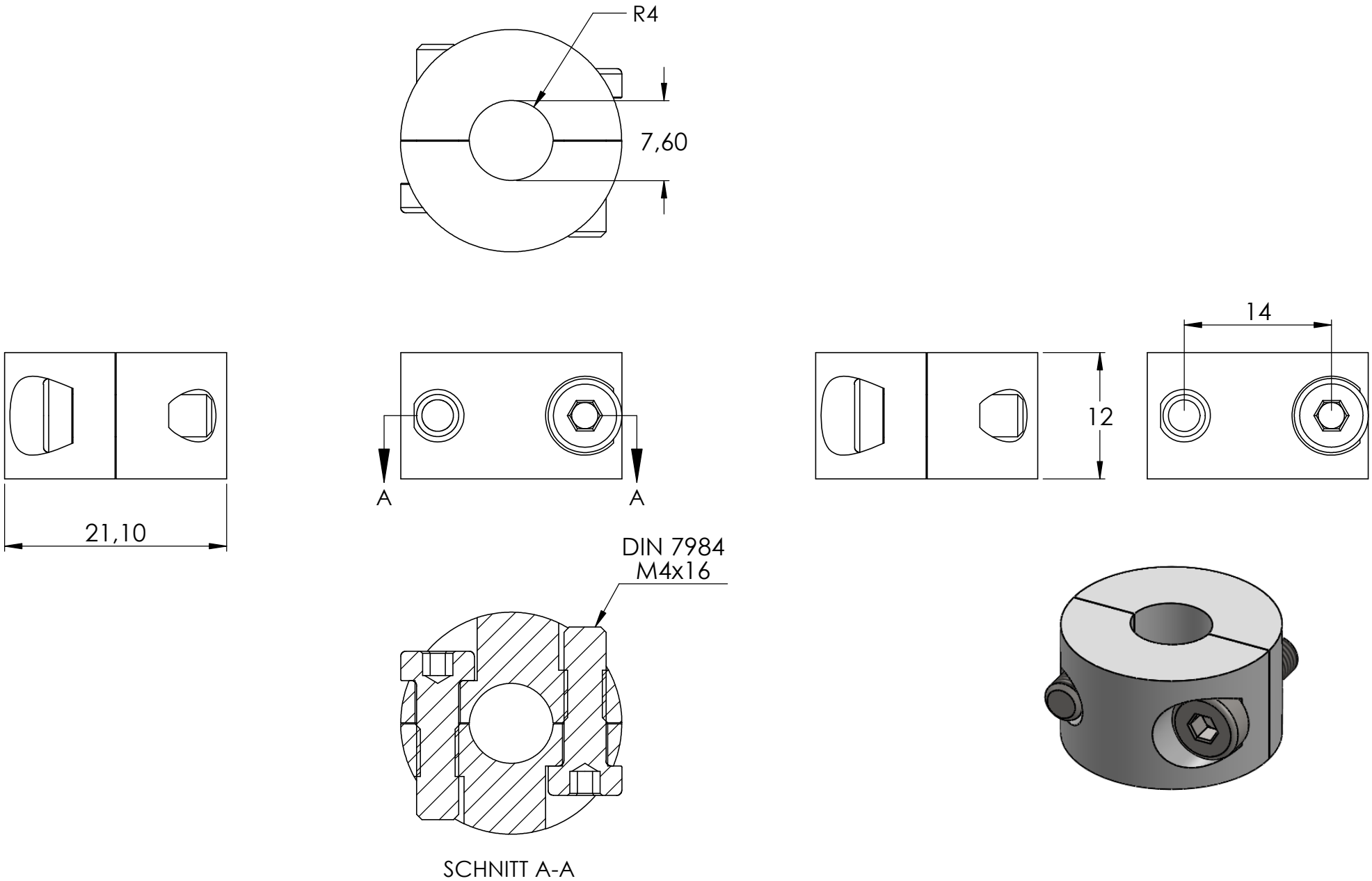
R4
7,60
14
12
21,10
A
A
DIN 7984
M4x16
SCHNITT A-A