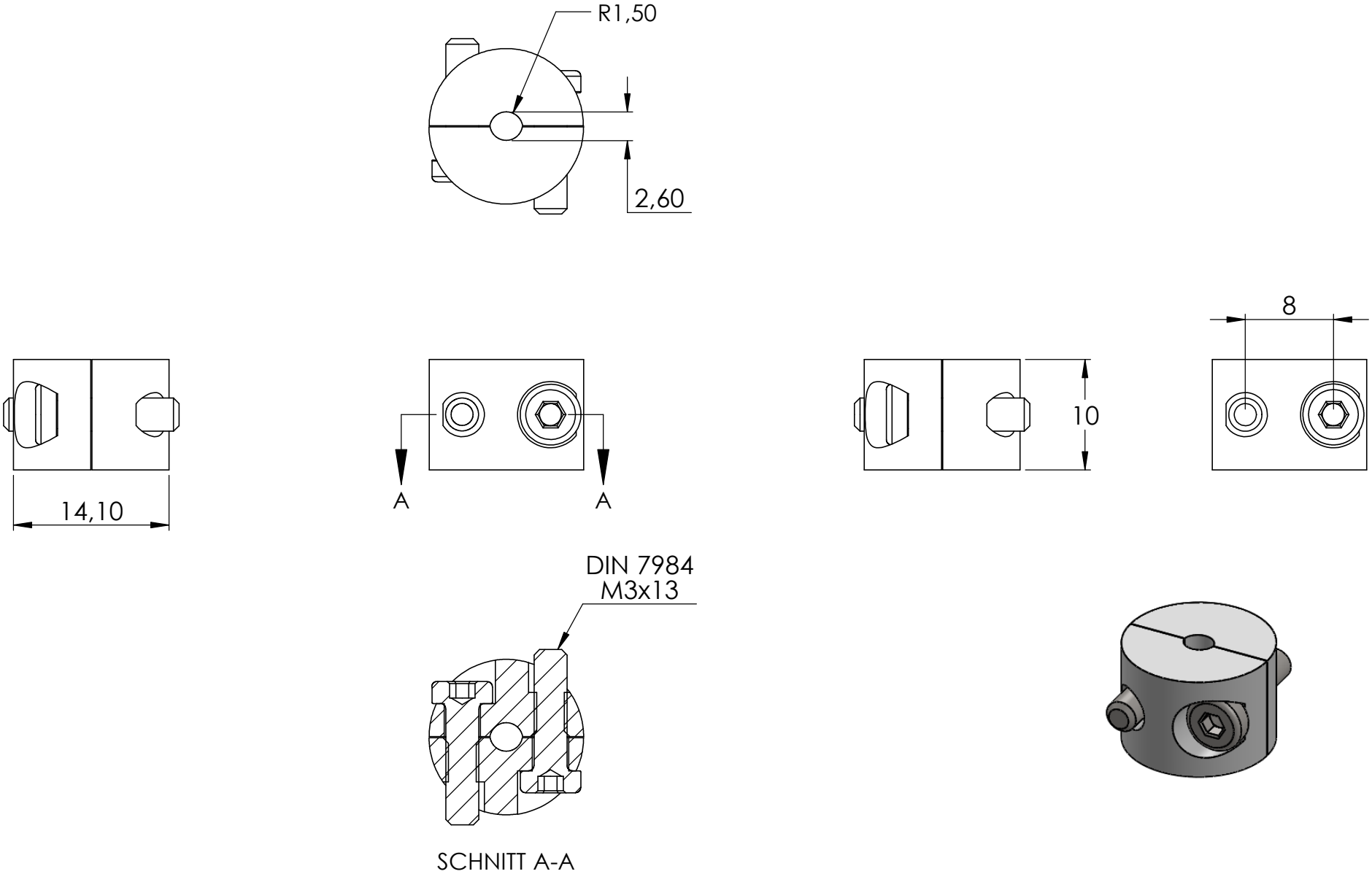
R1,50
2,60
8
10
14,10
A
A
DIN 7984
M3x13
SCHNITT A-A