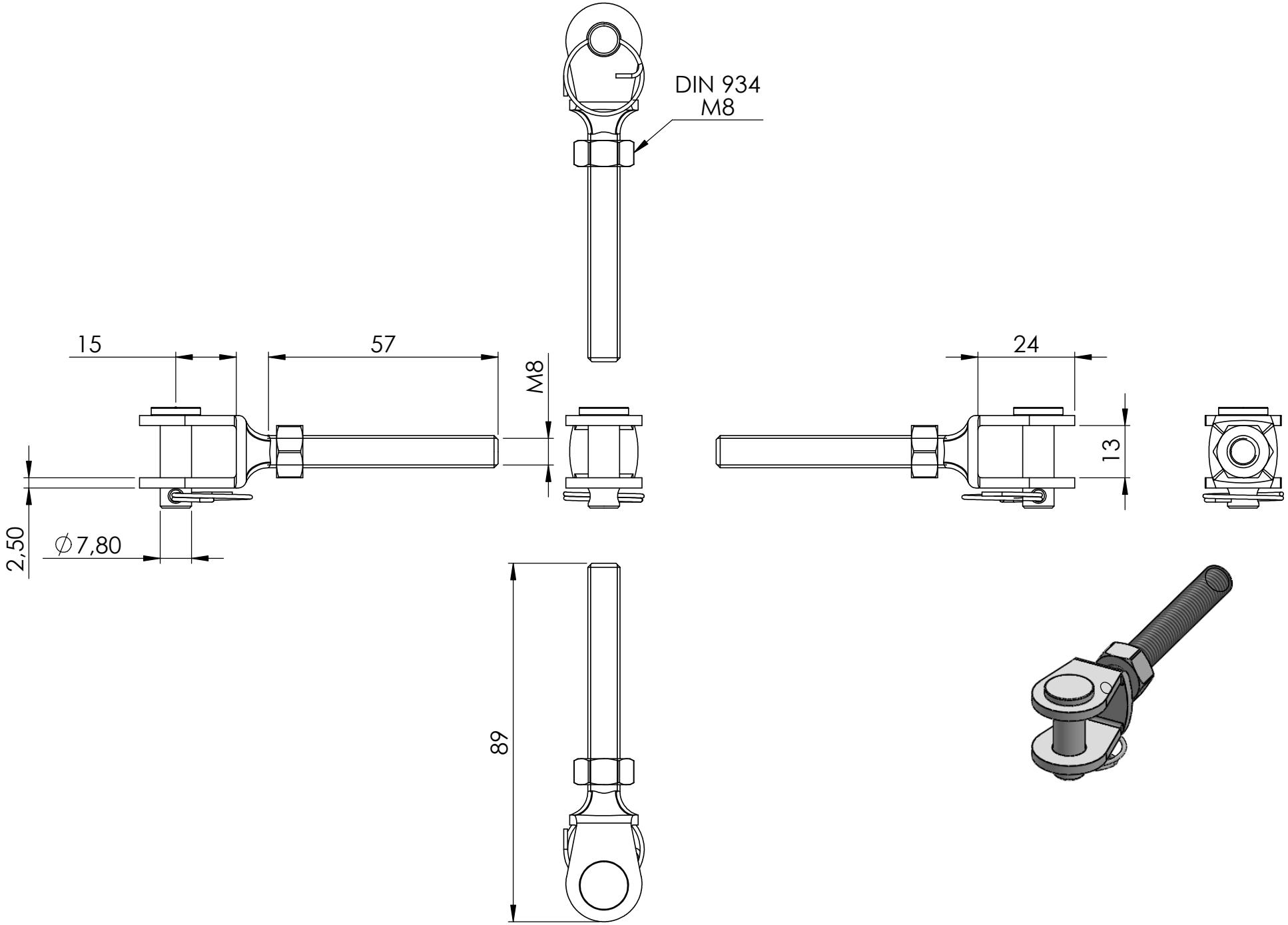
DIN 934
M8
15
57
M8
24
13
2,50
∅7,80
89

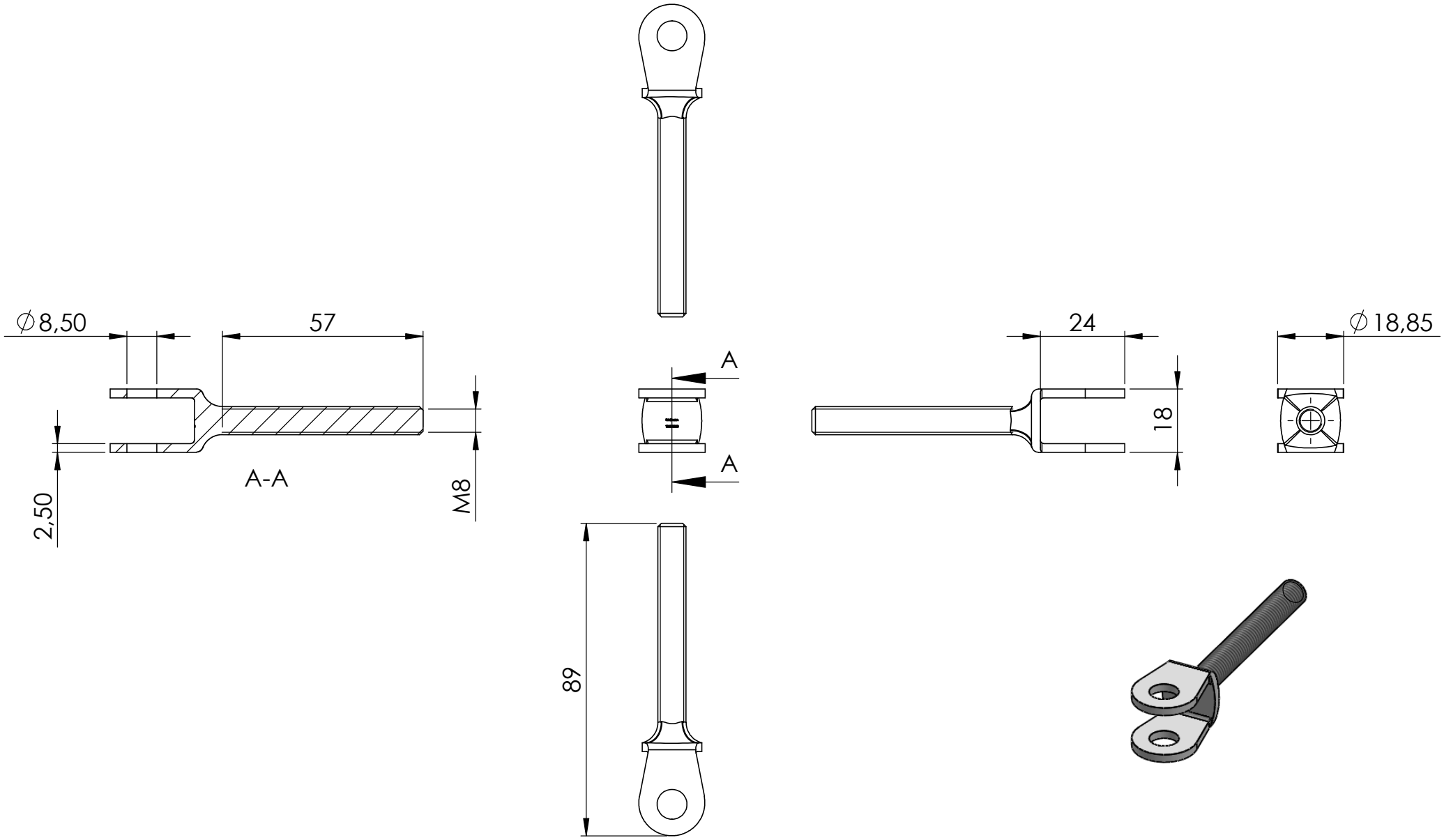
∅8,50
57
A-A
2,50
M8
A
A
24
18
∅18,85
89

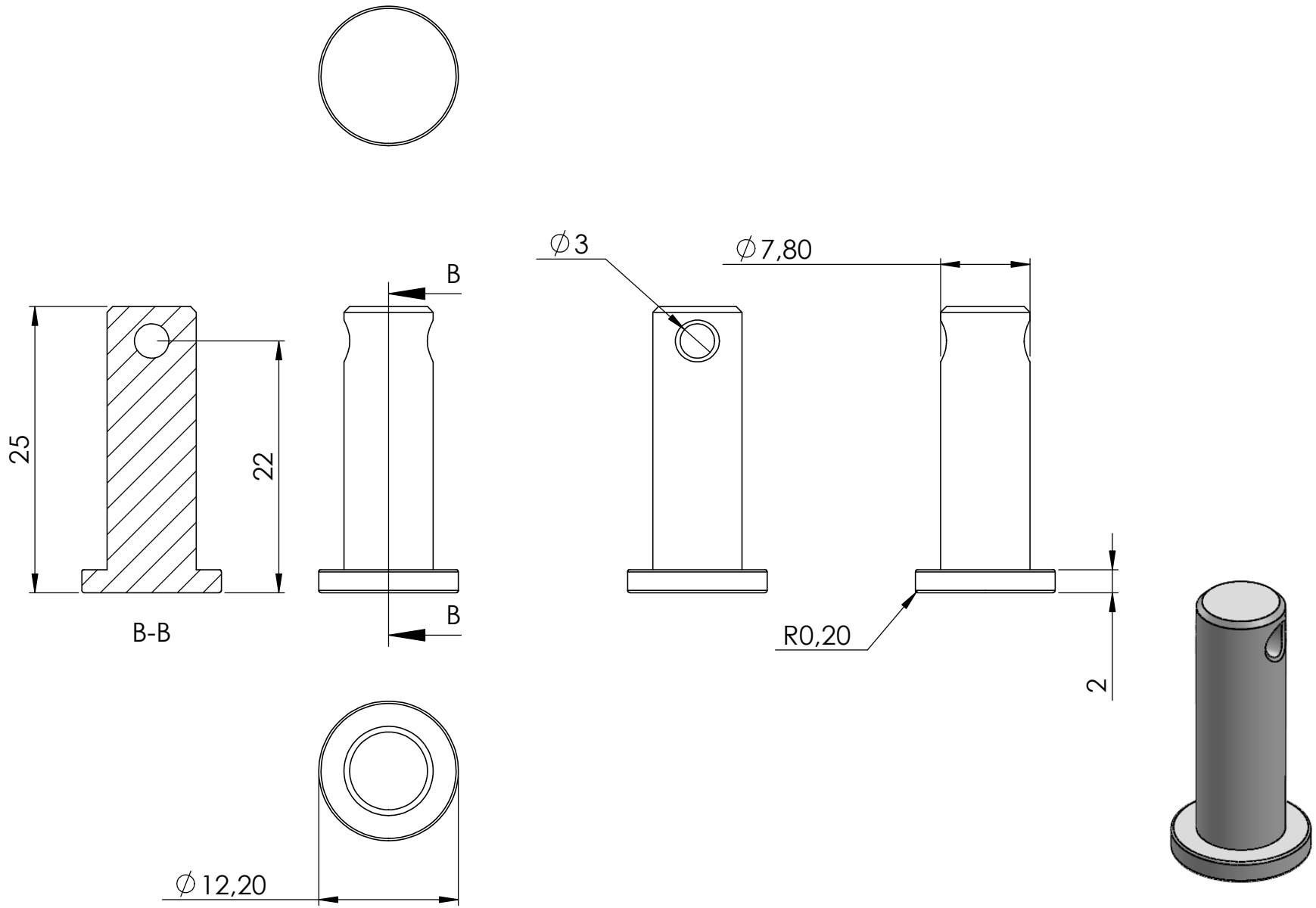
∅3
∅7,80
B
B
25
22
B-B
R0,20
2
∅12,20

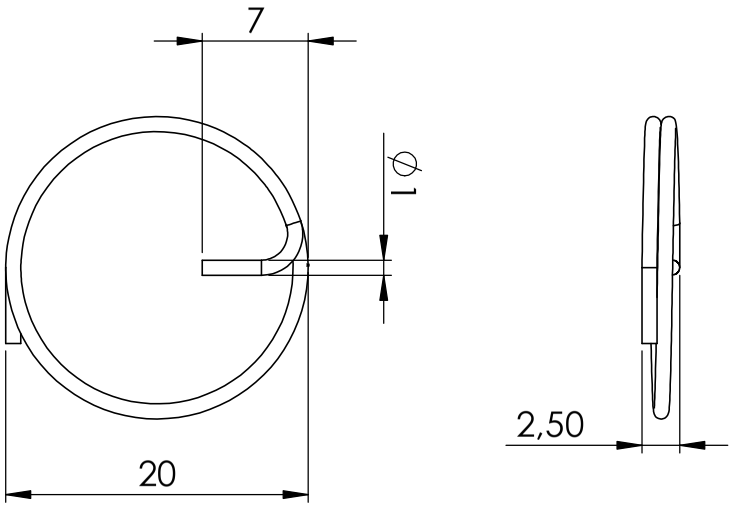
7
1 ϕ
20
2,50

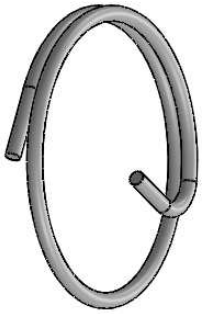
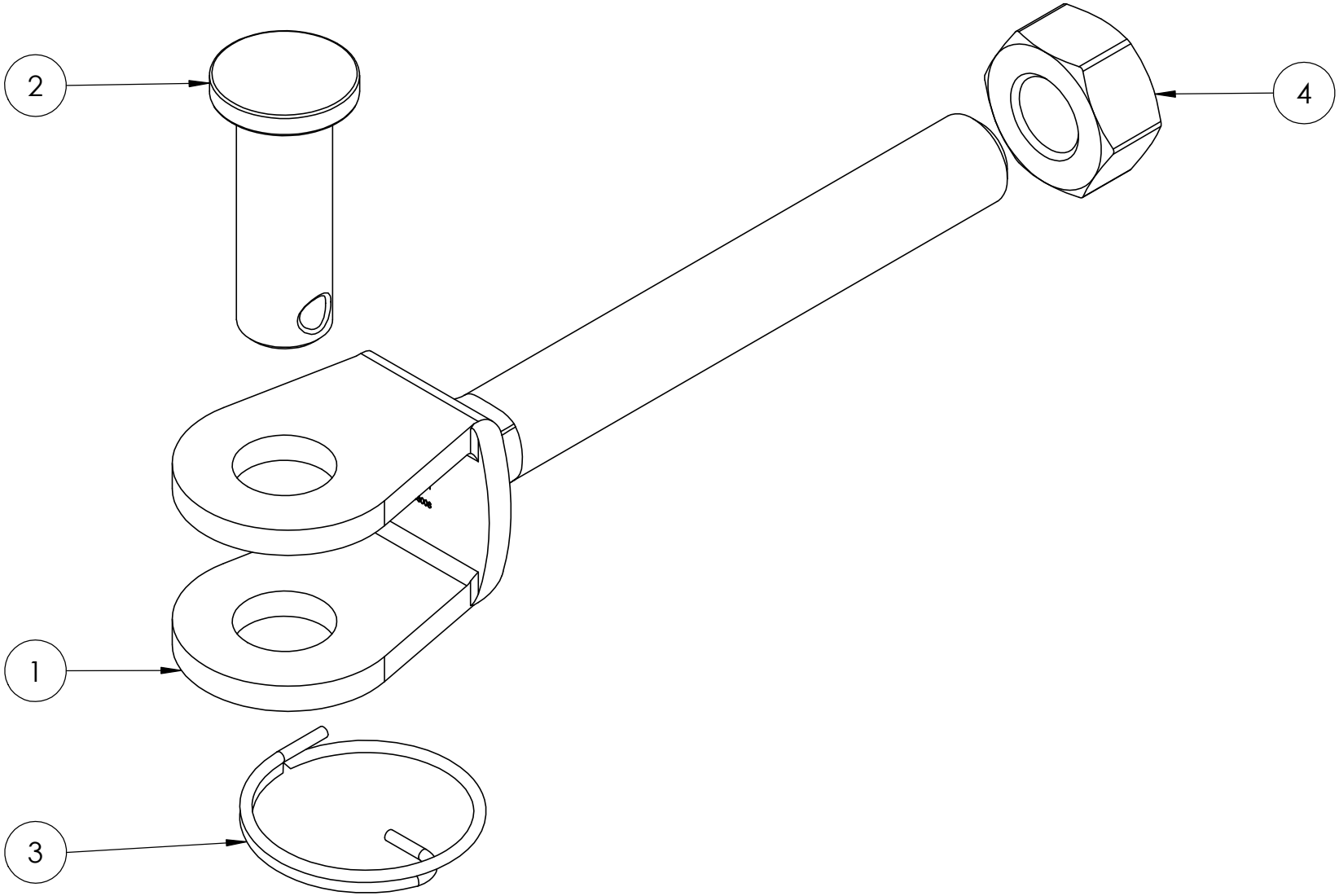
4	58321-240-8	1