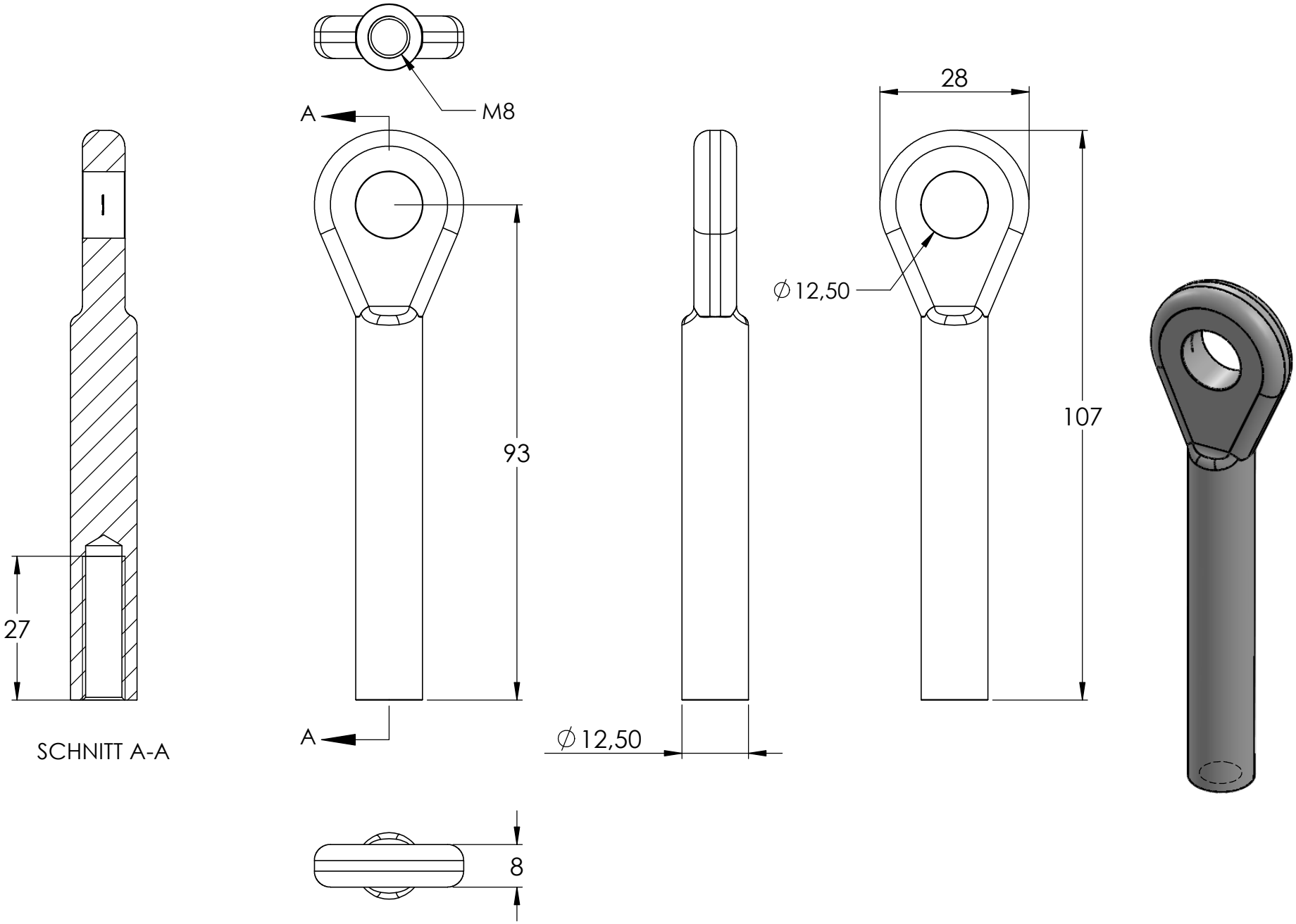
M8
A
A
93
27
SCHNITT A-A
8
∅12,50
28
∅12,50
107