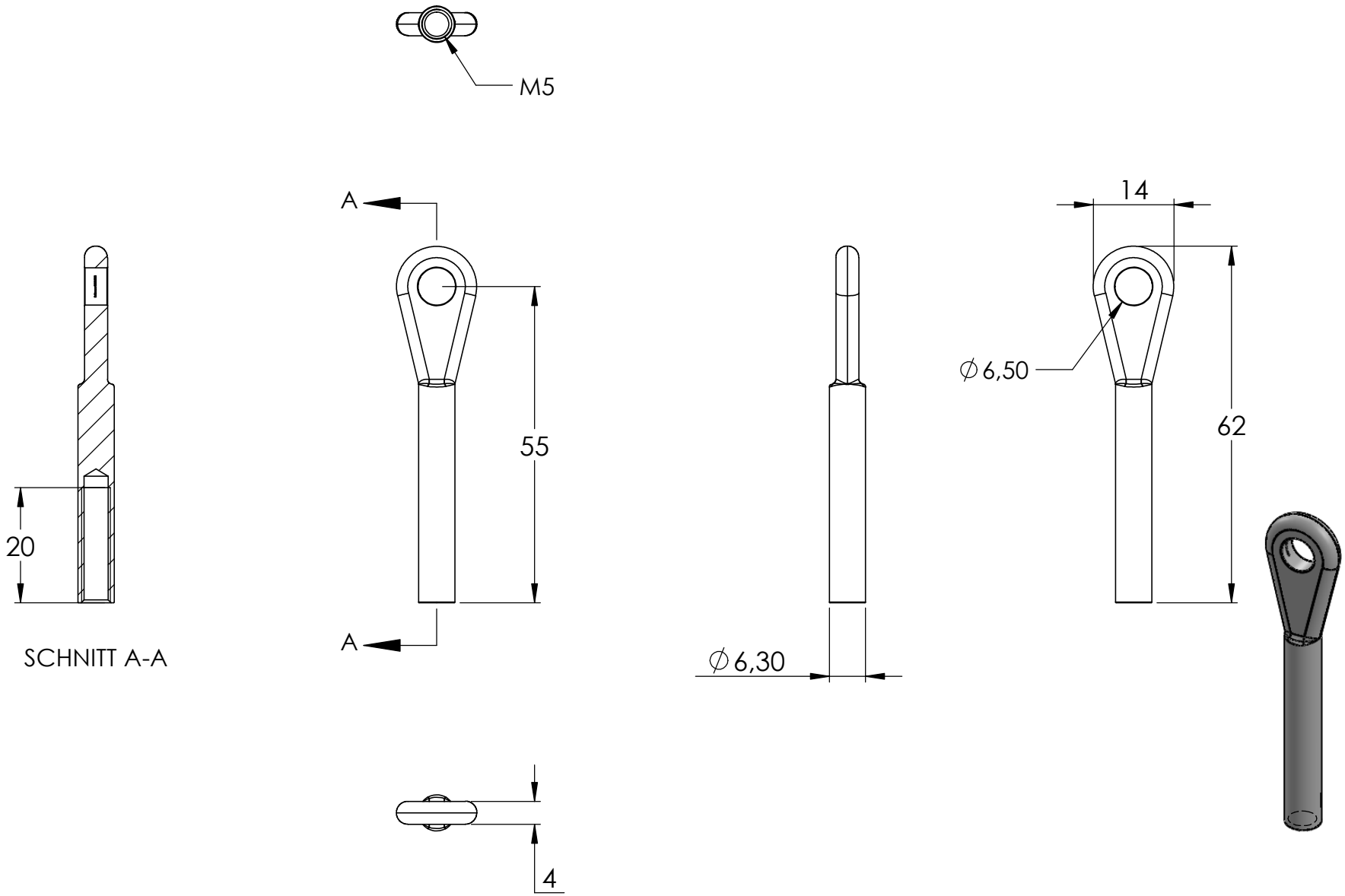
M5
A
A
55
20
SCHNITT A-A
4
14
⌀6,50
62
⌀6,30