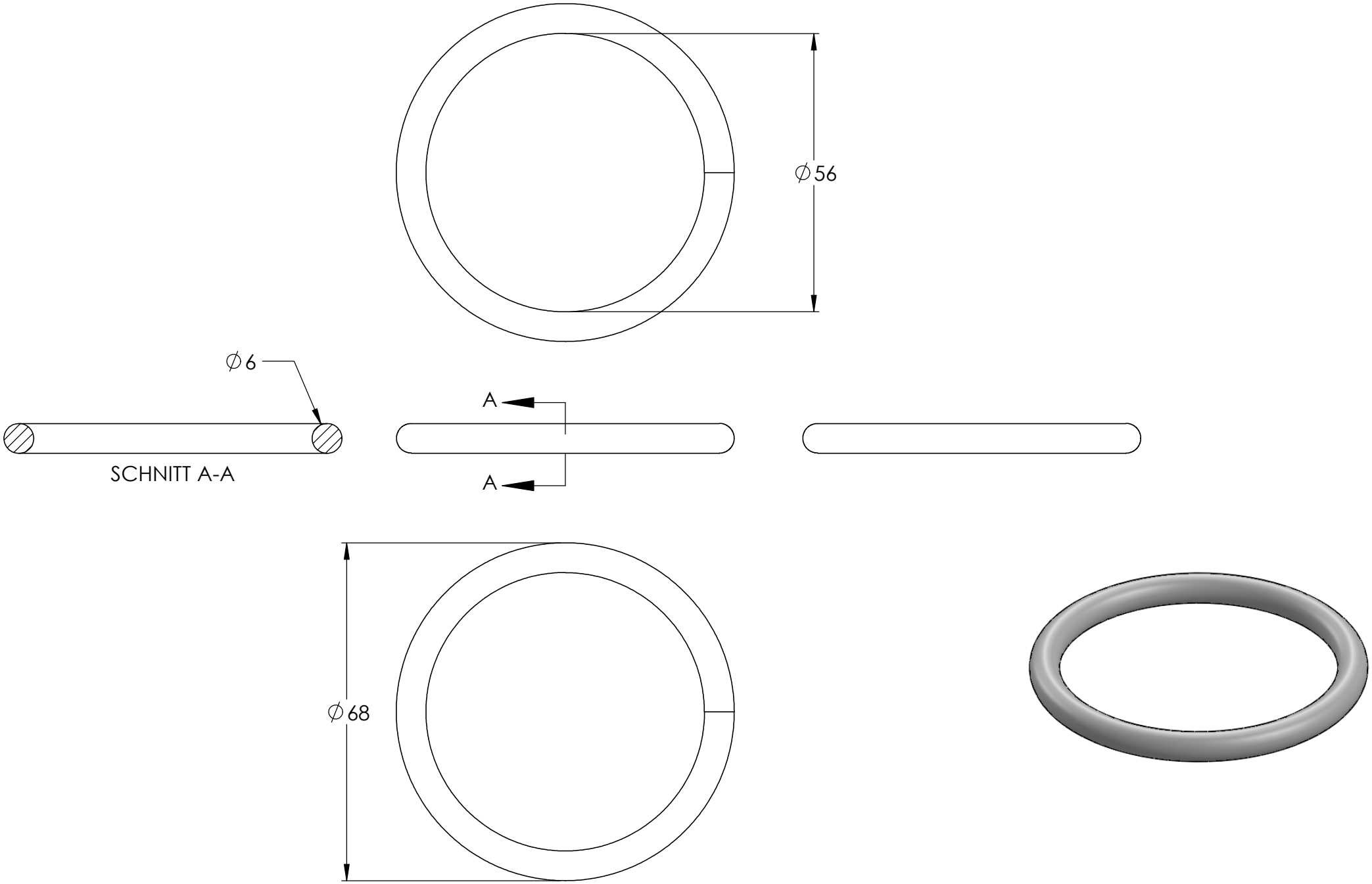
∅56
∅6
A
A
SCHNITT A-A
∅68