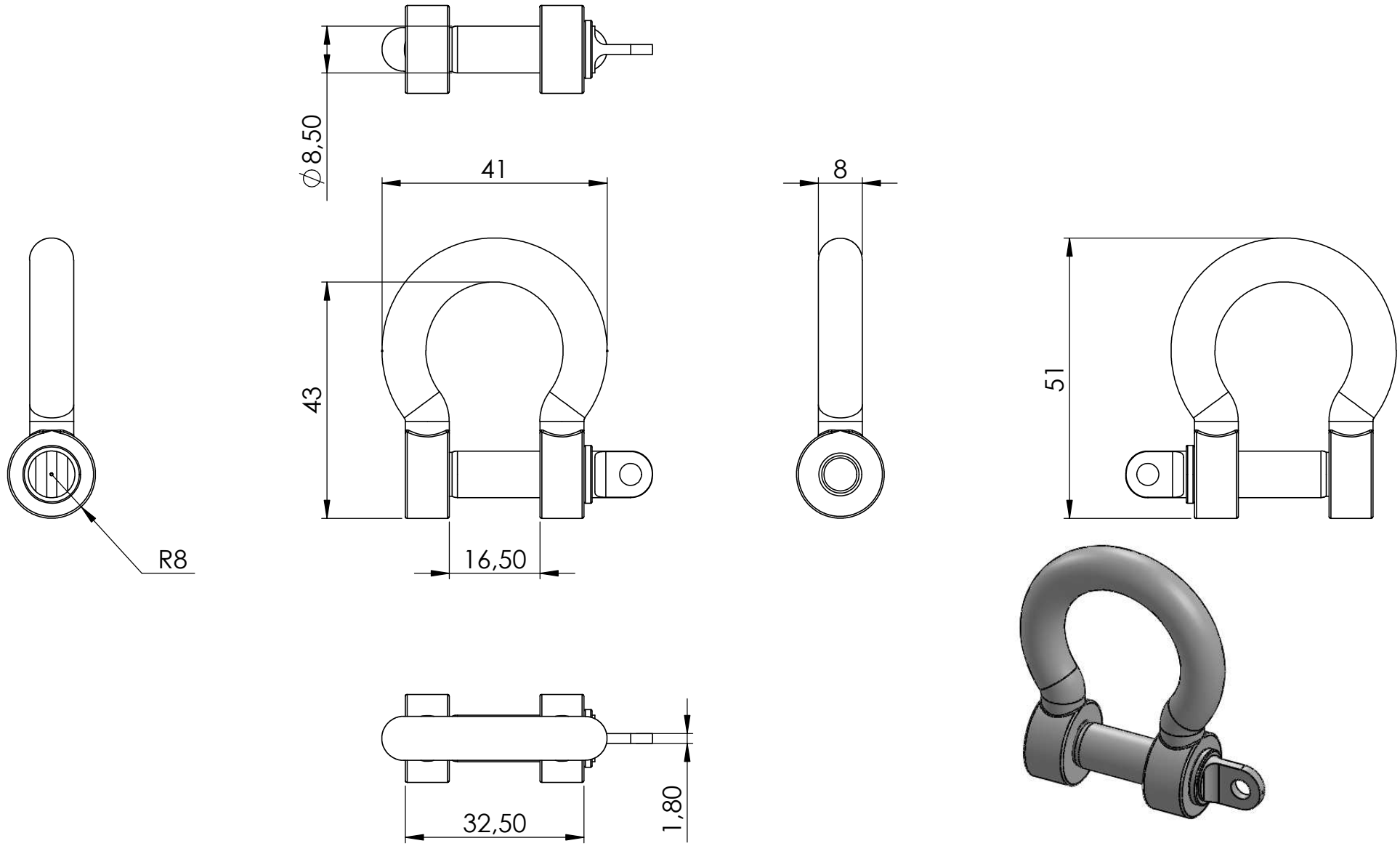
∅8,50
41
8
43
51
R8
16,50
32,50
1,80

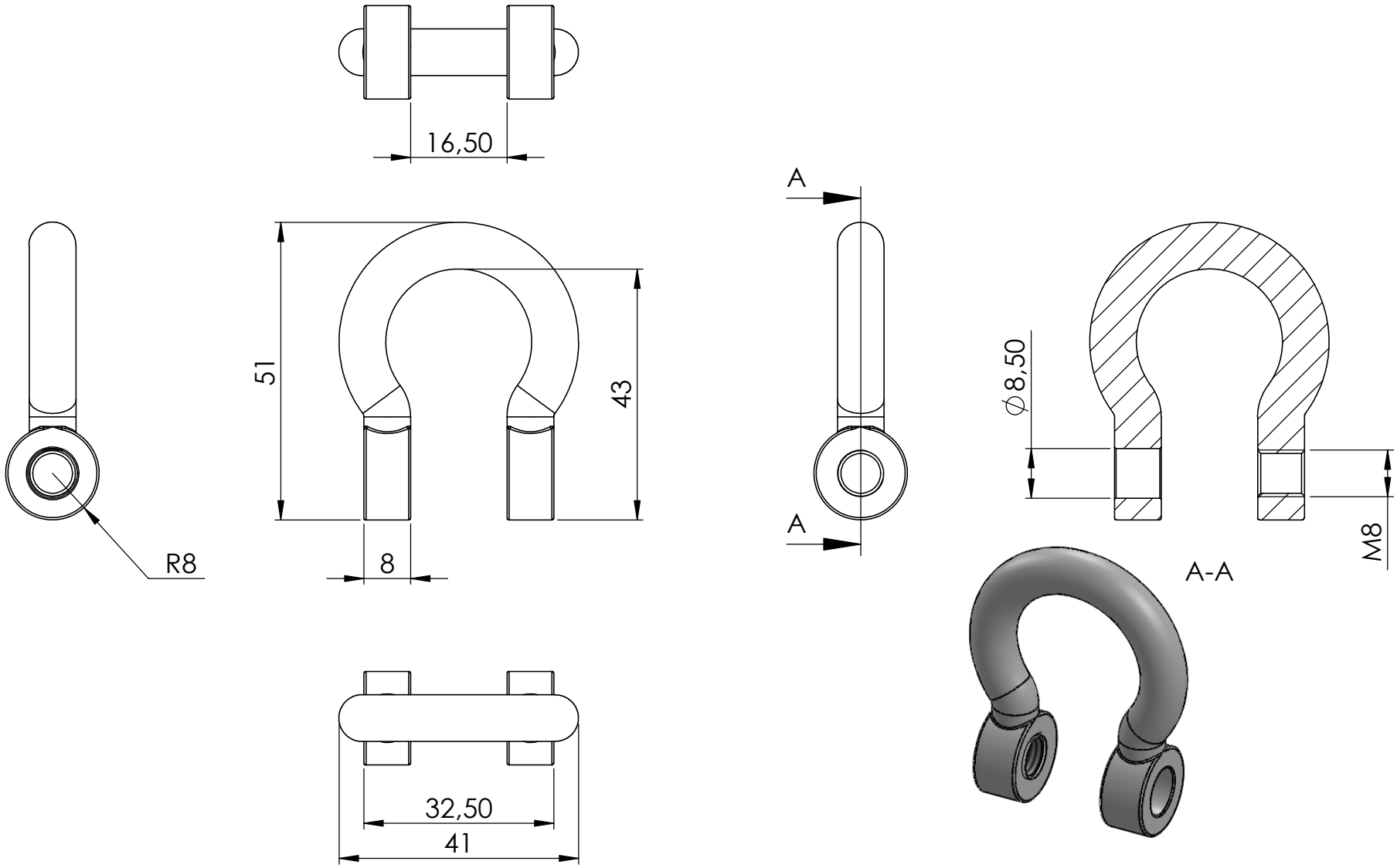
16,50
A
A
51
43
R8
8
⌀8,50
M8
A-A
32,50
41

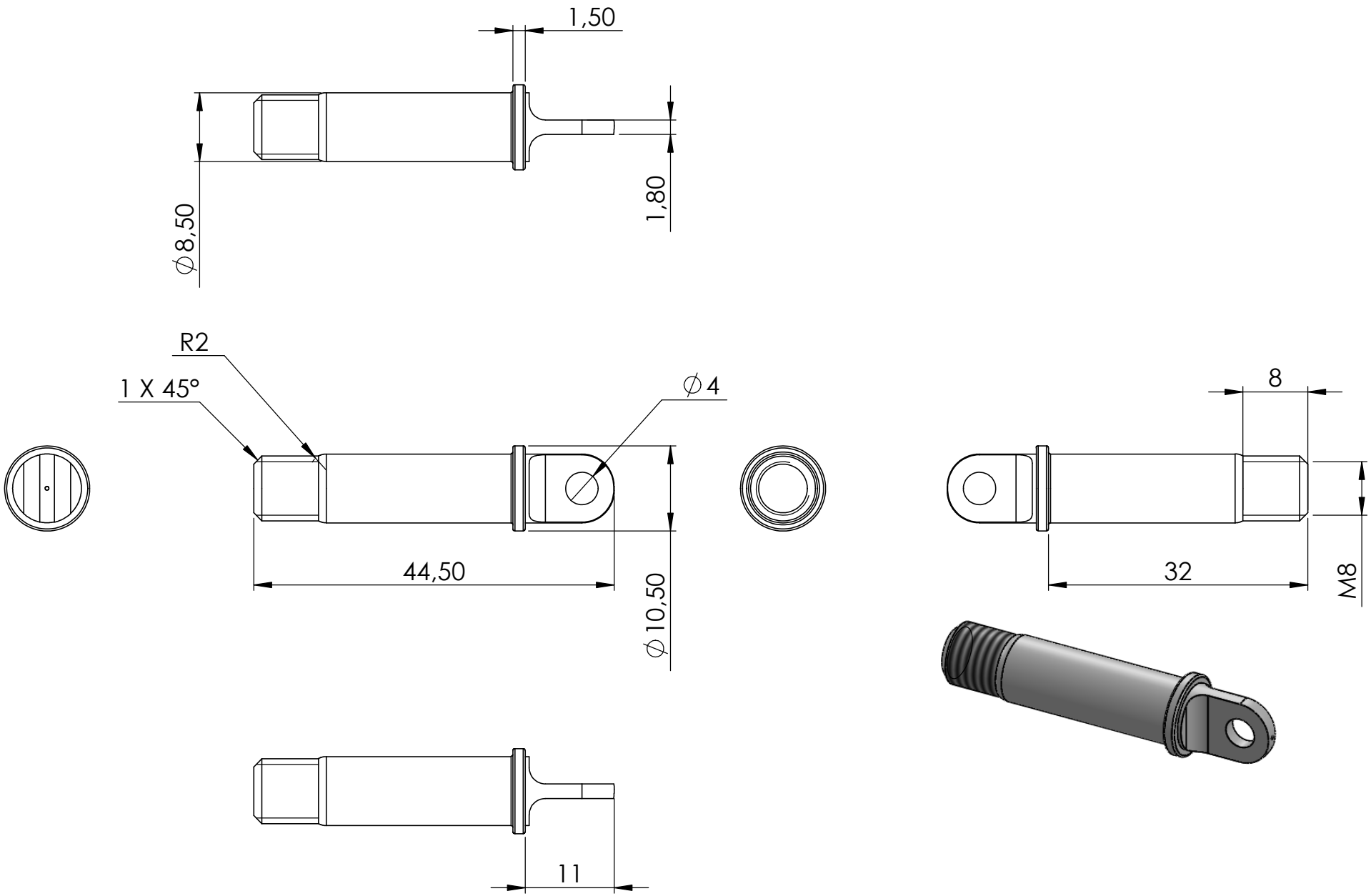
1,50
1,80
∅8,50
R2
1 X 45°
∅4
44,50
∅10,50
8
32
M8
11

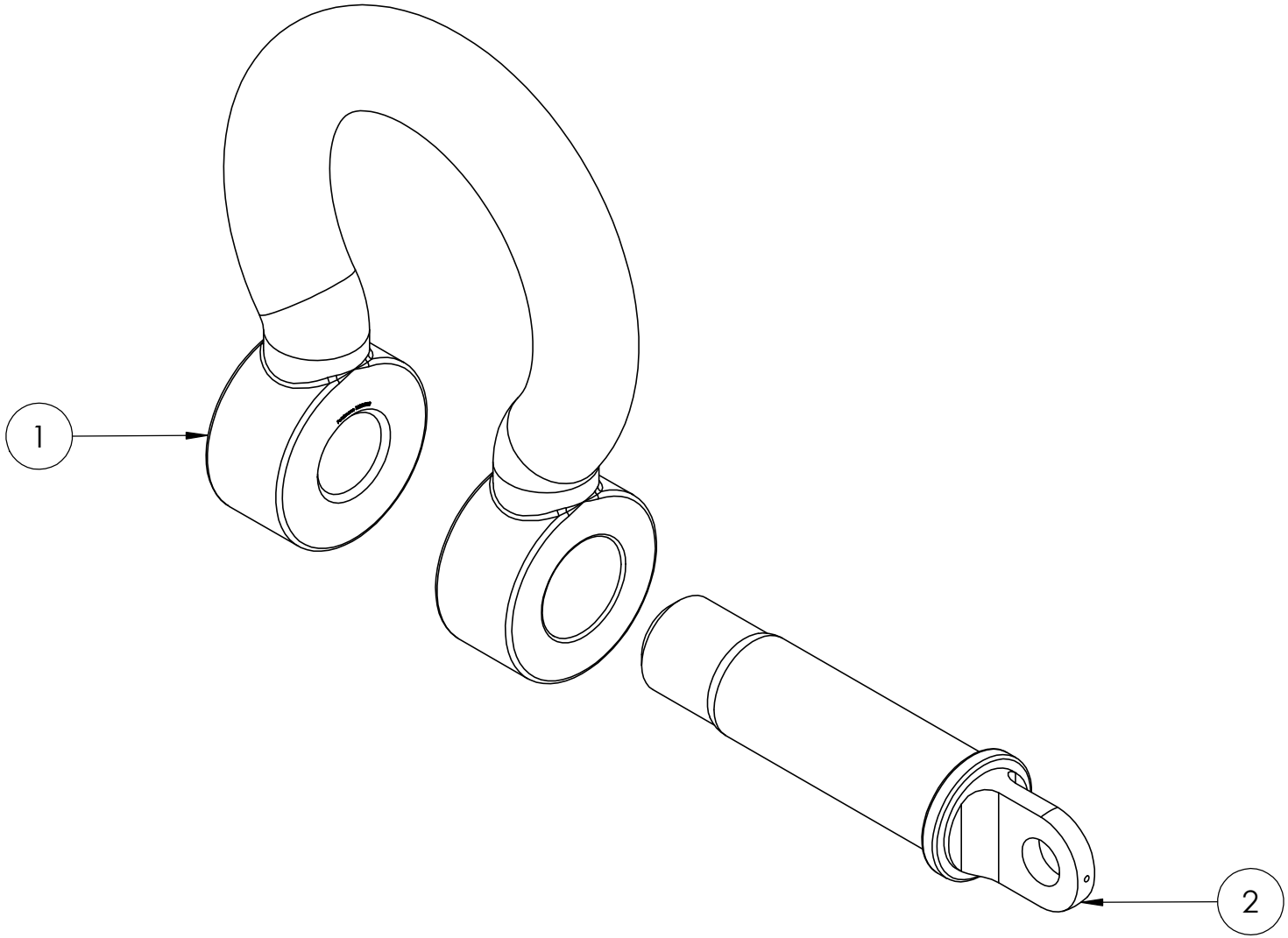
1
2