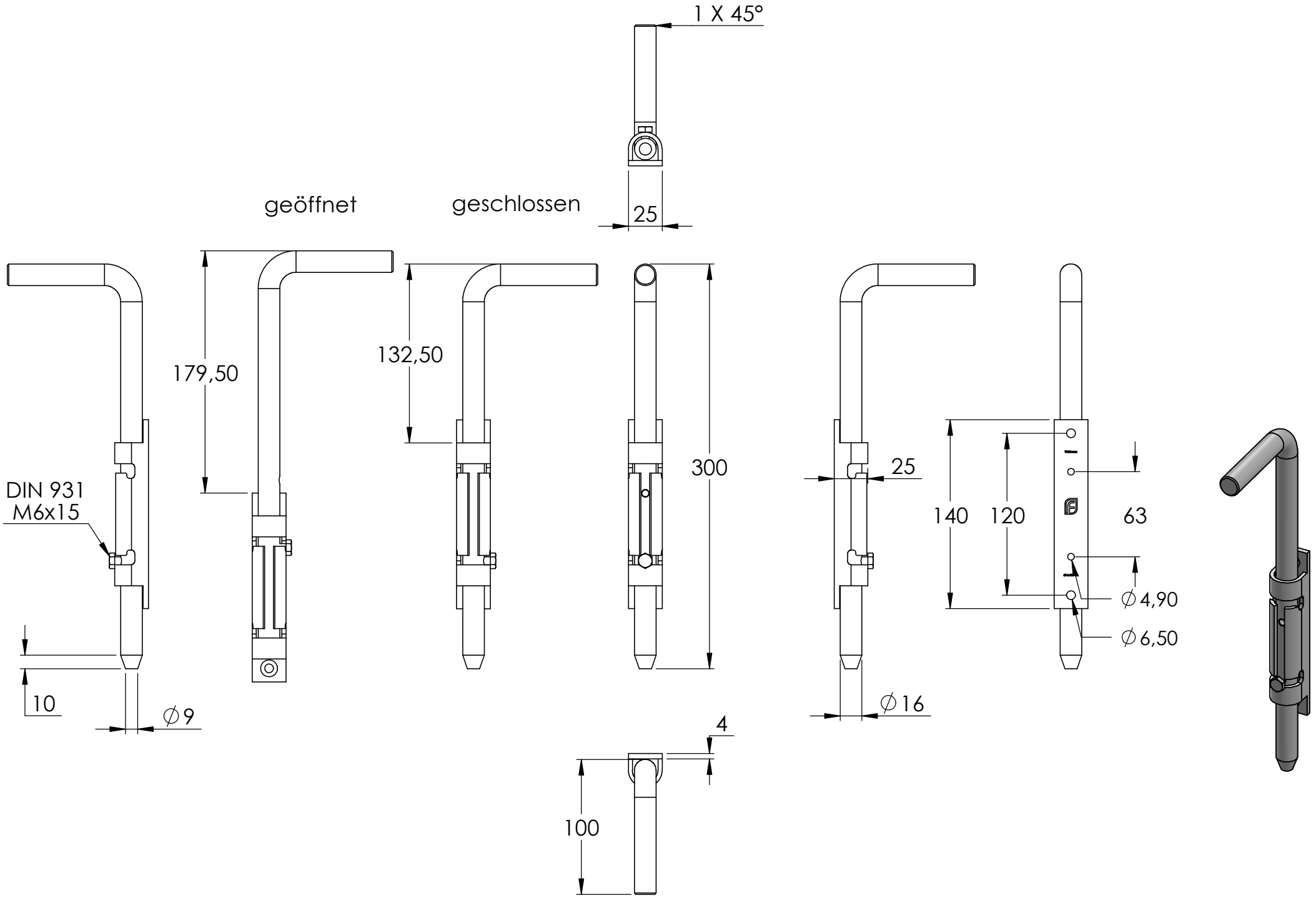
1 X 45°
25
geöffnet
geschlossen
179,50
132,50
300
DIN 931
M6x15
10
∅9
25
140
120
63
∅4,90
∅6,50
∅16
4
100

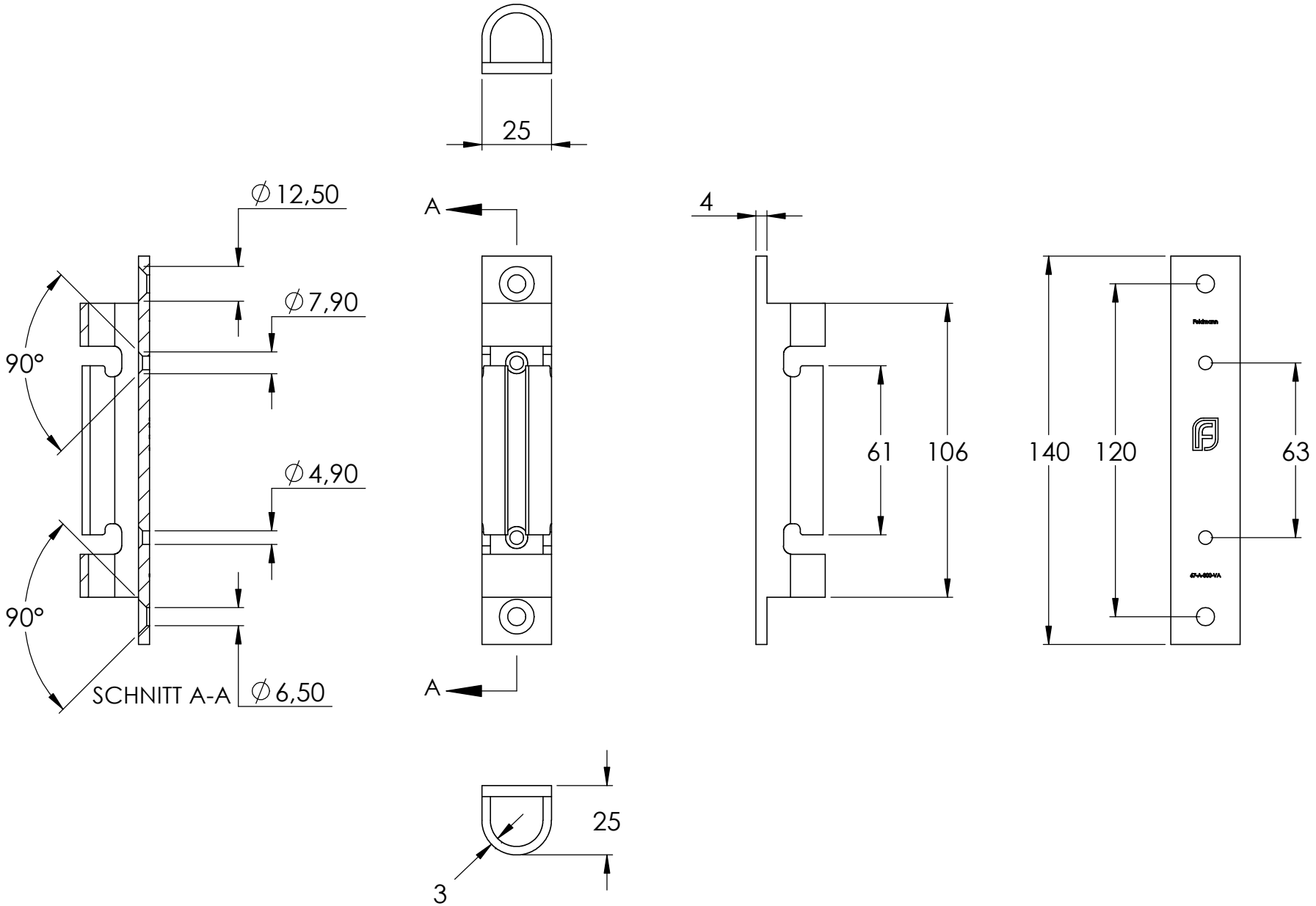
25
∅12,50
A
4
∅7,90
90°
61
106
140
120
63
∅4,90
90°
SCHNITT A-A
∅6,50
A
25
3

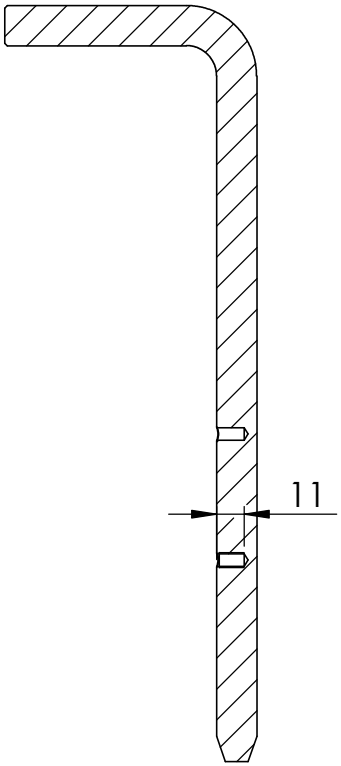

SCHNITT B-B

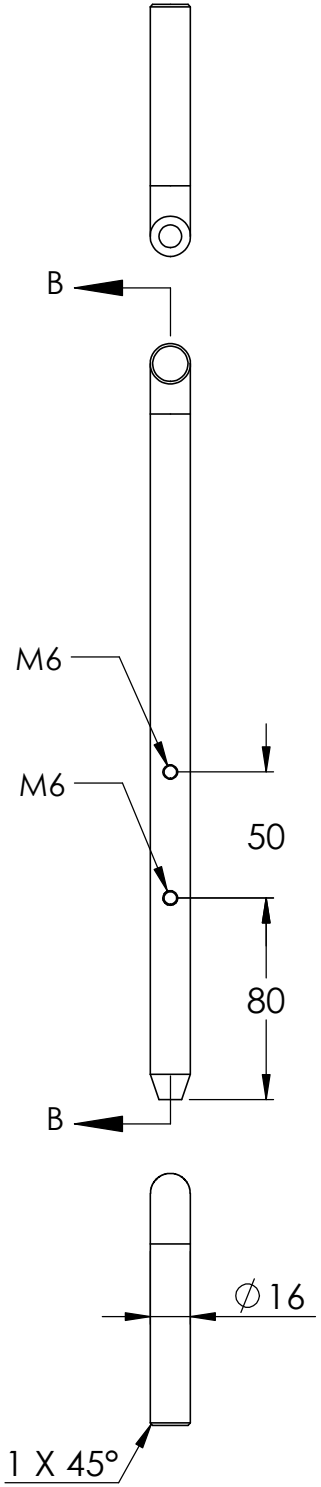

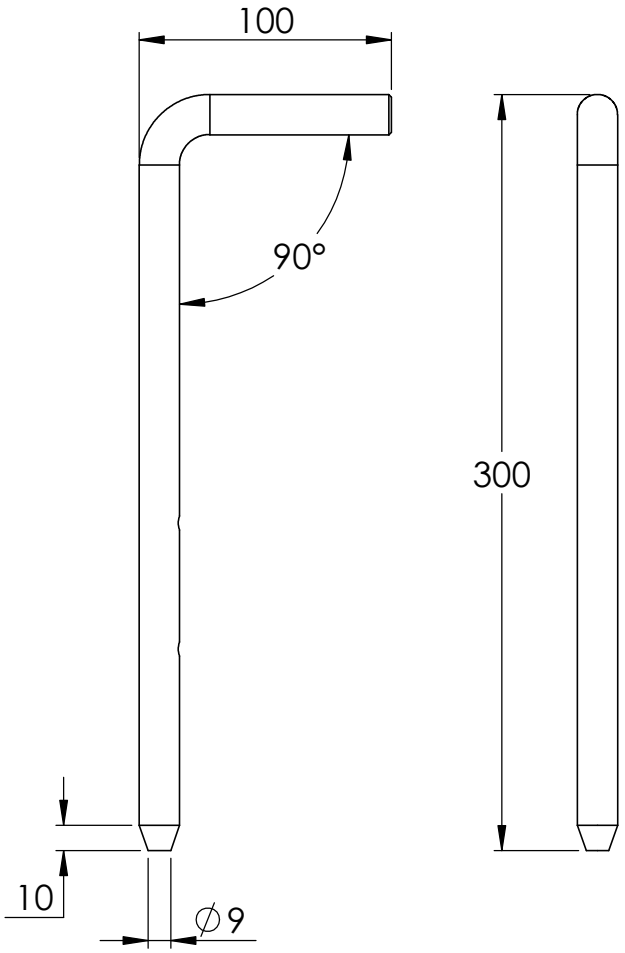

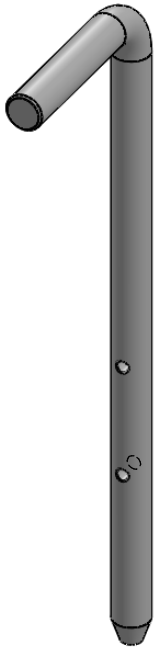

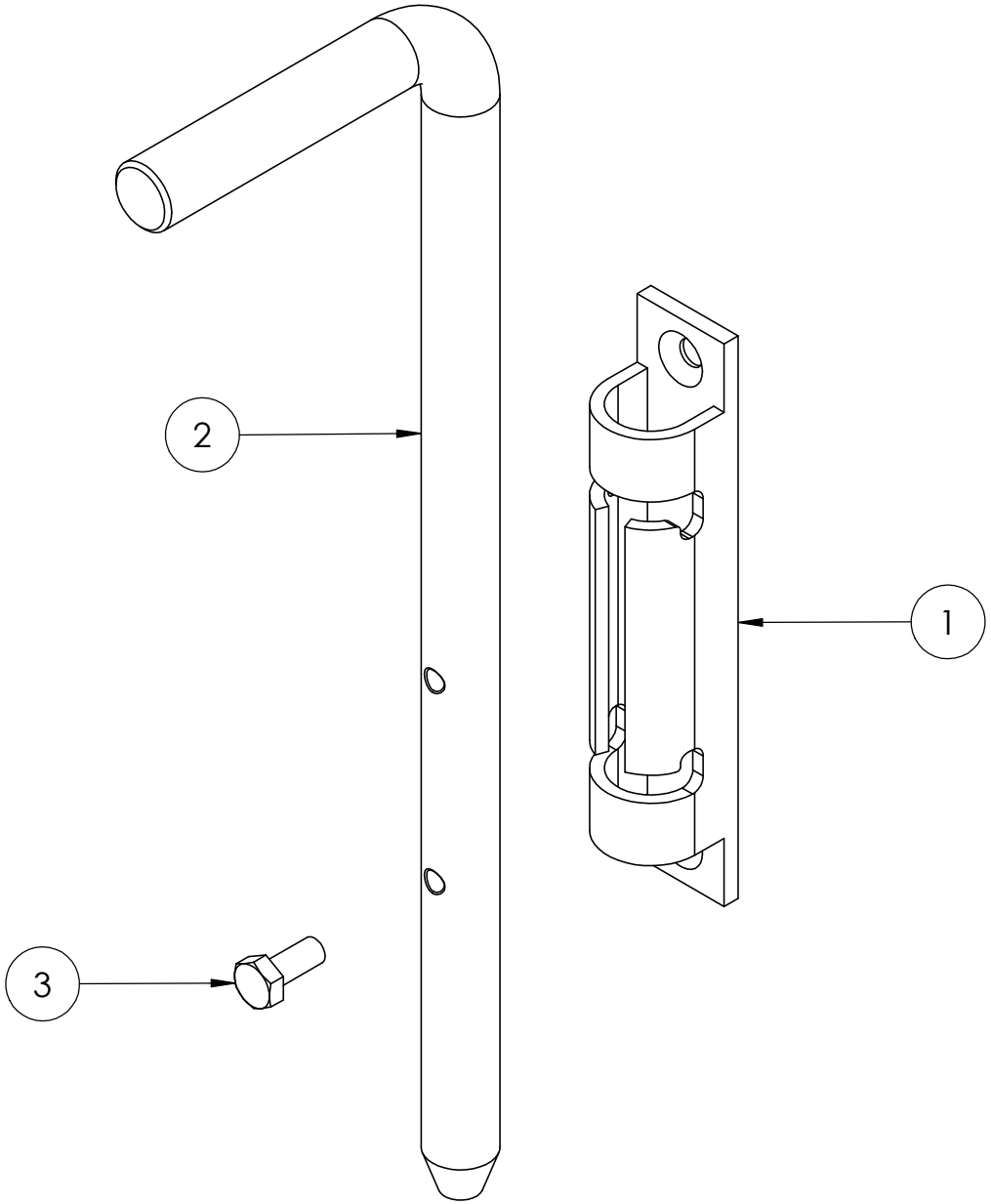
2
1
3