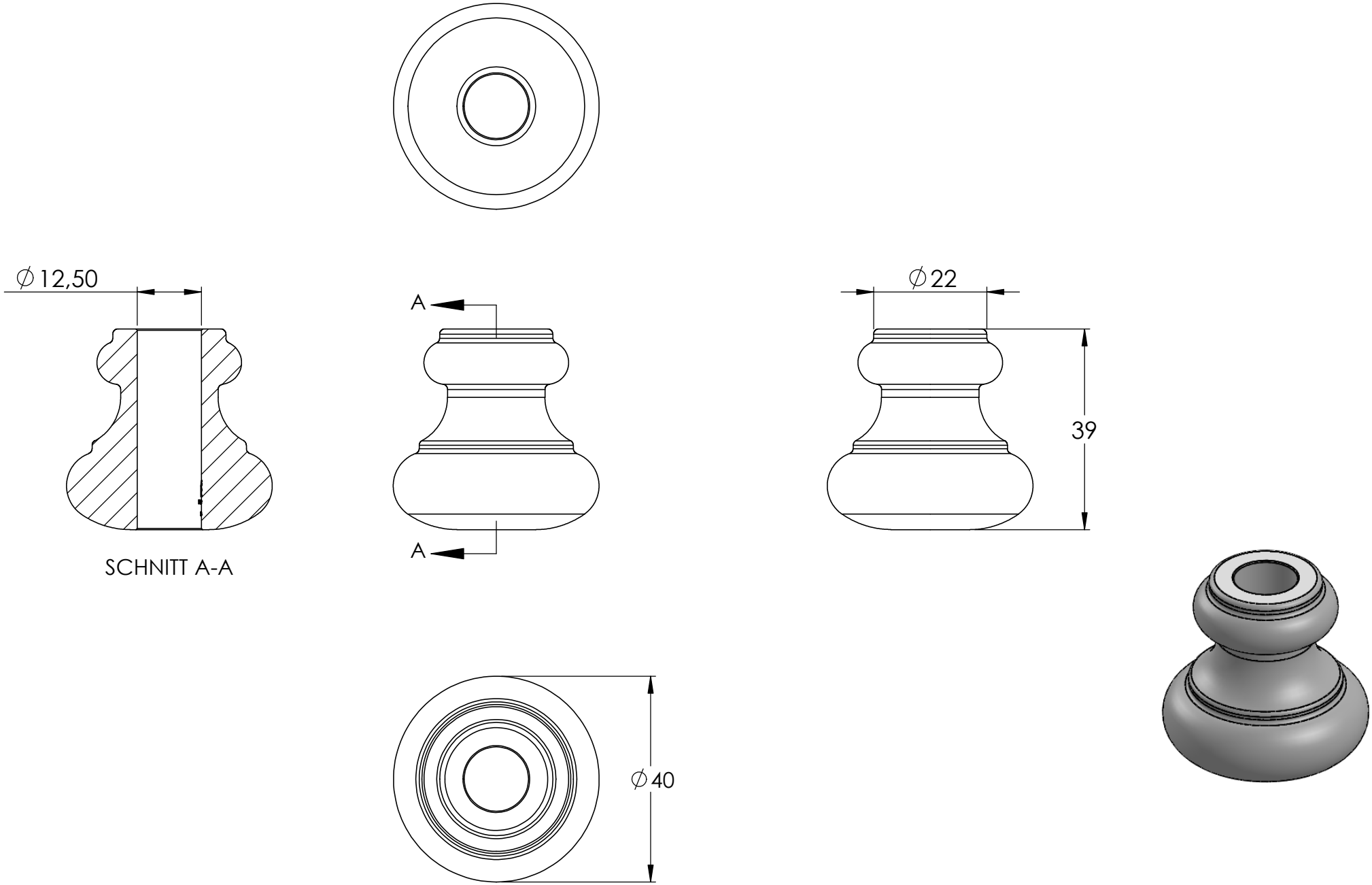
∅12,50
SCHNITT A-A
A
A
∅22
39
∅40