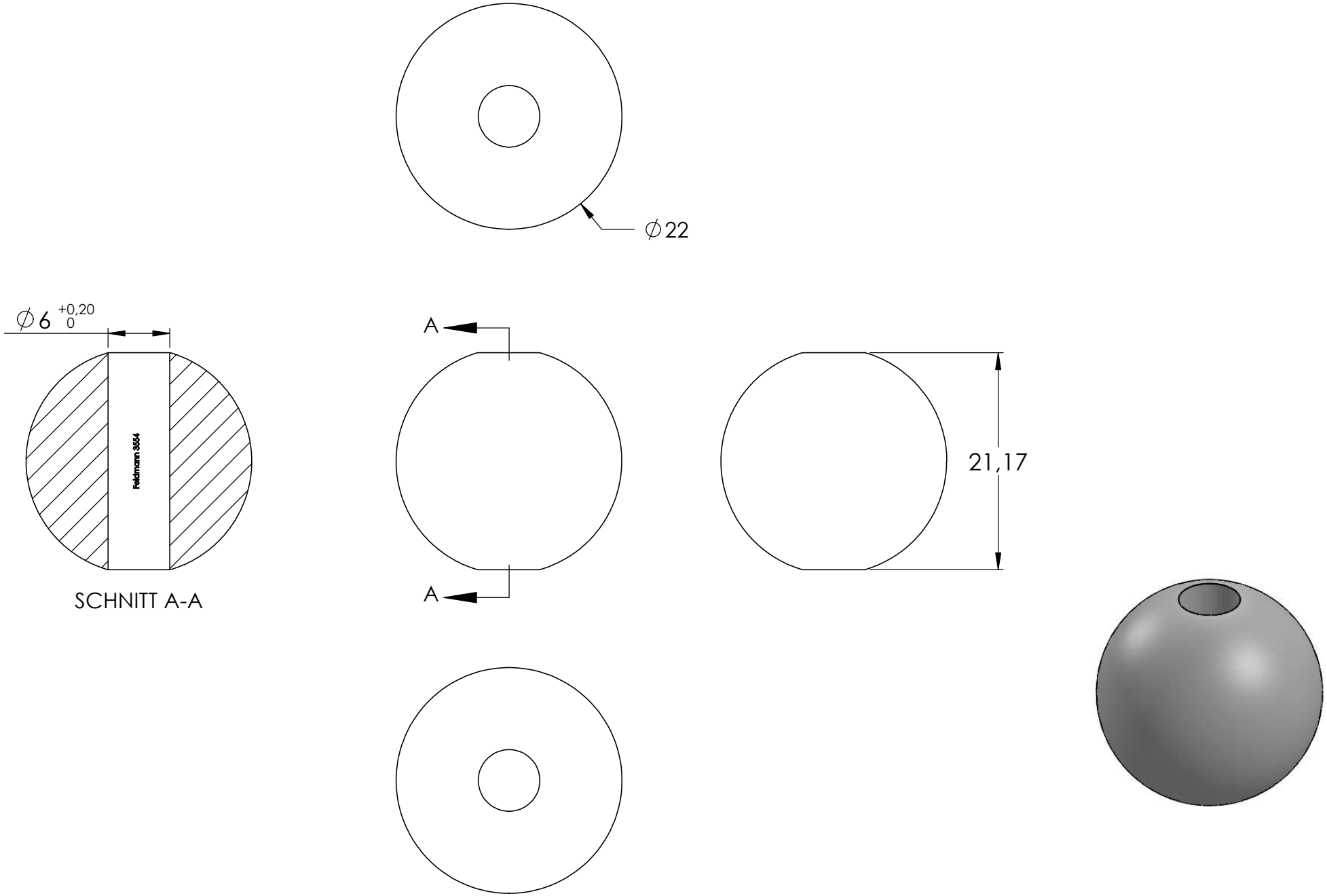
∅22
∅6 +0,20 0
Feldmann 3554
SCHNITT A-A
A
A
21,17