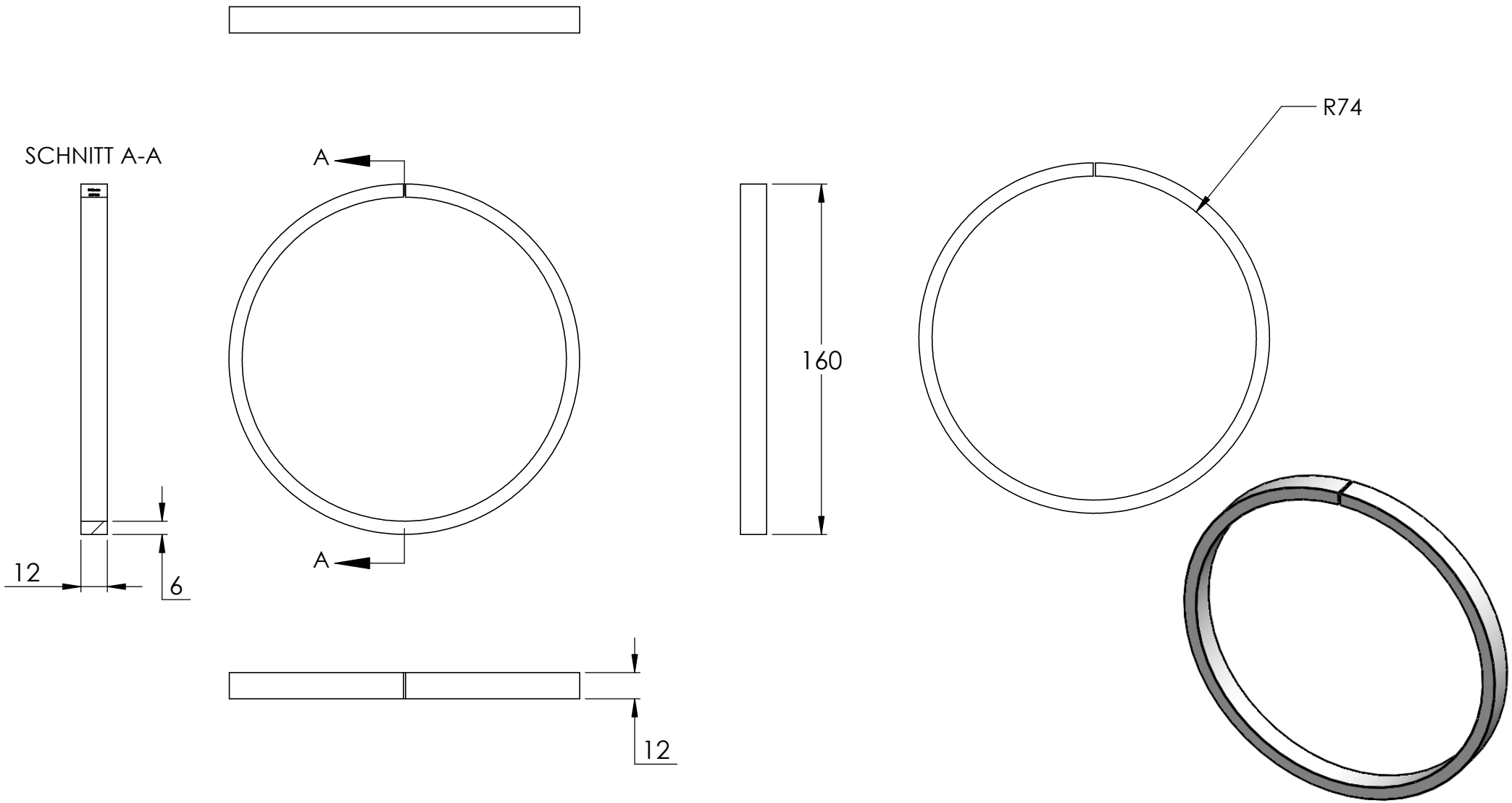
SCHNITT A-A
A
A
12
6
160
R74
12